(19) 대한민국특허청(KR)
(12) 등록실용신안공보(Y1)

(45) 공고일자 2017년05월19일
(11) 등록번호 20-0483482
(24) 등록일자 2017년05월15일

(51) 국제특허분류(Int. Cl.)
B65D 5/22 (2006.01) *B65D 5/24* (2006.01)
B65D 5/42 (2006.01) *B65D 5/44* (2006.01)
(52) CPC특허분류
B65D 5/22 (2013.01)
B65D 5/242 (2013.01)
(21) 출원번호 20-2015-0005239
(22) 출원일자 2015년08월05일
심사청구일자 2015년08월05일
(65) 공개번호 20-2017-0000592
(43) 공개일자 2017년02월15일
(56) 선행기술조사문헌
JP54173846 U*
JP2005059896 A*
JP2003221029 A*
JP52150993 U*
*는 심사관에 의하여 인용된 문헌

(73) 실용신안권자
(주)다담)
대구광역시 달서구 월곡로99길 32
(72) 고안자
이성월
대구광역시 북구 신천동로 638-15 (대현동)
(74) 대리인
서상호

전체 청구항 수 : 총 1 항 심사관 : 조지은

(54) 고안의 명칭 **진열이 용이한 포장상자**

(57) 요 약

본 고안은 상품을 포장하는 상자에 관한 것으로 그 구성의 특징으로서, 상기 상품을 지지하는 사각의 하판과, 상기 하판의 변두리마다 내측으로 포개져 수직으로 기립하는 외·내부벽판과, 상·하측에 배치된 상기 내부벽판의 양측에 좌우측 외·내부벽판 사이로 감싸져 구속되는 지지판과, 이웃하는 상기 외부벽판의 외측마다 서로 연결시

(뒷면에 계속)

대 표 도 - 도8

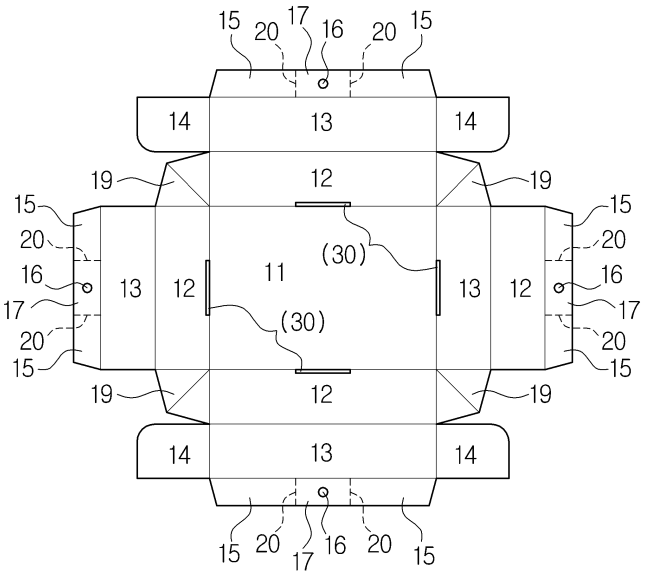

켜 반으로 포개지면서 수직으로 기립되는 보강판과, 상기 내부벽판의 외측마다 하판의 상면에 서로 포개져 구속되는 걸림판으로 이루어지고, 상기 걸림판은 중앙에 소정 크기로 타공된 걸이구와, 상기 걸이구의 양단에 걸림판을 3분할시켜 걸이판을 선택적으로 마련되게 절취가 가능한 한 쌍의 점선형 분할선이 형성되고, 상기 하판과 외부벽판 사이에 분할선에 의해 마련된 걸이판을 외부로 노출시키는 인출구가 형성되되, 상기 걸이구와 분할선 및 인출구는 걸림판마다 형성된다.

이에 따라 본 고안은 걸이판이 포장상자를 이루는 요소 중에서 외부로부터 밀폐되는 요소를 이용함에 따라 상품을 보호하는 기능을 훼손하지 않으면서도 제조에 소모되는 공수를 절감할 수 있는 효과가 있다.

(52) CPC특허분류
B65D 5/4208 (2013.01)
B65D 5/4266 (2013.01)
B65D 5/443 (2013.01)

명 세 서

청구범위

청구항 1

상품을 포장하는 상자에 있어서:

상기 상품을 지지하는 사각의 하판과, 상기 하판의 변두리마다 내측으로 포개져 수직으로 기립하는 외·내부벽판과, 상·하측에 배치된 상기 내부벽판의 양측에 좌우측 외·내부벽판 사이로 감싸져 구속되는 지지판과, 이웃하는 상기 외부벽판의 외측마다 서로 연결시켜 반으로 포개지면서 수직으로 기립되는 보강판과, 상기 내부벽판의 외측마다 하판의 상면에 서로 포개져 구속되는 걸림판으로 이루어지고,

상기 걸림판은 중앙에 소정 크기로 타공된 걸이구와, 상기 걸이구의 양단에 걸림판을 3분할시켜 걸이판을 선택적으로 마련되게 절취가 가능한 한 쌍의 점선형 분할선이 형성되고, 상기 하판과 외부벽판 사이에 분할선에 의해 마련된 걸이판을 외부로 노출시키는 인출구가 형성되되, 상기 걸이구와 분할선 및 인출구는 걸림판마다 형성되는 것을 특징으로 하는 진열이 용이한 포장상자.

청구항 2

삭제

청구항 3

삭제

청구항 4

삭제

고안의 설명

기 술 분 야

[0001] 본 고안은 상품을 보호하는 포장상자에 관한 것으로, 보다 상세하게는 여러 사람에게 보이기 쉽게 상품을 벌여놓는 진열대에 걸어둘 수 있는 걸이부재를 일체로 형성한 포장상자에 관한 것이다.

배 경 기 술

[0002] 통상, 포장상자는 상품을 수용하는 수납상자와 수납상자에 포개져 상품을 밀폐하는 뚜껑으로 형성된다. 이러한 포장상자는 상품별로 선반에 높이방향으로 적층하는 방식으로 진열할 수밖에 없었다. 즉, 소비자는 상품을 확인하기 위해서 적층된 상품을 꺼내어 확인하고, 다시 선반으로 올려놓는 과정을 반복하게 된다. 따라서 적층된 상품들이 어지럽게 흐트러져 판매자가 불편할 뿐만 아니라 마케팅에 도움이 되지 못하게 되는 문제가 있다. 최근에는 이러한 문제를 해결하기 위해 상품을 포장하는 상자를 진열대에 걸어둘 수 있는 걸이부재를 일체로 형성함과 함께 포장상자의 재질을 투명한 소재로 형성하여 판매자의 번거로움과 함께 소비자의 구매 욕구를 향상시키는 방안이 모색되고 있다.

[0003] 일예로 한국 등록실용신안공보 제20-0338642호 "건전지 포장케이스"와 한국 등록실용신안공보 제20-0456141호 "포장박스" 및 한국 등록실용신안공보 제20-0458558호 "걸이용 고리가 구비된 포장상자"가 제안되었다. 제안된 포장상자는 상자를 이루는 면상으로 진열대에 걸어둘 수 있는 고리를 선택적으로 마련되게 형성하였다. 따라서 운반이나 보관 시에는 상품을 보호하는 본래의 포장상자로서 역할을 수행하고, 매장에 진열할 때에는 상자의 면에 일부를 절취하여 고리가 마련되게 하였다. 그러나 상품을 보호하는 상자의 면을 활용하기 때문에 고리를 마련하는 순간 포장상자의 본래의 기능을 상실하게 된다. 즉, 고리가 마련되는 면의 일부가 개방되므로 상품이 오염되거나 변색되는 것은 물론, 상품을 분실하게 되는 문제가 있다.

[0004] 다른 예로, 한국 공개특허공보 제10-2013-0075607호 "걸이진열과 적층진열이 가능한 제품포장케이스"를 제안하

고 있다. 제안된 포장상자는 상자를 이루는 외곽 선단에 출몰공을 형성하고, 출몰공으로부터 선택적으로 노출되는 걸이편을 마련해두었다. 즉, 별도의 걸이편을 내장함으로서 포장상자의 본래의 기능을 훼손하지 않고도 진열대에 걸어둘 수 있도록 하였다. 그러나 포장상자를 제조할 시에 걸이편을 별도로 제조해야하고, 제조된 걸이편을 포장상자에 일일이 내장 및 결합시키는 과정을 수작업으로 거쳐야 하므로 전반적인 공수를 낭비하게 되는 문제가 있다. 따라서 포장상자의 납품단가가 상승하게 되어 결국, 소비자의 구매비용이 가중되는 폐단이 있다.

선행기술문헌

특허문헌

[0005] (특허문헌 0001) 한국 등록실용신안공보 제20-0338642호 "건전지 포장케이스"

(특허문헌 0002) 한국 등록실용신안공보 제20-0456141호 "포장박스"

(특허문헌 0003) 한국 등록실용신안공보 제20-0458558호 "걸이용 고리가 구비된 포장상자"

(특허문헌 0004) 한국 공개특허공보 제10-2013-0075607호 "걸이진열과 적층진열이 가능한 제품포장케이스"

고안의 내용

해결하려는 과제

[0006] 이에 따라 본 고안은 상기와 같은 종래의 문제점을 근본적으로 해결하기 위한 것으로서, 포장상자를 훼손시키지 않으면서도 진열대에 걸어둘 수 있는 걸이부재를 포장박스를 이루는 요소를 이용함과 함께 진열방식에 따라 선택적으로 마련할 수 있게 하여 판매자와 소비자의 욕구를 모두 충족시킬 수 있는 진열이 용이한 포장상자를 제공하려는데 그 목적이 있는 것이다.

과제의 해결 수단

[0007] 이러한 목적을 달성하기 위해 본 고안은 상품을 포장하는 상자에 있어서: 상기 상품을 지지하는 사각의 하판과, 상기 하판의 변두리마다 내측으로 포개져 수직으로 기립하는 외·내부벽판과, 상·하측에 배치된 상기 내부벽판의 양측에 좌우측 외·내부벽판 사이로 감싸져 구속되는 지지판과, 이웃하는 상기 외부벽판의 외측마다 서로 연결시켜 반으로 포개지면서 수직으로 기립되는 보강판과, 상기 내부벽판의 외측마다 하판의 상면에 서로 포개져 구속되는 걸림판으로 이루어지고, 상기 걸림판은 중앙에 소정 크기로 타공된 걸이구와, 상기 걸이구의 양단에 걸림판을 3분할시켜 걸이판을 선택적으로 마련되게 절취가 가능한 한 쌍의 점선형 분할선이 형성되고, 상기 하판과 외부벽판 사이에 분할선에 의해 마련된 걸이판을 외부로 노출시키는 인출구가 형성되되, 상기 걸이구와 분할선 및 인출구는 걸림판마다 형성되는 것을 특징으로 한다.

[0008] 삭제

[0009] 삭제

[0010] 삭제

[0011] 한편, 이에 앞서 본 명세서 및 실용신안등록청구범위에 사용된 용어나 단어는 통상적이거나 사전적인 의미로 한정해서 해석되어서는 아니 되며, 고안자는 그 자신의 고안을 가장 최선의 방법으로 설명하기 위해 용어의 개념을 적절하게 정의할 수 있다는 원칙에 입각하여 본 고안의 기술적 사상에 부합하는 의미와 개념으로 해석되어야만 한다. 따라서 본 명세서에 기재된 실시예와 도면에 도시된 구성은 본 고안의 가장 바람직한 일 실시예에 불과할 뿐이고, 본 고안의 기술적 사상을 모두 대변하는 것은 아니므로, 본 출원시점에 있어서 이들을 대체할 수 있는 다양한 균등물과 변형예들이 있을 수 있음을 이해하여야 한다.

고안의 효과

[0012] 이상의 구성 및 작용에서 설명한 바와 같이, 본 고안은 다음과 같은 효과를 제공한다.

[0013] 첫째, 걸이판이 포장상자를 이루는 요소 중에서 외부로부터 밀폐되는 요소를 이용함에 따라 상품을 보호하는 기능을 훼손하지 않으면서도 제조에 소모되는 공수를 절감할 수가 있다.

[0014] 둘째, 포장상자로부터 걸이판을 선택적으로 노출시킬 수가 있으므로 진열 외에도 단순 보관이나 운반 시에 필요한 공간을 적극적으로 활용할 수가 있다.

[0015] 셋째, 포장상자로부터 노출되는 걸이판의 위치를 임의대로 설정할 수가 있어 선 진열된 상품에 구애받지 않고 진열할 수 있는 적용성과 함께 박스의 크기에 따라 다양한 방향으로 진열이 가능한 호환성으로 마케팅을 극대화할 수가 있다.

도면의 간단한 설명

[0016] 도 1은 본 고안의 일실시예에 따른 포장상자를 나타내는 전개도.

도 2 내지 도 6은 도 1의 포장상자를 완성하는 과정을 나타내는 구성도.

도 7은 도 1에 따른 완성된 포장상자가 진열된 상태를 나타내는 예시도.

도 8은 본 고안의 변형예에 따른 포장상자를 나타내는 전개도.

도 9 및 도 10은 도 8의 포장상자를 완성하는 과정을 나타내는 구성도.

도 11은 도 8에 따른 완성된 포장상자를 나타내는 사시도.

고안을 실시하기 위한 구체적인 내용

[0017] 이하, 첨부된 도면을 참조하여 본 고안에 따른 바람직한 실시예를 상세하게 설명한다.

[0018] 본 고안은 상품을 보호하는 포장상자에 관련되며 도 1 및 도 8처럼 걸이구(16)와 걸이판(17) 및 분할선(20)과 인출구(30)를 주요 구성으로 하는 포장상자이다. 본 고안의 포장상자는 제조에 소모되는 공수를 최소화함과 함께 상자가 가진 본래의 기능을 훼손하지 않고도 진열대에 걸어둘 수 있는 걸이판(17)을 선택적으로 마련할 수 있는 것을 주요 요지로 한다.

[0019] 여기서 본 고안은 포장상자의 변두리 중에서 걸이구(16)와 분할선(20) 및 인출구(30)가 형성되는 개수에 따라 일실시예(도 1 해당)와 변형예(도 8 해당)로 구분된다. 그러나 변형예는 일실시예에 비해 파급되는 효과적인 측면에서 차이가 나타나므로 기본적인 구조는 동일하다. 따라서 일실시예와 변형예를 별의로 구분하여 설명하기보다는 일실시예를 기준으로 보충하는 방식으로 설명하겠다. 한편, 본 고안의 도면에 도시되는 굵은 실선은 외형선, 가는 실선은 절첩선, 굵은 점선은 절취선, 가는 점선은 숨김 요소를 나타낸다.

[0020] 본 고안의 따른 포장상자는 도 1처럼 상품을 지지하는 사각의 하판(11)과, 하판(11)의 변두리마다 내측으로 포개져 수직으로 기립하는 외·내부벽판(12)(13)이 형성된다. 여기서 상·하측 내부벽판(13)의 양측에 좌우측 외·내부벽판(12)(13) 사이로 감싸져 구속되는 지지판(14)과, 내부벽판(13)의 외측마다 하판(11)의 상면에 서로 포개져 구속되는 걸림판(15)이 형성된다. 지지판(14)과 걸림판(15)은 서로 맞물리게 지탱하여 외·내부벽판(12)(13)을 상시 기립된 상태를 유지하는 역할을 수행한다. 여기서 이웃하는 외부벽판(12)의 외측마다 서로 연결시켜 반으로 포개지면서 수직으로 기립되는 보강판(19)이 더 형성된다. 보강판(19)은 중앙이 절첩되어 내측으로 포개지면서 좌·우측 외·내부벽판(12)(13) 사이로 감싸진다. 이러한 보강판(19)은 지지판(14)의 강도를 보강해주어 외·내부벽판(12)(13)의 유동으로 포장박스를 이루는 모서리의 선단이 찢김을 방지한다.

[0021] 이때, 본 고안에 의한 포장박스는 도 1처럼 걸림판(15)의 중앙에 소정 크기로 타공된 걸이구(16)와, 걸이구(16)의 양단에 걸림판(15)을 3분할시켜 걸이판(17)을 마련해주는 한 쌍의 분할선(20)이 형성되고, 하판(11)과 외부벽판(12) 사이에 분할선(20)에 의해 마련된 걸이판(17)을 외부로 노출시키는 인출구(30)가 형성된다. 걸이구(16)는 도 7처럼 진열대에 돌출된 걸이봉에 걸어둘 수 있는 역할을 수행하고, 걸이판(17)은 걸이구(16)와 함께 포장박스가 걸이봉에 매달릴 수 있게 연결하는 역할을 수행한다. 그리고 분할선(20)은 걸림판(15)을 이용하여 걸이판(17)을 선택적으로 형성시키는 역할을 수행하고, 인출구(30)는 걸이판(17)이 외부로 노출시키는 통로역할을 수행한다.

[0022] 또한, 본 고안에 의한 걸이구(16)와 분할선(20) 및 인출구(30)는 상자를 이루는 판재가 전개도에 따라 재단되면서 동시에 타공으로 형성된다. 즉, 걸림판(15)은 분할선(20)에 의해 걸이판(17)이 자동적으로 마련되는데, 포장

상자를 완성하거나 완성된 이후에 판매자에 따라 걸이판(17)을 인출구(30)로 하여금 외부로 노출시킬 수도 있고, 걸림판(15)이 가진 본래의 역할을 수행할 수 있게 선택이 가능하다. 즉, 포장상자를 진열대에 걸어두기 위해서는 걸이판(17)을 외부로 노출시키고, 운반이나 창고에 보관 시에는 걸이판(17)을 비 노출시킬 수가 있다.

[0023] 이때, 본 고안에 의한 분할선(20)은 도 8처럼 걸림판(15)으로부터 걸이판(17)을 선택적으로 마련되게 절취가 가능한 점선형으로 형성할 수가 있다. 즉, 앞에서 언급한 것처럼 걸이판(17)을 비 노출시킬 경우엔 분할선(20)에 의해 분할된 걸림판(15)의 강도가 약해져 본래의 역할을 충실할 수가 없다. 무엇보다 상품이 포장되면 판매처로 운반 및 보관된 후에 진열되는 과정을 거치는 것이 보편적이다. 따라서 걸림판(15)을 분할하지 않는 상태로 제조하는 것이 바람직하다. 이처럼 운반이나 보관 시에는 걸림판(15)이 가진 본래의 역할을 수행할 수 있고, 진열 시에는 분할선(20)을 절취하여 걸이판(17)을 마련해서 걸어둘 수가 있게 된다.

[0024] 한편, 본 고안에 의한 걸이구(16)와 분할선(20) 및 인출구(30)는 도 1처럼 어느 한 개소에만 각각 형성되거나 도 8처럼 모두 형성할 수도 있다. 즉, 포장상자는 수납되는 상품에 따라 정사각형이나 직사각형으로 형성할 수가 있다. 여기서 포장상자가 직사각형이고 걸이구(16)와 분할선(20) 및 인출구(30)가 한 개소에만 형성되면 진열 시에 여타의 상품과 간섭될 가능성이 농후하다. 더욱이 포장상자의 형상에 따라 진열되는 마케팅 연출이 제한될 수밖에 없다. 따라서 걸이판(17)이 포장상자의 사변에 걸쳐 선택적으로 마련할 수 있도록 하는 것이 바람직하다. 이 경우 분할선(20)은 사용될 위치에 걸이판(17)을 제외한 나머지는 걸림판(15)이 가진 본래의 역할을 수행할 수 있도록 점선형으로 형성하는 것이 바람직하다.

[0025] 본 고안의 일실시예에 따른 포장상자를 도 2 내지 도 6을 참조하여 걸이판(17)을 노출시키는 과정을 살펴보도록 한다. 먼저 상측 외부벽판(12)을 도 2처럼 상향으로 수직하게 절첩한 다음, 내부벽판(13)을 하향으로 수직하게 절첩한다. 여기서 내부벽판(13)이 외부벽판(12)에 포개지면, 걸림판(15)은 하판(11)의 상면에 밀착된 상태로 절첩된다. 그리고 지지판(14)을 도 3처럼 서로 평행하게 내측으로 절첩해 두고, 하측 외·내부벽판(12)(13)도 상측과 동일한 순서로 절첩해둔다. 이러한 과정은 절첩되는 과정의 이해를 돕기 위해 별의로 설명하고 도시하였으나 상·하측 외·내부벽판(12)(13)을 동시에 절첩하는 것이 바람직하다.

[0026] 이어서 도 4처럼 좌·우측 외부벽판(12)을 상향으로 수직하게 절첩한 다음, 도 5처럼 내부벽판(13)을 하향으로 수직하게 절첩한다. 여기서 외부벽판(12)을 절첩할 때에 상·하측 외부벽판(12)과 이웃하게 연결된 보강판(19)이 지지판(14)에 중앙을 기점(대각선)으로 포개지게 절첩된다. 그리고 내부벽판(13)을 절첩하면 걸림판(15)은 하판(11)의 상면에 밀착된 상태로 절첩된다. 이때, 분할선(20)에 의해 마련된 걸이판(17)은 걸림판(15)으로 하여금 내측으로 절첩해두어 인출구(30)로 통과시킨다. 한편, 좌·우측 걸림판(15)은 상·하측 걸림판(15)내에 감싸지게 절첩하는 것이 중요하다. 완성된 포장상자는 도 6처럼 사변 중 어느 한 변의 중앙으로 걸이판(17)이 노출되어지고, 마련된 수납공간으로 상품을 넣은 후에 커버상자로 밀폐한 뒤, 도 7처럼 진열대의 걸이봉에 걸어두면 된다.

[0027] 본 고안의 변형예에 따른 포장상자를 도 9 및 도 11을 참조하여 걸이판(17)을 노출시키는 과정을 살펴보도록 한다. 변형예는 일실시예에 비해 분할선(20)의 구조와 형성되는 개수만이 다를 뿐 나머지 절첩과정은 동일하므로 별도의 설명은 생략한다. 먼저 포장상자로부터 걸이판(17)을 노출할 위치를 선정하고, 도 9처럼 선정된 위치에 대응하는 분할선(20)을 절취하여 걸이판(17)을 마련한 다음 도 10처럼 일실시예와 동일하게 절첩하여 도 11a와 같은 포장상자를 완성한다. 이러한 변형예에 따른 포장상자는 도 11b처럼 걸이판(17)을 사변에 걸쳐 모두 노출시킬 수가 있다.

[0028] 본 고안은 기재된 실시예에 한정되는 것은 아니고, 본 고안의 사상 및 범위를 벗어나지 않고 다양하게 수정 및 변형할 수 있음은 이 기술의 분야에서 통상의 지식을 가진 자에게 자명하다. 따라서 그러한 변형예 또는 수정예들은 본 고안의 실용신안등록청구범위에 속한다 해야 할 것이다.

부호의 설명

[0029]

11: 하판 12: 외부벽판

13: 내부벽판 14: 지지판

15: 걸림판 16: 걸이구

17: 걸이판 19: 보강판

20: 분할선 30: 인출구

도면

도면1

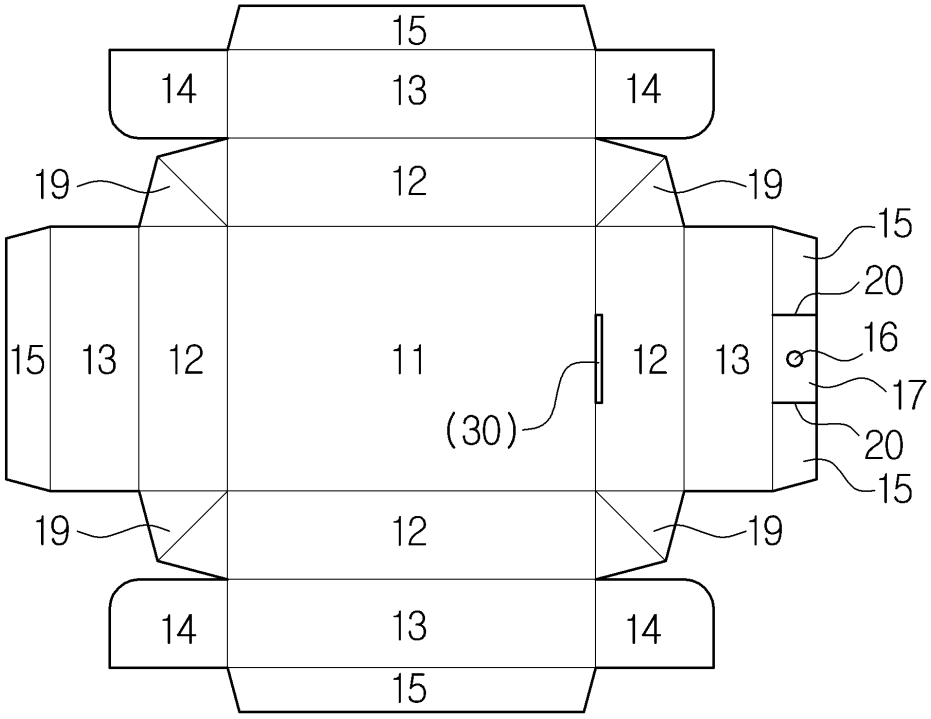
15
14
13
14
19
12
19
15
20
15
13
12
11
12
13
16
17
(30)
20
15
19
12
19
14
13
14
15

도면2

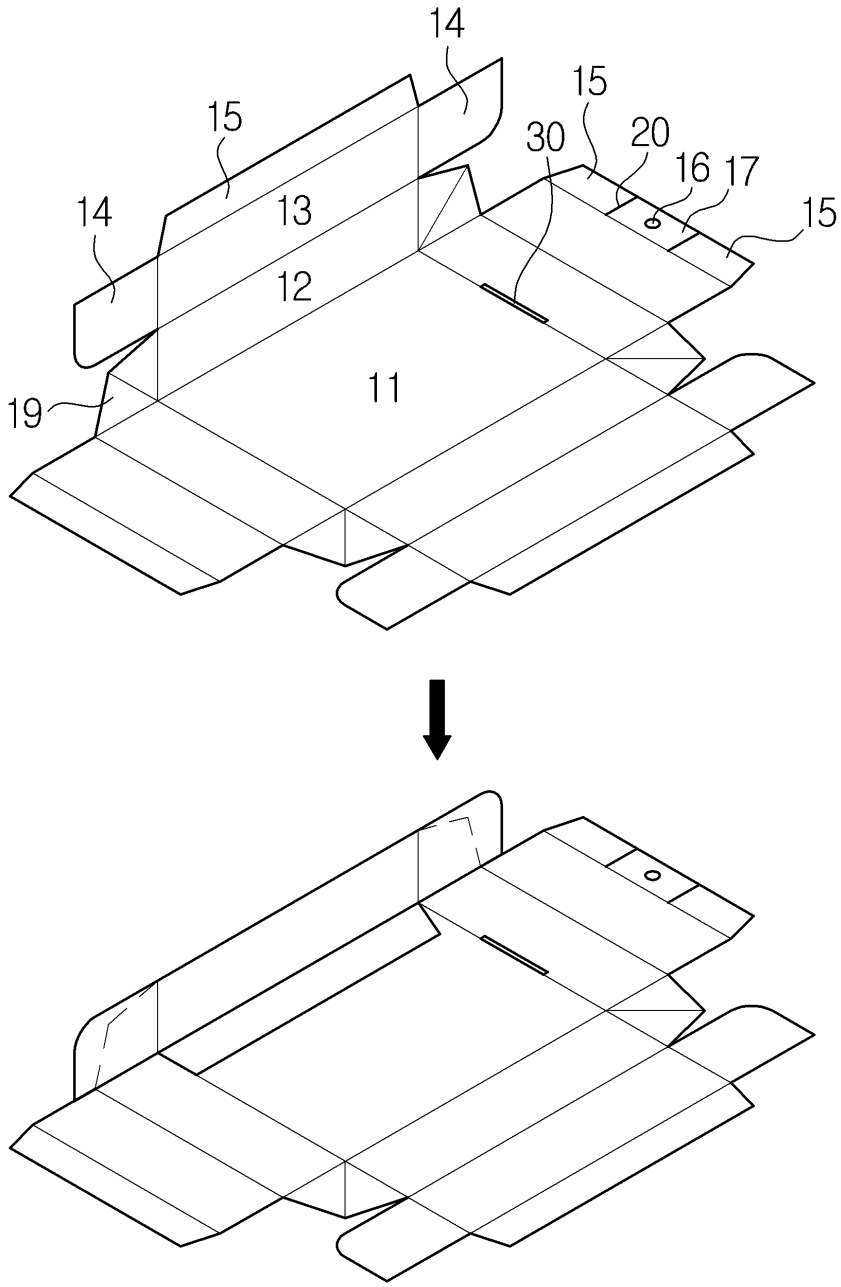

도면3

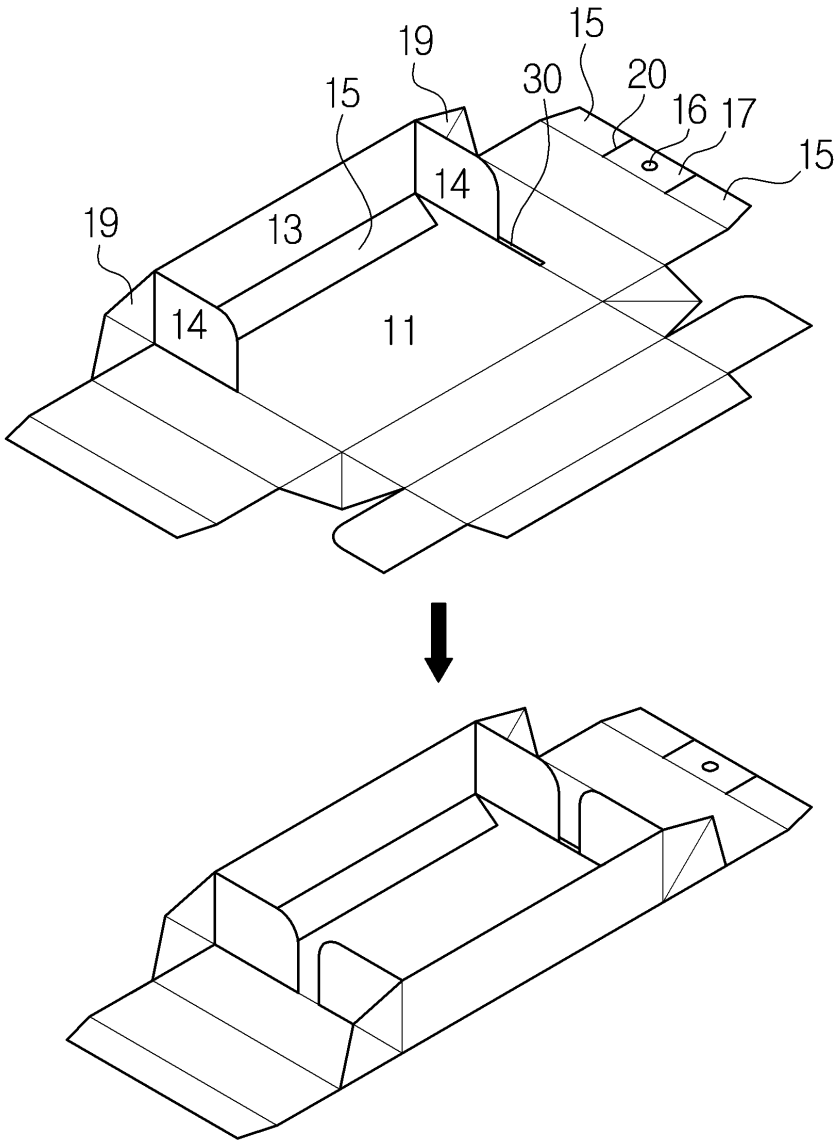

도면4

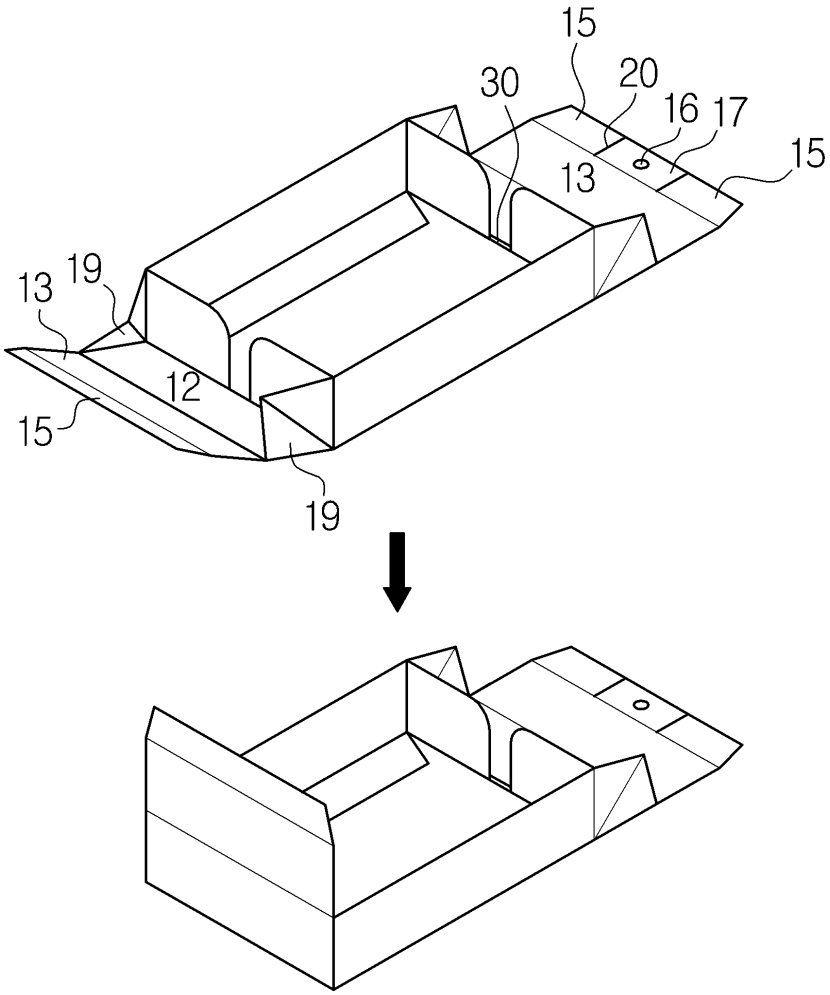

도면5

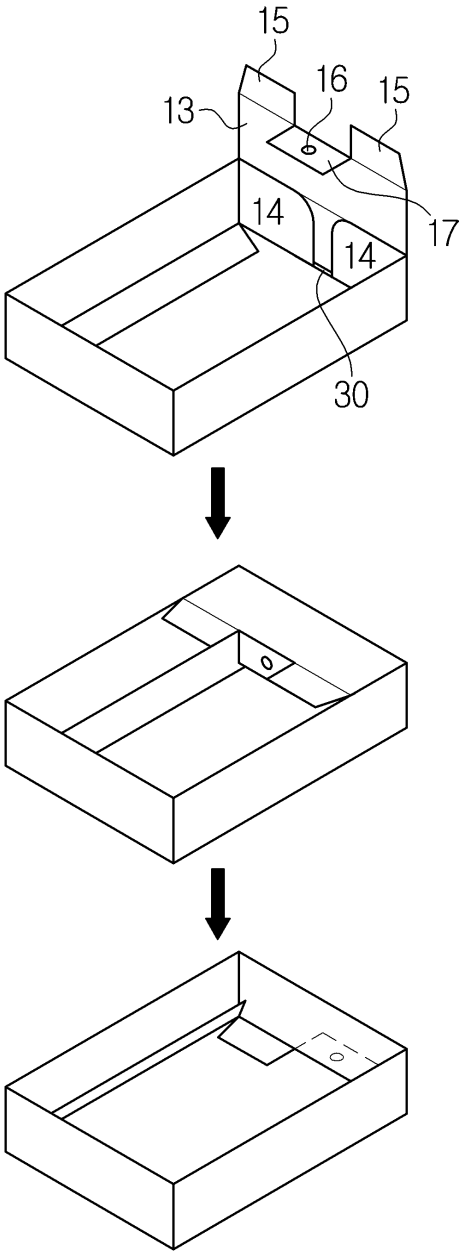

도면6

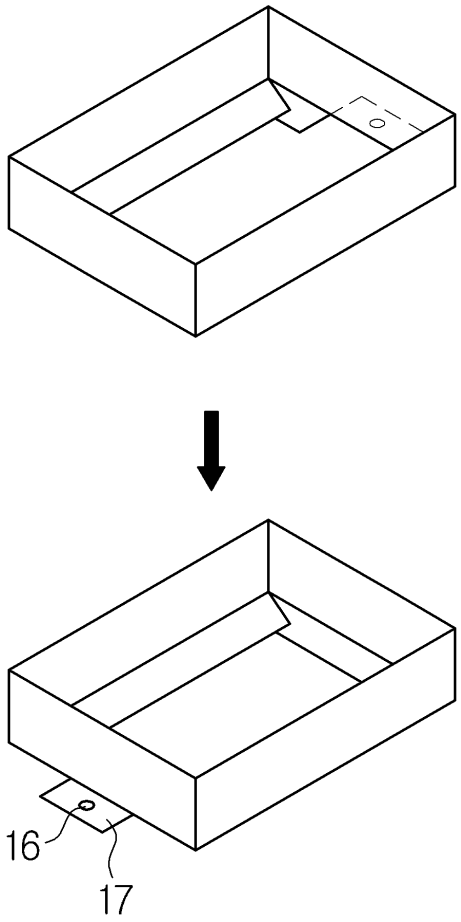

도면7

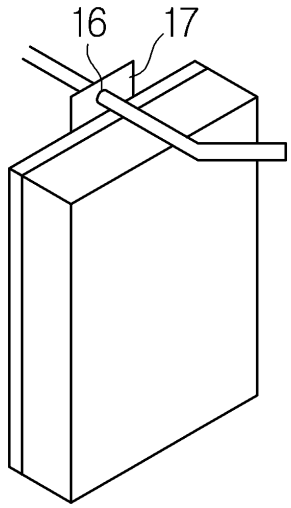

도면8

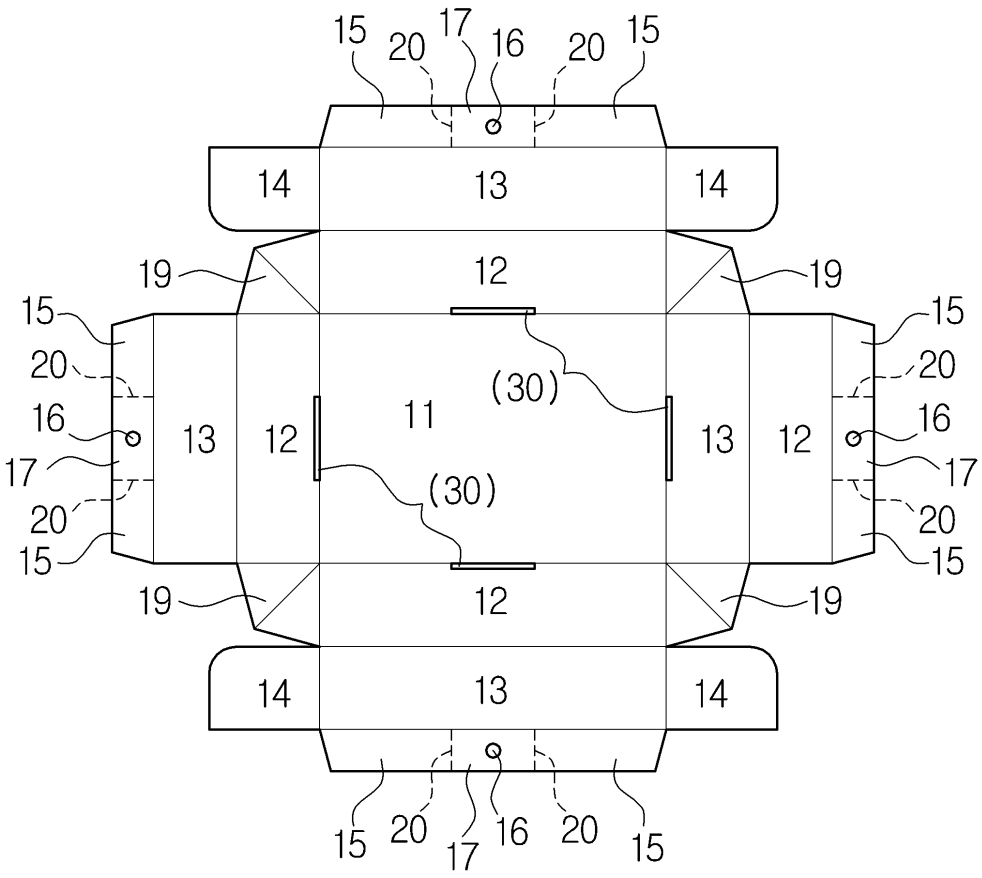
15
20
17
16
20
15
14
13
14
19
12
19
15
20
16
17
20
15
13
12
11
(30)
(30)
13
12
15
20
16
17
20
15
19
12
19
14
13
14
15
20
17
16
20
15

도면9

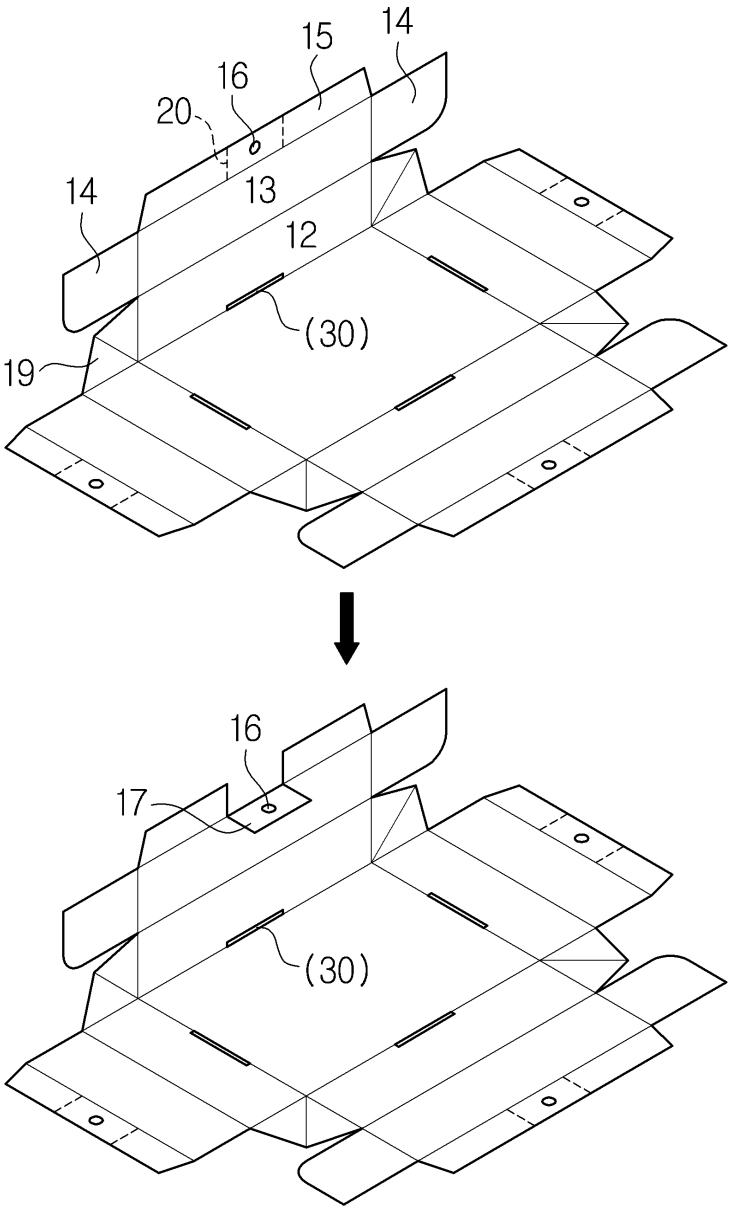

도면10

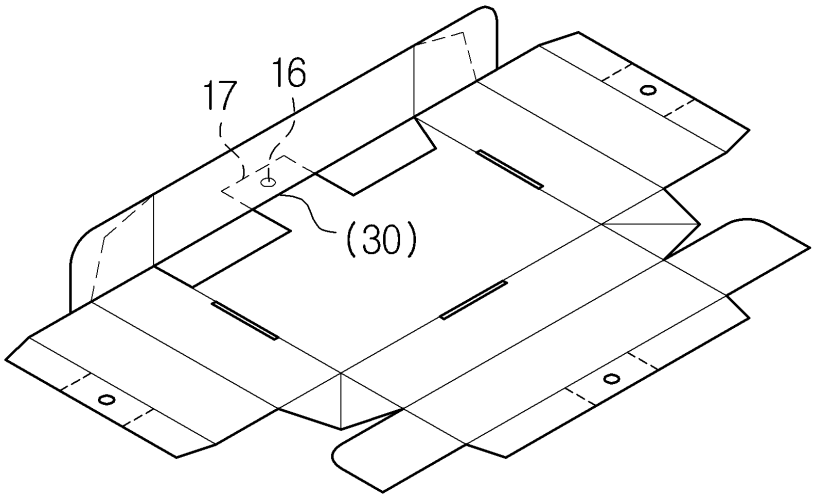

도면11

(a)

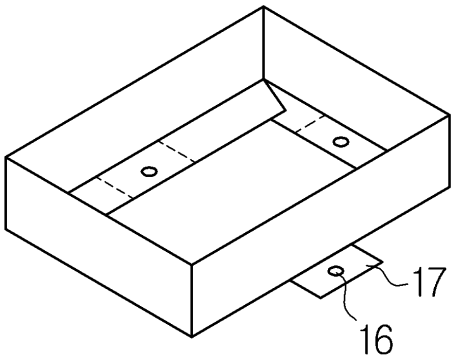

(b)

