(19)中华人民共和国国家知识产权局

(12)实用新型专利

(10)授权公告号 CN 213237044 U
(45)授权公告日 2021.05.18

(21)申请号 202021960698.9
(22)申请日 2020.09.09
(73)专利权人 浙江康隆电子科技有限公司
地址 312000 浙江省绍兴市越城区329国道与越东路东北角4幢厂房5009号
(72)发明人 黄曙
(74)专利代理机构 杭州惟越知识产权代理有限公司 33343
代理人 安龙
(51)Int.Cl.
F21S 2/00(2016.01)
F21V 23/06(2006.01)
F21V 17/10(2006.01)
F21V 7/00(2006.01)
F21V 17/16(2006.01)
F21V 27/00(2006.01)

权利要求书1页 说明书2页 附图2页

(54)实用新型名称

一种易拼接的照明灯

(57)摘要

本实用新型公开了一种易拼接的照明灯,包括至少两个照明灯单元,每个照明灯单元包括安装板,安装板正面设置有若干安装槽,若干安装槽内均粘贴有反光板,且安装槽内均安装有灯管,灯管一侧均连接有电线,电线穿设安装板,安装板背面设置有收线盒,安装板左侧设置有卡接装置,且安装板右侧设置有插接装置,卡接装置和插接装置滑动配合。本实用新型通过卡接装置和插接装置的配合,实现两个照明灯单元的固定连接。

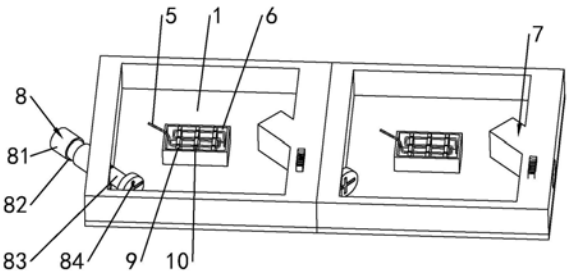

CN 213237044 U

1.一种易拼接的照明灯,包括至少两个照明灯单元,每个照明灯单元包括安装板(1),其特征在于,所述安装板(1)正面设置有若干安装槽(2),若干所述安装槽(2)内均粘贴有反光板(3),且所述安装槽(2)内均安装有灯管(4),所述灯管(4)一侧均连接有电线(5),所述电线(5)穿设安装板(1),所述安装板(1)背面设置有收线盒(6),所述安装板(1)左侧设置有卡接装置(7),且所述安装板(1)右侧设置有插接装置(8),所述卡接装置(7)和所述插接装置(8)滑动配合。

2.根据权利要求1所述的一种易拼接的照明灯,其特征在于,所述卡接装置(7)包括卡接壳(71),所述卡接壳(71)内开设有卡接槽(72),所述卡接槽(72)底部卡设有螺纹槽(73),且所述卡接槽(72)的一侧设置有卡舌(74),所述卡舌(74)的外圈设置有弹簧圈(75),且卡舌(74)一侧设置有连接块(76),所述连接块(76)穿设所述卡接壳(71),所述连接块(76)一端固设有滑动块(77),所述滑动块(77)上设置有划槽。

3.根据权利要求2所述的一种易拼接的照明灯,其特征在于,所述插接装置(8)包括卡块(81),所述卡块(81)外一侧开设有凹槽(82),所述凹槽(82)与所述卡舌(74)滑动配合,所述卡块(81)内螺纹配合有螺栓(83),所述螺栓(83)一端固设有扭块(84),所述扭块(84)端面上开设有十字槽。

4.根据权利要求3所述的一种易拼接的照明灯,其特征在于,所述收线盒(6)内固设有若干的卡板(9),所述卡板(9)上均匀开设有卡接口(10)。

5.根据权利要求4所述的一种易拼接的照明灯,其特征在于,所述灯管(4)外设置有玻璃灯罩(11)。

6.根据权利要求5所述的一种易拼接的照明灯,其特征在于,所述安装板(1)上固定安装有反光侧板(12),所述反光侧板(12)位于安装板(1)的前后左右四个方位。

一种易拼接的照明灯

技术领域

[0001] 本实用新型涉及灯具领域，尤其是一种易拼接的照明灯。

背景技术

[0002] 目前照明灯设计过程中，总长度几十米甚至几百米的连续照明做成一体不太现实，这就需要用到拼接结构。如何能够既拼接操作简单，整体效果统一，又能够保证后续维修方便，是本实用新型亟须解决的问题。

实用新型内容

[0003] 本实用新型的目的是提供一种易拼接的照明灯，具有拼装方便且连接牢固的优点。

[0004] 本实用新型的上述技术目的是通过以下技术方案得以实现的：

[0005] 一种易拼接的照明灯，包括至少两个照明灯单元，每个照明灯单元包括安装板，所述安装板正面设置有若干安装槽，若干所述安装槽内均粘贴有反光板，且所述安装槽内均安装有灯管，所述灯管一侧均连接有电线，所述电线穿设安装板，所述安装板背面设置有收线盒，所述安装板左侧设置有卡接装置，且所述安装板右侧设置有插接装置，所述卡接装置和所述插接装置滑动配合。

[0006] 采用上述技术方案，反光板起到增强照明的效果，收线盒能起到整理和保护电线的作用，同时工作人员能通过卡接装置和插接装置的滑动配合实现两个照明灯单元固定连接。

[0007] 作为优选，所述卡接装置包括卡接壳，所述卡接壳内开设有卡接槽，所述卡接槽底部卡设有螺纹槽，且所述卡接槽的一侧设置有卡舌，所述卡舌的外圈设置有弹簧圈，且卡舌一侧设置有连接块，所述连接块穿设所述卡接壳，所述连接块一端固设有滑动块，所述滑动块上设置有划槽。

[0008] 采用上述技术方案，卡接槽能实现与插接装置的紧密连接，螺纹槽和卡舌能加强卡接的强度，工作人员能通过滑动块的移动控制卡舌的收放，划槽能增加摩擦力。

[0009] 作为优选，所述插接装置包括卡块，所述卡块外一侧开设有凹槽，所述凹槽与所述卡舌滑动配合，所述卡块内螺纹配合有螺栓，所述螺栓一端固设有扭块，所述扭块端面上开设有十字槽。

[0010] 采用上述技术方案，凹槽能卡住卡舌起到固定的作用，同时螺栓能增强固定效果。

[0011] 作为优选，所述收线盒内固设有若干的卡板，所述卡板上均匀开设有卡接口。

[0012] 采用上述技术方案，卡板上的卡接口能够卡住电线，工作人员将电线整理卡接在卡板上，防止电线受损。

[0013] 作为优选，所述灯管外设置有玻璃灯罩。

[0014] 采用上述技术方案，玻璃灯罩能够保护灯管。

[0015] 作为优选，所述安装板上固定安装有反光侧板，所述反光侧板位于安装板的前后

左右四个方位。

[0016] 采用上述技术方案，反光侧板能够将灯管的光线聚集在一个地方，实现光源的有效利用。

附图说明

[0017] 图1为实施例的结构示意图；

[0018] 图2为玻璃灯罩的剖视图；

[0019] 图3为卡接装置的剖视图。

[0020] 附图标记：1、安装板；2、安装槽；3、反光板；4、灯管；5、电线；6、收线盒；7、卡接装置；71、卡接壳；72、卡接槽；73、螺纹槽；74、卡舌；75、弹簧圈；76、连接块；77、滑动块；8、插接装置；81、卡块；82、凹槽；83、螺栓；84、扭块；9、卡板；10、卡接口；11、玻璃灯罩；12、反光侧板。

具体实施方式

[0021] 以下所述仅是本实用新型的优选实施方式，保护范围并不仅局限于该实施例，凡属于本实用新型思路下的技术方案应当属于本实用新型的保护范围。同时应当指出，对于本技术领域的普通技术人员而言，在不脱离本实用新型原理前提下的若干改进和润饰，这些改进和润饰也应视为本实用新型的保护范围。

[0022] 如图1至图3所示，一种易拼接的照明灯，包括至少两个照明灯单元，每个照明灯单元包括安装板1，安装板1上固定安装有反光侧板12，反光侧板12位于安装板1的前后左右四个方位，反光侧板12能够将灯管4的光线聚集在一个地方，实现光源的有效利用，且安装板1正面设置有若干安装槽2，若干安装槽2内均粘贴有反光板3，反光板3能够反射光能增强亮度，且安装槽2内均安装有灯管4，灯管4外设置有玻璃灯罩11，玻璃灯罩11能够保护灯管4。

[0023] 灯管4一侧均连接有电线5，电线5穿设安装板1，安装板1背面设置有收线盒6，收线盒6内固设有若干的卡板9，卡板9上均匀开设有卡接口10，卡板9上的卡接口10能够卡住电线5，工作人员将电线5整理卡接在卡板9上，防止电线5受损。

[0024] 安装板1左侧设置有卡接装置7，卡接装置7包括卡接壳71，卡接壳71内开设有卡接槽72，卡接槽72底部卡设有螺纹槽73，且卡接槽72的一侧设置有卡舌74，卡舌74的外圈设置有弹簧圈75，且卡舌74一侧设置有连接块76，连接块76穿设卡接壳71，连接块76一端固设有滑动块77，滑动块77上设置有划槽，划槽能增强摩擦力，工作人员能够更好地滑动滑动块77，当滑动块77滑动时，带动连接块76的移动，连接块76移动带动卡舌74移动，实现固定和解决固定，弹簧圈75起到复位作用。

[0025] 安装板1右侧设置有插接装置8，插接装置8包括卡块81，卡块81外一侧开设有凹槽82，凹槽82与卡舌74滑动配合，卡块81内螺纹配合有螺栓83，螺栓83一端固设有扭块84，扭块84端面上开设有十字槽，卡块81与卡接槽72滑动配合，实现两个照明灯单元的拼接，同时凹槽82能够卡接卡舌74实现初步固定，工作人员将螺栓83旋转与螺纹槽73配合后，实现两照明灯单元的固定连接，扭块84上的十字槽可以帮助工作人员更好的旋转螺栓83。

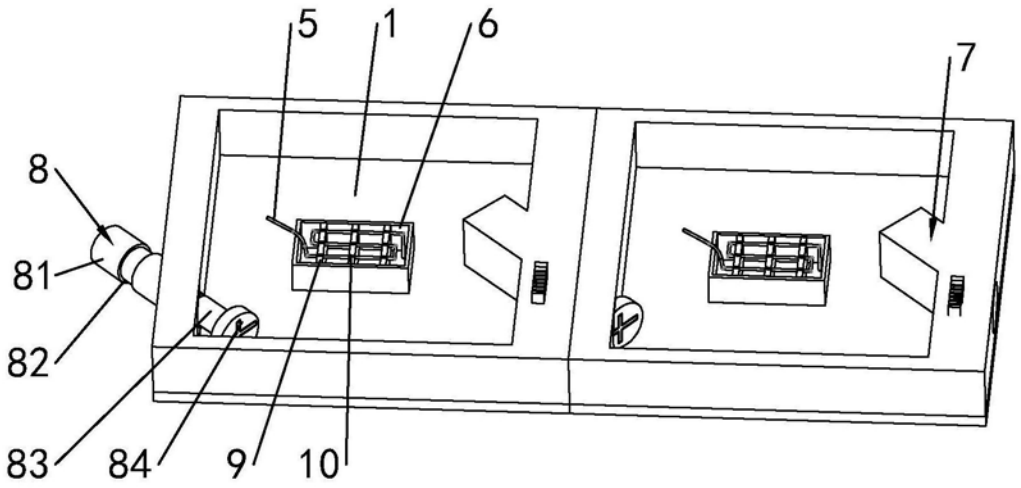

图1

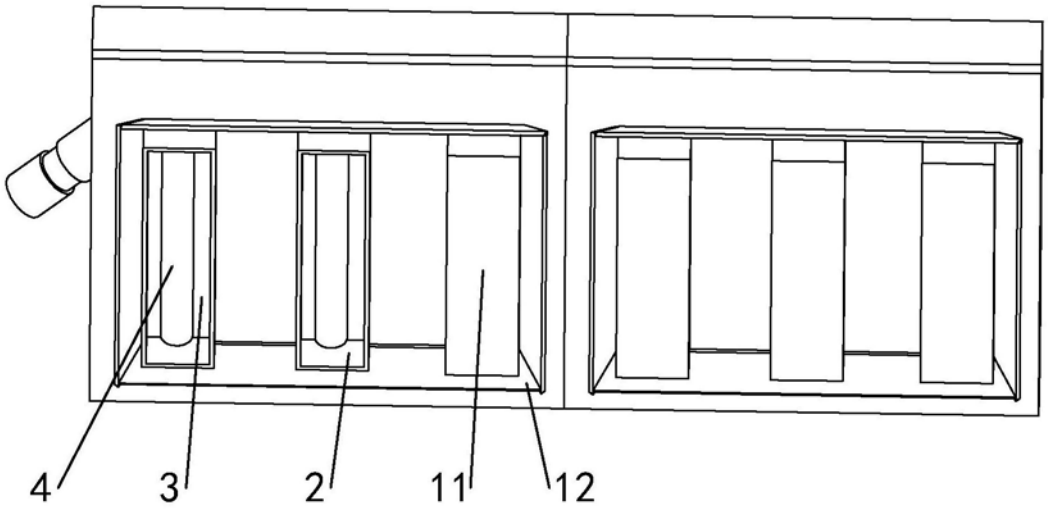

图2

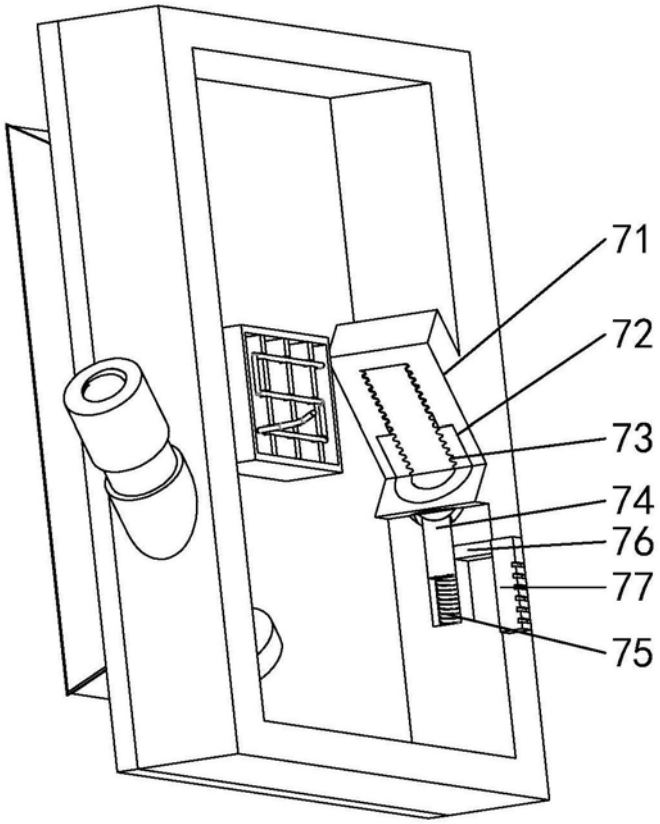

图3