(19)中华人民共和国国家知识产权局

(12)实用新型专利

(10)授权公告号 CN 206379010 U
(45)授权公告日 2017.08.04

(21)申请号 201621453425.9

(22)申请日 2016.12.28

(73)专利权人 赵科宁
地址 陕西省咸阳市昭仁镇东大街0199号

(72)发明人 赵科宁

(74)专利代理机构 无锡华源专利商标事务所（普通合伙）32228
代理人 聂启新

(51)Int.Cl.
G09B 5/02(2006.01)
B43L 1/00(2006.01)

权利要求书1页 说明书2页 附图1页

(54)实用新型名称

一种思想政治教学板

(57)摘要

本实用新型涉及教学辅助装置的技术领域，特别是涉及一种思想政治教学板，其方便显示屏和书写板角度调节，降低使用局限性；并且提高整体固定效果，从而提高使用可靠性；包括主板和支撑架，主板的前侧面上设置有第一放置槽和第二放置槽，并在第一放置槽和第二放置槽内分别设置有显示屏和书写板；第一放置槽内设置有第一放置板和第一转轴，第一放置板顶端设置有第一容置槽，并在第一容置槽内设置有第一滚珠轴承，第二放置槽内设置有第二放置板和第二转轴，第二放置板顶端设置有第二容置槽，并在第二容置槽内设置有第二滚珠轴承；支撑架包括底板、连接板、后板、四组支腿、前螺纹管、后螺纹管和螺纹杆。

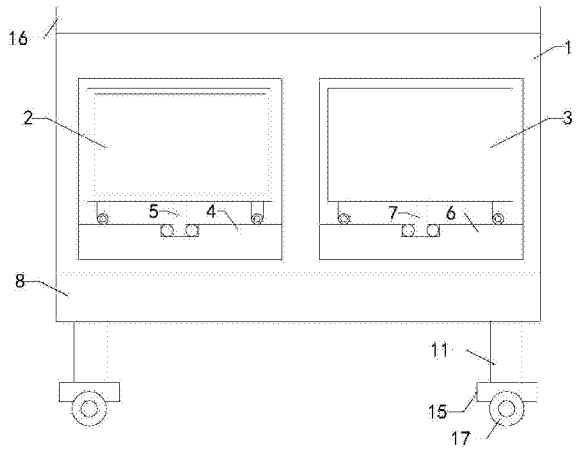

CN 206379010 U

1.一种思想政治教学板，包括主板和支撑架，主板的前侧面上设置有第一放置槽和第二放置槽，并在第一放置槽和第二放置槽内分别设置有显示屏和书写板；其特征在于，所述第一放置槽内设置有第一放置板和第一转轴，所述第一放置板安装在第一放置槽内底壁上，第一放置板顶端设置有第一容置槽，并在第一容置槽内设置有第一滚珠轴承，所述第一转轴的底端插入至第一滚珠轴承内，第一转轴的顶端与显示屏底端连接，所述第二放置槽内设置有第二放置板和第二转轴，所述第二放置板安装在第二放置槽内底壁上，第二放置板顶端设置有第二容置槽，并在第二容置槽内设置有第二滚珠轴承，所述第二转轴的底端插入至第二滚珠轴承内，第二转轴的顶端与书写板底端连接；所述支撑架包括底板、连接板、后板、四组支腿、前螺纹管、后螺纹管和螺纹杆，所述连接板前端与底板后端连接，连接板后端与后板前端连接，所述四组支腿中两组支腿顶端分别与底板底端左侧和右侧连接，另外两组支腿顶端分别与后板底端左侧和右侧连接，所述前螺纹管前端与主板后端连接，后螺纹管后端与后板前端连接，所述螺纹杆前端和后端分别插入并螺装至前螺纹管后端和后螺纹管前端，所述底板顶端设置有卡槽，所述主板底端卡装至所述卡槽内。

2.如权利要求1所述的一种思想政治教学板，其特征在于，还包括四组底座，所述四组底座顶端分别与四组支腿底端连接。

3.如权利要求2所述的一种思想政治教学板，其特征在于，还包括防护板，所述防护板安装在所述主板的顶端。

4.如权利要求3所述的一种思想政治教学板，其特征在于，还包括四组滚轮，所述四组滚轮分别安装在四组底座的底端。

一种思想政治教学板

技术领域

[0001] 本实用新型涉及教学辅助装置的技术领域，特别是涉及一种思想政治教学板。

背景技术

[0002] 众所周知，思想政治教学板是一种用于思想政治教学的辅助装置，其在各个区域中均得到广泛的使用；现有的思想政治教学板包括主板和支撑架，主板安装在支撑架上，主板的前侧面上设置有第一放置槽和第二放置槽，并在第一放置槽和第二放置槽内分别设置有显示屏和书写板；其使用时通过支撑架进行支撑，同时通过显示屏和书写板进行视频教学和书写教学；但是其使用中发现，其显示屏和书写板的角度无法进行调节，导致其使用局限性较高；并且其整体固定效果较差，导致其使用可靠性较低。

实用新型内容

[0003] 为解决上述技术问题，本实用新型提供一种方便显示屏和书写板角度调节，降低使用局限性；并且提高整体固定效果，从而提高使用可靠性的思想政治教学板。

[0004] 本实用新型的一种思想政治教学板，包括主板和支撑架，主板的前侧面上设置有第一放置槽和第二放置槽，并在第一放置槽和第二放置槽内分别设置有显示屏和书写板；所述第一放置槽内设置有第一放置板和第一转轴，所述第一放置板安装在第一放置槽内底壁上，第一放置板顶端设置有第一容置槽，并在第一容置槽内设置有第一滚珠轴承，所述第一转轴的底端插入至第一滚珠轴承内，第一转轴的顶端与显示屏底端连接，所述第二放置槽内设置有第二放置板和第二转轴，所述第二放置板安装在第二放置槽内底壁上，第二放置板顶端设置有第二容置槽，并在第二容置槽内设置有第二滚珠轴承，所述第二转轴的底端插入至第二滚珠轴承内，第二转轴的顶端与书写板底端连接；所述支撑架包括底板、连接板、后板、四组支腿、前螺纹管、后螺纹管和螺纹杆，所述连接板前端与底板后端连接，连接板后端与后板前端连接，所述四组支腿中两组支腿顶端分别与底板底端左侧和右侧连接，另外两组支腿顶端分别与后板底端左侧和右侧连接，所述前螺纹管前端与主板后端连接，后螺纹管后端与后板前端连接，所述螺纹杆前端和后端分别插入并螺装至前螺纹管后端和后螺纹管前端，所述底板顶端设置有卡槽，所述主板底端卡装至所述卡槽内。

[0005] 本实用新型的一种思想政治教学板，还包括四组底座，所述四组底座顶端分别与四组支腿底端连接。

[0006] 本实用新型的一种思想政治教学板，还包括防护板，所述防护板安装在所述主板的顶端。

[0007] 本实用新型的一种思想政治教学板，还包括四组滚轮，所述四组滚轮分别安装在四组底座的底端。

[0008] 与现有技术相比本实用新型的有益效果为：通过上述设置，可以通过第一转轴和第二转轴的旋转带动显示屏和书写板进行旋转角度调节，降低使用局限性；并且通过底板、后板和连接板的设置可提高固定效果，而整体固定时首先将螺纹杆后端插入并螺装至后螺

纹管前端，之后将主板放入至卡槽内，再后旋转螺纹杆向前伸入至前螺纹管的后端，从而完成整体固定。

附图说明

[0009] 图1是本实用新型的结构示意图；

[0010] 图2是图1的右视图。

具体实施方式

[0011] 下面结合附图和实施例，对本实用新型的具体实施方式作进一步详细描述。以下实施例用于说明本实用新型，但不用来限制本实用新型的范围。

[0012] 如图1和图2所示，本实用新型的一种思想政治教学板，包括主板1和支撑架，主板的前侧面上设置有第一放置槽和第二放置槽，并在第一放置槽和第二放置槽内分别设置有显示屏2和书写板3；第一放置槽内设置有第一放置板4和第一转轴5，第一放置板安装在第一放置槽内底壁上，第一放置板顶端设置有第一容置槽，并在第一容置槽内设置有第一滚珠轴承，第一转轴的底端插入至第一滚珠轴承内，第一转轴的顶端与显示屏底端连接，第二放置槽内设置有第二放置板6和第二转轴7，第二放置板安装在第二放置槽内底壁上，第二放置板顶端设置有第二容置槽，并在第二容置槽内设置有第二滚珠轴承，第二转轴的底端插入至第二滚珠轴承内，第二转轴的顶端与书写板底端连接；支撑架包括底板8、连接板9、后板10、四组支腿11、前螺纹管12、后螺纹管13和螺纹杆14，连接板前端与底板后端连接，连接板后端与后板前端连接，四组支腿中两组支腿顶端分别与底板底端左侧和右侧连接，另外两组支腿顶端分别与后板底端左侧和右侧连接，前螺纹管前端与主板后端连接，后螺纹管后端与后板前端连接，螺纹杆前端和后端分别插入并螺装至前螺纹管后端和后螺纹管前端，底板顶端设置有卡槽，主板底端卡装至卡槽内；通过上述设置，可以通过第一转轴和第二转轴的旋转带动显示屏和书写板进行旋转角度调节，降低使用局限性；并且通过底板、后板和连接板的设置可提高固定效果，而整体固定时首先将螺纹杆后端插入并螺装至后螺纹管前端，之后将主板放入至卡槽内，再后旋转螺纹杆向前伸入至前螺纹管的后端，从而完成整体固定。

[0013] 本实用新型的一种思想政治教学板，还包括四组底座15，四组底座顶端分别与四组支腿底端连接。

[0014] 本实用新型的一种思想政治教学板，还包括防护板16，防护板安装在主板的顶端，从而防止雨雪天气对显示屏和书写板的影响，提高使用可靠性。

[0015] 本实用新型的一种思想政治教学板，还包括四组滚轮17，四组滚轮分别安装在四组底座的底端，方便移动。

[0016] 以上所述仅是本实用新型的优选实施方式，应当指出，对于本技术领域的普通技术人员来说，在不脱离本实用新型技术原理的前提下，还可以做出若干改进和变型，这些改进和变型也应视为本实用新型的保护范围。

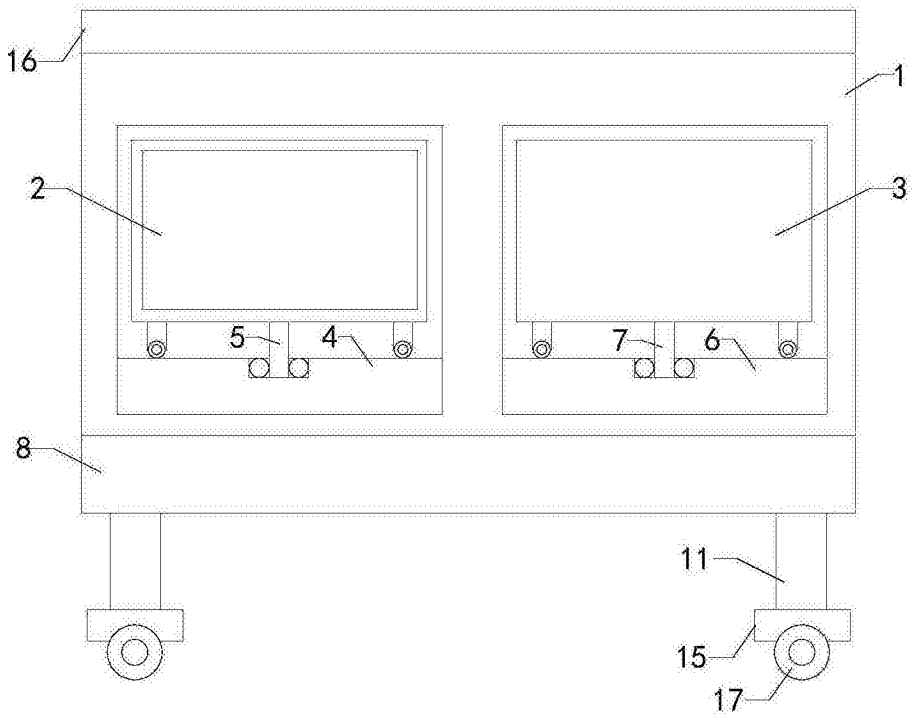

图1

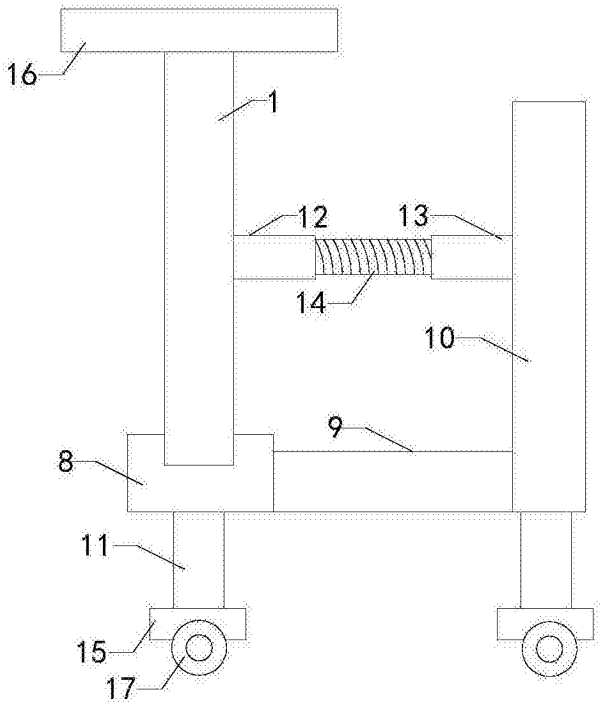

图2