(19)中华人民共和国国家知识产权局

(12)实用新型专利

(10)授权公告号 CN 202513457 U
(45)授权公告日 2012.10.31

(21)申请号 201220016921.3

(22)申请日 2012.01.16

(73)专利权人 苏州江能电气设备有限公司
地址 215121 江苏省苏州市工业园区唯亭镇金陵东路 188 号

(72)发明人 林厚存 董放胜

(51)Int.Cl.
H02B 1/26(2006.01)

权利要求书 1 页 说明书 2 页 附图 1 页

(54)实用新型名称

一种电气柜眉头

(57)摘要

本实用新型涉及电气设备技术领域，尤其是涉及一种电气柜眉头，其包括电气柜本体和与电气柜本体枢接的柜门，所述电气柜本体与柜门枢接的一侧连接有异型眉头，所述异型眉头的一端连接有至少两个安装孔，本实用新型结构简单，在电气柜本体与柜门枢接的一侧连接有异型眉头，且异型眉头的一端连接有至少两个安装孔，通过安装孔与电气柜本体螺纹连接或插接连接，可使电气柜本体与异型眉头装卸方便，便于更换。

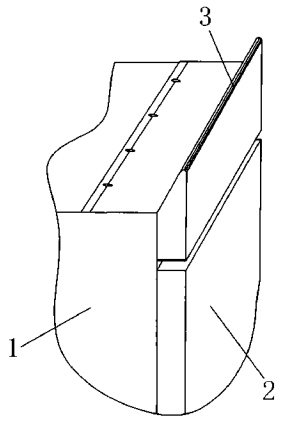

CN 202513457 U

1. 一种电气柜眉头，包括电气柜本体 (1) 和与电气柜本体 (1) 枢接的柜门 (2)，其特征在于：所述电气柜本体 (1) 与柜门 (2) 枢接的一侧连接有异型眉头 (3)，所述异型眉头 (3) 的一端连接有至少两个安装孔。

2. 根据权利要求 1 所述的一种电气柜眉头，其特征在于：所述异型眉头 (3) 包括信息显示板，所述信息显示板一侧连接有斜连接板 (5)，所述斜连接板 (5) 的末端连接有固定板 (6)。

一种电气柜眉头

技术领域

[0001] 本实用新型涉及电气设备技术领域，尤其是涉及一种电气柜眉头。

背景技术

[0002] 电气柜眉头主要用于显示该电气柜的型号、柜名、制造商等主要信息，其次还可以装饰电气柜。目前电气柜眉头大多数采用截面为长方形的型材焊接成型，其型材厚度大，用该种型材焊接固定于电气柜时，会造成电气柜以及眉头的变形，从而影响外观质量，另外，现有的眉头安装好后，其装卸更换不便。

实用新型内容

[0003] 针对上述现有技术存在的不足，本实用新型的目的是提供一种电气柜眉头，它具有结构简单、装卸方便的特点。

[0004] 为了实现上述目的，本实用新型所采用的技术方案是：一种电气柜眉头，包括电气柜本体和与电气柜本体枢接的柜门，所述电气柜本体与柜门枢接的一侧连接有异型眉头，所述异型眉头的一端连接有至少两个安装孔。

[0005] 其中，所述异型眉头包括信息显示板，所述信息显示板一侧连接有斜连接板，所述斜连接板的末端连接有固定板。

[0006] 采用上述结构后，本实用新型和现有技术相比所具有的优点是：其包括电气柜本体和与电气柜本体枢接的柜门，所述电气柜本体与柜门枢接的一侧连接有异型眉头，所述异型眉头的一端连接有至少两个安装孔，本实用新型结构简单，在电气柜本体与柜门枢接的一侧连接有异型眉头，且异型眉头的一端连接有至少两个安装孔，通过安装孔与电气柜本体螺纹连接或插接连接，可使电气柜本体与异型眉头装卸方便，便于更换。

附图说明

[0007] 下面结合附图和实施例对本实用新型进一步说明。

[0008] 图 1 是本实用新型的结构示意图。

[0009] 图 2 是本实用新型中异型眉头的结构示意图。

[0010] 图中：1、电气柜本体；2、柜门；3、异型眉头；5、斜连接板；6、固定板。

具体实施方式

[0011] 以下所述仅为本实用新型的较佳实施例，并不因此而限定本实用新型的保护范围。

[0012] 如图 1 和图 2 所示：一种电气柜眉头，包括电气柜本体 1 和与电气柜本体 1 枢接的柜门 2，所述电气柜本体 1 与柜门 2 枢接的一侧连接有异型眉头 3，所述异型眉头 3 的一端连接有至少两个安装孔，本实用新型结构简单，在电气柜本体 1 与柜门 2 枢接的一侧连接有异型眉头 3，且异型眉头 3 的一端连接有至少两个安装孔，通过安装孔与电气柜本体 1 螺纹

连接或插接连接，可使电气柜本体 1 与异型眉头 3 装卸方便，便于更换。

[0013] 本实施例中，所述异型眉头 3 包括信息显示板，所述信息显示板一侧连接有斜连接板 5，所述斜连接板 5 的末端连接有固定板 6，所述斜连接板 5 与所述固定板 6 的配合连接，可使本实用新型外形美观，进一步装卸方便。

[0014] 以上所述仅是本实用新型的较佳实施方式，故凡依本实用新型专利申请范围所述的构造、特征及原理所做的等变化或修饰，均包括于本实用新型专利申请范围内。

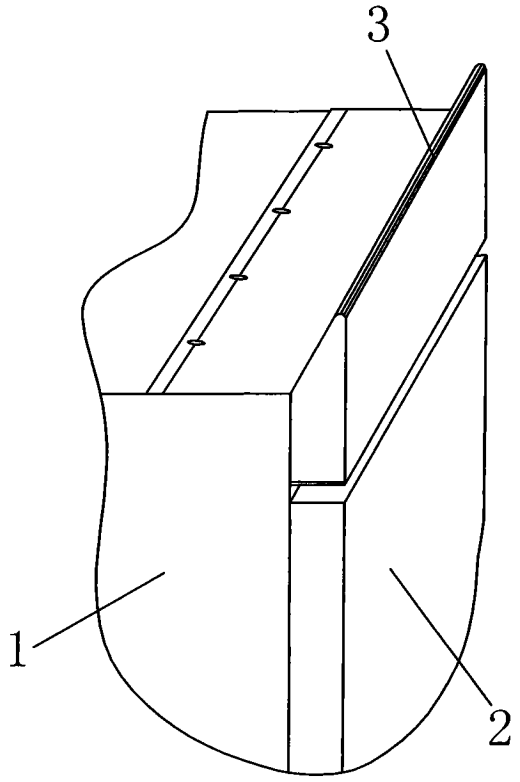

图 1

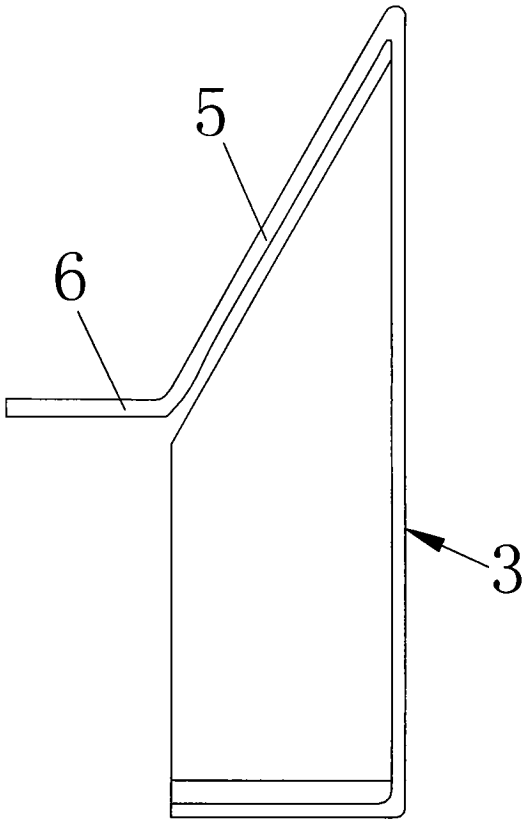

图 2