(19)国家知识产权局

(12)实用新型专利

(10)授权公告号 CN 221787108 U
(45)授权公告日 2024.10.01

(21)申请号 202323238124.7

(22)申请日 2023.11.28

(73)专利权人 香港大学深圳医院
地址 518000 广东省深圳市福田区海园一路1号(侨城东路与白石路交汇处)

(72)发明人 杨美华 李维佳 霍然 李金贵 张喆婧玥

(74)专利代理机构 深圳市君胜知识产权代理事务所(普通合伙) 44268
专利代理师 王永文

(51)Int.Cl.
A61G 7/07(2006.01)

权利要求书1页 说明书5页 附图7页

(54)实用新型名称

一种耳石症侧卧位康复枕

(57)摘要

本申请涉及医疗器械领域,提出了一种耳石症侧卧位康复枕,其包括:垫枕,垫枕上设置有凹陷部,凹陷部用于承接使用者的头部,垫枕单独使用时耳石症侧卧位康复枕处于仰卧状态;以及基枕,基枕可拆卸地连接在垫枕上,基枕上形成有倾斜面;倾斜面与垫枕相贴合并垫高垫枕,垫枕与基枕组合使用时耳石症侧卧位康复枕处于侧卧状态。本实验学校的有益之处在于垫枕在单独使用时能够作为使用者仰卧时的枕头;而在垫枕与基枕组合使用时,能够将垫枕垫高,以将整个耳石症侧卧位康复枕变为适配使用者侧卧位的形态;以免使用者侧卧时感受到不适。

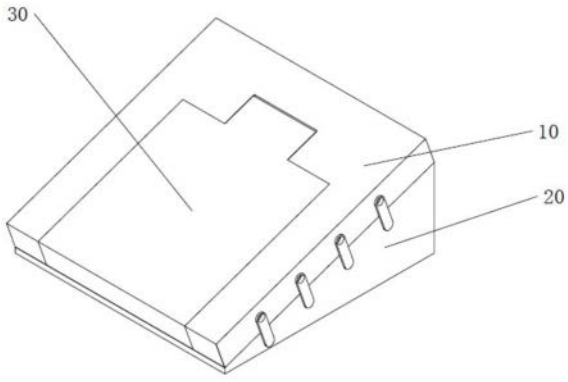

CN 221787108 U

1.一种耳石症侧卧位康复枕,其特征在于,包括:

垫枕,所述垫枕上设置有凹陷部,所述凹陷部用于承接使用者的头部;

以及基枕,所述基枕可拆卸地连接在所述垫枕上,所述基枕上形成有倾斜面;

所述垫枕与所述基枕拆卸后具有仰卧使用状态以及与所述基枕相连接后具有侧卧状态;

其中在所述侧卧状态下,所述倾斜面与所述垫枕相贴合并垫高所述垫枕。

2.根据权利要求1所述的耳石症侧卧位康复枕,其特征在于,所述垫枕包括横枕以及两条竖枕;所述凹陷部位于所述横枕上;两条所述竖枕的一端分别连接在所述横枕的两端上并朝向同一方向延伸;两条所述竖枕彼此间相背离的面上均连接有若干条条带,所述条带上设置有第一连接部;所述基枕上设置有第二连接部,所述第一连接部与所述第二连接部相配。

3.根据权利要求2所述的耳石症侧卧位康复枕,其特征在于,所述第二连接部位于所述倾斜面的两侧。

4.根据权利要求2所述的耳石症侧卧位康复枕,其特征在于,所述耳石症侧卧位康复枕还包括填充枕,所述填充枕位于两条所述竖枕之间,并用于填充两条所述竖枕之间的空隙以及所述凹陷部;所述垫枕、所述基枕以及所述竖枕共同使用时,所述耳石症侧卧位康复枕处于背靠状态。

5.根据权利要求4所述的耳石症侧卧位康复枕,其特征在于,两条所述竖枕上靠近彼此的面上设置有第三连接部,所述填充枕的两侧设置有与所述第三连接部相配的第四连接部,所述填充枕通过所述第四连接部可拆卸地连接在所述竖枕上。

6.根据权利要求5所述的耳石症侧卧位康复枕,其特征在于,所述耳石症侧卧位康复枕还包括圆枕,所述圆枕可拆卸地连接在所述垫枕上,并用以承接使用者的颈部。

7.根据权利要求6所述的耳石症侧卧位康复枕,其特征在于,所述圆枕的两端均设置有连接带,所述连接带上设置有与所述第三连接部相配的第五连接部,当所述耳石症侧卧位康复枕处于所述侧卧状态时,所述圆枕通过所述第五连接部可拆卸地所述垫枕上。

8.根据权利要求7所述的耳石症侧卧位康复枕,其特征在于,所述第五连接部设置在所述连接带上背离所述圆枕的一面上,且所述第五连接部位于所述连接带上与所述圆枕连接处相对应的位置。

9.根据权利要求7所述的耳石症侧卧位康复枕,其特征在于,所述连接带上背离所述圆枕的一端还设置有第六连接部,两条所述竖枕彼此相背离的一面上均设置有与所述第六连接部相配的第七连接部;当所述耳石症侧卧位康复枕处于所述背靠状态时,所述圆枕通过所述第六连接部可拆卸地在所述垫枕上。

10.根据权利要求9所述的耳石症侧卧位康复枕,其特征在于,所述第七连接部位于所述条带上的所述条带与所述竖枕连接点相对应的位置。

一种耳石症侧卧位康复枕

技术领域

[0001] 本申请涉及医疗器械技术领域,特别涉及一种耳石症侧卧位康复枕。

背景技术

[0002] 理想的枕头应该能够适应个体的肩宽及颈椎生理曲度,使得颈部肌肉处于放松状态,从而在睡眠中得到充分休息。目前,传统的枕头是在枕套中填充棉花、丝绵、荞麦皮或谷物等形成一个高度大致一致的支撑面,使用者使用时仅头部接触位置可以获得支撑。

[0003] 但是,人体在仰卧和侧卧位置头部高度不同,高度一致的枕头难以保证不同睡姿下头部和颈部被有效支撑,舒适性比较差,容易对使用者的颈椎以及肩颈造成不良影响。特别是对于某些患有耳石症的患者,其在发病时通常需要选用侧卧位进行休息,因此患者在治疗过程中需要按需改变自身的卧姿,枕头的形状如果无法与患者的卧姿相匹配将造成患者感到不适。

[0004] 因此,现有技术还存在改进的空间。

实用新型内容

[0005] 为了解决现有技术中枕头无法适配使用者侧卧位睡姿的这一技术问题,本申请提出了一种耳石症侧卧位康复枕,该耳石症侧卧位康复枕能够通过改变其组成来改变整个耳石症侧卧位康复枕的形态,进而适配使用者的不同睡姿。

[0006] 该耳石症侧卧位康复枕包括:

[0007] 垫枕,垫枕上设置有凹陷部,凹陷部用于承接使用者的头部,垫枕单独使用时耳石症侧卧位康复枕处于仰卧状态;

[0008] 以及基枕,基枕可拆卸地连接在垫枕上,基枕上形成有倾斜面;倾斜面与垫枕相贴合并垫高垫枕,垫枕与基枕组合使用时耳石症侧卧位康复枕处于侧卧状态。

[0009] 其中,垫枕包括横枕以及两条竖枕;凹陷部位于横枕上;两条竖枕的一端分别连接在横枕的两端上并朝向同一方向延伸;两条竖枕彼此间相背离的面上均连接有若干条条带,条带上设置有第一连接部;基枕上设置有第二连接部,第一连接部与第二连接部相配。

[0010] 进一步地,第二连接部位于倾斜面的两侧。

[0011] 耳石症侧卧位康复枕还包括填充枕,填充枕位于两条竖枕之间,并用于填充两条竖枕之间的空隙以及凹陷部;垫枕、基枕以及竖枕共同使用时,耳石症侧卧位康复枕处于背靠状态。

[0012] 两条竖枕上靠近彼此的面上设置有第三连接部,填充枕的两侧设置有与第三连接部相配的第四连接部,填充枕通过第四连接部可拆卸地连接在竖枕上。

[0013] 进一步地,耳石症侧卧位康复枕还包括圆枕,圆枕可拆卸地连接在垫枕上,并用以承接使用者的颈部。

[0014] 圆枕的两端均设置有连接带,连接带上设置有与第三连接部相配的第五连接部,当耳石症侧卧位康复枕处于侧卧状态时,圆枕通过第五连接部可拆卸地垫枕上。

[0015] 第五连接部设置在连接带上背离圆枕的一面上,且第五连接部位于连接带上与圆枕连接处相对应的位置。

[0016] 进一步地,连接带上背离圆枕的一端还设置有第六连接部,两条竖枕彼此相背离的一面上均设置有与第六连接部相配的第七连接部;当耳石症侧卧位康复枕处于背靠状态时,圆枕通过第六连接部可拆卸地在垫枕上。

[0017] 进一步地,第七连接部位于条带上的条带与竖枕连接点相对应的位置。

[0018] 较佳地,连接带上设置有长度调节装置,第五连接部设置在连接带上背离圆枕的一端上。

[0019] 较佳地,第一连接部包括凸块,第二连接部包括与凸块相配的凹槽。

[0020] 本实用新型的有益之处在于,垫枕在单独使用时能够作为使用者仰卧时的枕头;而在垫枕与基枕组合使用时,能够将垫枕垫高,以将整个耳石症侧卧位康复枕变为适配使用者侧卧位的形态;以免使用者侧卧时感受到不适。此外,由于垫枕与基枕之间可拆卸地连接在一起,还可以通过改变垫枕在基枕上位置的方式来使得整个耳石症侧卧位康复枕适配不同体型的使用者。

附图说明

[0021] 为了更清楚地说明本实用新型实施例或现有技术中的技术方案,下面将对实施例或现有技术描述中所需要使用的附图作一简单地介绍,显而易见地,下面描述中的附图是本实用新型的一些实施例,对于本领域普通技术人员来讲,在不付出创造性劳动的前提下,还可以根据这些附图获得其他的附图。

[0022] 图1是本申请实施例一提供的耳石症侧卧位康复枕的整体结构示意图;

[0023] 图2是本申请实施例一提供的垫枕的结构示意图;

[0024] 图3是本申请实施例一提供的基枕的结构示意图;

[0025] 图4是本申请实施例一提供的填充枕的结构示意图;

[0026] 图5是本申请实施例一提供的圆枕的结构示意图;

[0027] 图6是本申请实施例一提供耳石症侧卧位康复枕处于侧卧状态下的结构示意图;

[0028] 图7是本申请实施例一提供耳石症侧卧位康复枕处于另一侧卧状态下的结构示意图;

[0029] 图8是本申请实施例一提供的骨架结构的结构示意图。

[0030] 图中:10、垫枕;11、横枕;111、凹陷部;12、竖枕;121、条带;122、第一连接部;123、第三连接部;124、第七连接部;20、基枕;21、倾斜面;22、第二连接部;23、骨架结构;231、L型框;232、三角框;30、填充枕;31、第四连接部;40、圆枕;41、连接带;42、第五连接部;43、第六连接部。

具体实施方式

[0031] 下面详细描述本申请的实施例,所述实施例的示例在附图中示出,其中自始至终相同或类似的标号表示相同或类似的元件或具有相同或类似功能的元件。下面通过参考附图描述的实施例是示例性的,仅用于解释本申请,而不能理解为对本申请的限制。

[0032] 在本申请的描述中,需要理解的是,术语“中心”、“纵向”、“横向”、“上”、“下”、

“前”、“后”、“左”、“右”、“竖直”、“水平”、“顶”、“底”、“内”、“外”等指示的方位或位置关系为基于附图所示的方位或位置关系,仅是为了便于描述本申请和简化描述,而不是指示或暗示所指的装置或元件必须具有特定的方位、以特定的方位构造和操作,因此不能理解为对本申请的限制。此外,术语“第一”、“第二”仅用于描述目的,而不能理解为指示或暗示相对重要性或者隐含指明所指示的技术特征的数量。由此,限定有“第一”、“第二”的特征可以明示或者隐含地包括一个或者更多个该特征。在本申请的描述中,除非另有说明,“多个”的含义是两个或两个以上。

[0033] 在本申请的描述中,需要说明的是,除非另有明确的规定和限定,术语“安装”、“相连”、“连接”应做广义理解,例如,可以是固定连接,也可以是可拆卸连接,或一体地连接;可以是机械连接,也可以是电连接;可以是直接相连,也可以通过中间媒介间接相连,可以是两个元件内部的连通。对于本领域的普通技术人员而言,可以具体情况理解上述术语在本申请中的具体含义。

[0034] 此外,上面所描述的本实用新型不同实施方式中所涉及的技术特征只要彼此之间未构成冲突就可以相互结合。

[0035] 为了解决现有技术中枕头难以适配患者的不同睡姿,难以为各种睡姿的使用者提供有效的头部支撑这一技术问题,本申请提出了一种耳石症侧卧位康复枕,该耳石症侧卧位康复枕能够通过改变自身构成来使得耳石症侧卧位康复枕呈现出不同的形状,进而适配患者的不同睡姿。

[0036] 实施例一

[0037] 请参阅图1,本申请提出的耳石症侧卧位康复枕包括垫枕10与基枕20。

[0038] 请参阅图2,其中,垫枕10大体呈U形,其包括一条横枕11以及两条竖枕12。两条竖枕12的一端分别连接在横枕11的两端上,且二者朝向同一方向延伸。在垫枕10上设置有一用于承接使用者头部的凹陷部111,具体来说,凹陷部111设置在横枕11上,凹陷部111为一段圆弧状凹陷。在垫枕10单独使用时,整个耳石症侧卧位康复枕处于仰卧状态,使用者将会以平躺的姿势使用耳石症侧卧位康复枕;且使用时使用者的躯干部分将位于两条竖枕12之间。

[0039] 请参阅图3,基枕20大体呈棱柱状,其上形成有一倾斜面21。垫枕10可拆卸地连接在基枕20上,当垫枕10连接在基枕20上时,垫枕10上背离凹陷部111的一面与基枕20的倾斜面21相抵接。当基枕20与垫枕10组合在一起时,基枕20能够垫高垫枕10的高度,具体来说是改变横枕11的高度,且横枕11的高度取决于横枕11在倾斜面21上所处的位置。一般来说,使用者侧卧时枕头的高度应当为肩宽的二分之一,因此,通过调节横枕11在倾斜面21上的位置使得耳石症侧卧位康复枕适配不同体型的使用者,请参阅图7,图7中展示了耳石症侧卧位康复枕的一种调节后的状态。故垫枕10与基枕20组合使用时耳石症侧卧位康复枕处于侧卧状态。

[0040] 为了进一步体提升使用时的舒适性,请参阅图8,本实施例的基枕20内部设置有骨架结构23,骨架结构23包括L型框231与两个三角框232。从侧面来看,L型框231的轮廓与基枕20的两条直角边相对应,L型框231用于为整个基枕20提供支撑;三角框232分别设置在L型框231的两侧。骨架结构23内设置有枕芯,枕芯应当由柔软地材质制成,比如记忆海绵,这样发能够有效地提升患者的使用体验,特别是在患者在侧卧时,如果患者的肩部与枕芯接

触,枕芯能够发生变形、被患者压缩,以减小枕芯电机患者肩部的高度,进而减小基枕20上的斜面对于患者造成的不适感。

[0041] 进一步地,在垫枕10的两侧,具体来说是两条竖枕12上彼此相远离的两个面上连接着有若干条条带121,在条带121上背离竖枕12的一端设置有第一连接部122。在本实施例中,第一连接部122为一圆柱状凸起。相应地,在基枕20上倾斜面21的两侧设置有第二连接部22;具体来说,第二连接部22由若干个与圆柱状凸起相配的圆孔组成,上述圆孔设置在基枕20上左右两个侧面上。利用圆柱状凸起与圆孔的相配即可实现将垫枕10可拆卸地连接在基枕20上并调节垫枕10在基枕20上的位置。

[0042] 需要指出的是,当使用者使用侧卧状态的耳石症侧卧位康复枕侧卧时,患者的肩部可能会与基枕20上位于两条竖枕12之间的位置抵接,该区域的基枕20在肩膀的挤压下将会向下凹陷,因此并不会在竖直方向上将患者的肩部垫起过高,其并不会影响到患者使用时的舒适性。

[0043] 此外,基枕20也可以作为斜坡枕单独使用。

[0044] 请参阅图4,为了进一步地提升耳石症侧卧位康复枕的功能,本申请中的耳石症侧卧位康复枕还包括一个填充枕30,请参阅图1,垫枕10、基枕20以及竖枕12共同使用时,整个耳石症侧卧位康复枕处于背靠状态,能够使得耳石症侧卧位康复枕作为靠背使用。填充枕30能够填充竖枕12之间的空隙以及凹陷部111,这样垫枕10与填充枕30的组合将在其背离倾斜面21的一面上形成一个平整的面,使用时使用者可以倚靠在该面上。

[0045] 填充枕30同样可拆卸地连接在垫枕10上。在两条竖枕12彼此相靠近的一面上均设置有第三连接部123,第三连接部123由若干个圆孔组成,将第三连接部123设置成孔状能够避免在侧卧状态下第三连接部123硌到使用者;对应地,在填充枕30的两侧设置有与第三连接部123相配的第四连接部31,第四连接部31由若干个与上述圆孔相配的圆柱状凸起组成。利用第三连接部123与第四连接部31即可实现垫枕10与填充枕30之间的可拆卸连接。

[0046] 为了进一步地提升用户使用耳石症侧卧位康复枕时的舒适性,耳石症侧卧位康复枕还包括一个圆枕40,圆枕40可拆卸地连接在垫枕10上并用于支撑使用者的颈部。

[0047] 请参阅图5,在圆枕40的两个侧面上各设置有一条连接带41。连接带41的一端固定连接在圆枕40的侧面。连接带41的两端分别设置有第五连接部42与第六连接部43,且第五连接部42与第六连接部43分别连接在连接带41相对立的两面上。其中连接带41上第五连接部42所在一端与圆枕40相连接,具体来说是连接带41背离第五连接部42的一面连接在圆枕40的侧面。

[0048] 在耳石症侧卧位康复枕处于侧卧状态时,圆枕40位于两条竖枕12之间。请参阅图6,第五连接部42能够与第三连接部123相配,故第五连接部42为一个圆柱状凸起,通过与不同的第三连接部123中的圆孔相配,即可改变圆枕40在两条竖枕12之间的位置,从而使得圆枕40能够适配不同体型的使用者。

[0049] 当耳石症侧卧位康复枕处于背靠状态时,圆枕40同样能够可拆卸地连接在垫枕10上。在垫枕10的两侧,具体来说是两条竖枕12上相背离的两面上均设置有第七连接部124。第七连接部124能够与第六连接部43相配;同样地,第六连接部43包含若干个凸块,而第七连接部124上包含若干个与上述凸块相配的圆孔,这样发就能够实现第七连接部124能够与第六连接部43之间的可拆卸连接。

[0050] 进一步地,第七连接部124中所包含的圆孔数量与第一连接部122的圆柱状凸起的数量相同,且二者同样相配。具体来说,第七连接部124的圆孔设置在竖枕12上竖枕12与条带121相连接的位置。此外,在垫枕10单独使用时,可以将第一连接部122连接在第七连接部124上以收纳条带121,避免条带121晃动或是被拉扯。

[0051] 实施例二

[0052] 基于实施例一,为了简化耳石症侧卧位康复枕的整体结构,可以将条带121与连接带41设置为能够伸缩的带子,比如在二者上设置调节扣。在必要时可以利用调节扣缩短二者的长度以实现二者的收纳。此外,还可以在竖枕12以及圆枕40上设置固定在二者侧壁上的收纳袋,用以收到条带121或是连接带41,进一步地避免条带121或是连接带41受损。

[0053] 由于连接带41的长度可调整,这样即可省去连接带41上的第六连接部43,此时第五连接部42应当设置在连接带41上背离圆枕40的一端,只要将第五连接部42设置成同第七连接部124相配,同样能够实现将连接带41连接到垫枕10的侧面上。在侧卧状态时,收紧连接带41,此时第五连接部42同第三连接部123相配;在背靠状态时,拉长连接带41以实现第五连接部42与第七连接部124的相配。由此即可实现简化连接带41结构的效果。

[0054] 综上所述,通过垫枕10、基枕20以及填充枕30三者之间的排列组合即可实现耳石症侧卧位康复枕功能的多样化,从而使得耳石症侧卧位康复枕能够适配使用者不同的姿态,从而提升使用者的使用体验。

[0055] 显然,上述实施例仅仅是为清楚地说明所作的举例,而并非对实施方式的限定。对于所属领域的普通技术人员来说,在上述说明的基础上还可以做出其它不同形式的变化或变动。这里无需也无法对所有的实施方式予以穷举。而由此所引伸出的显而易见的变化或变动仍处于本实用新型创造的保护范围之中。

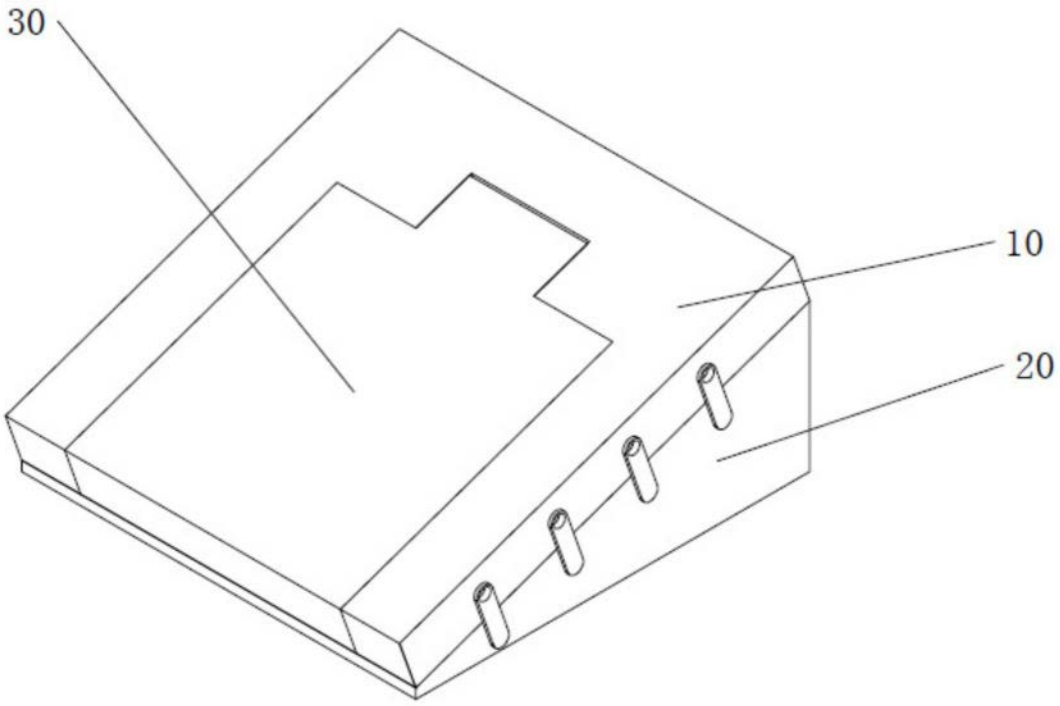

图1

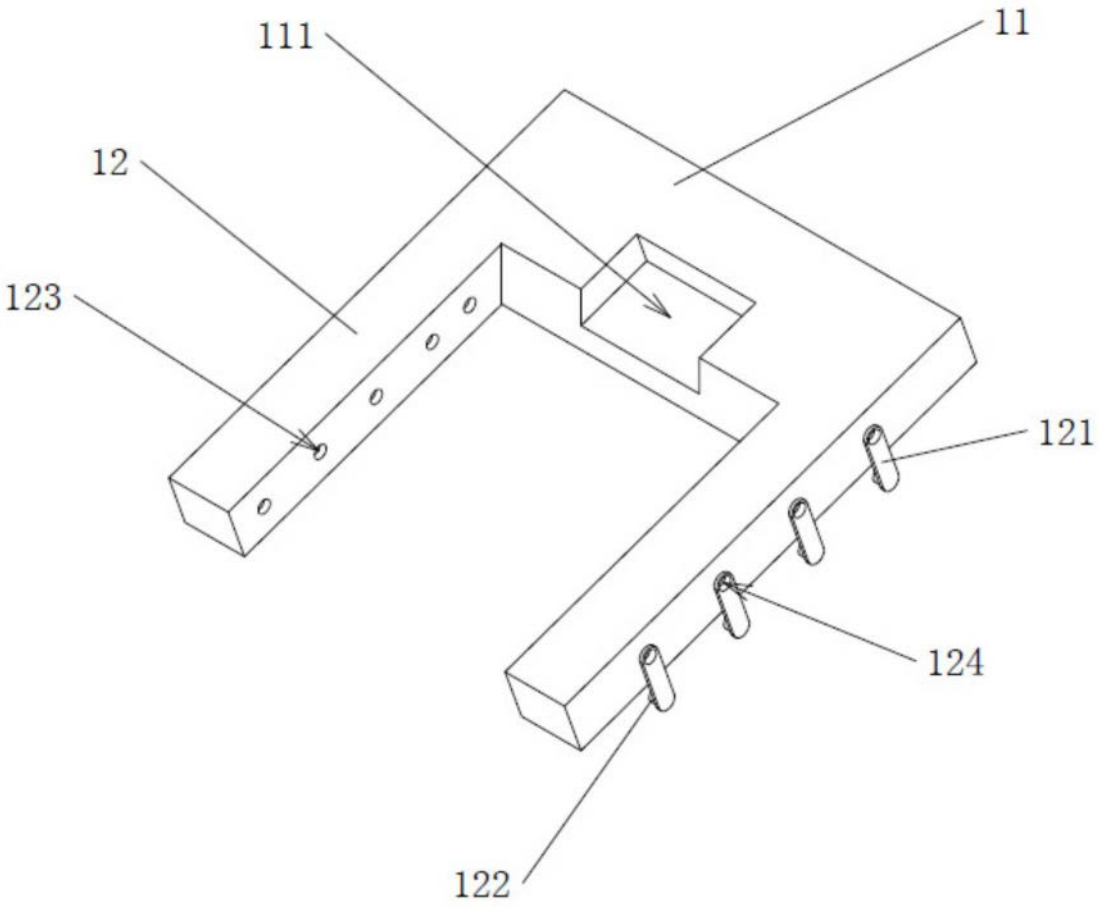

图2

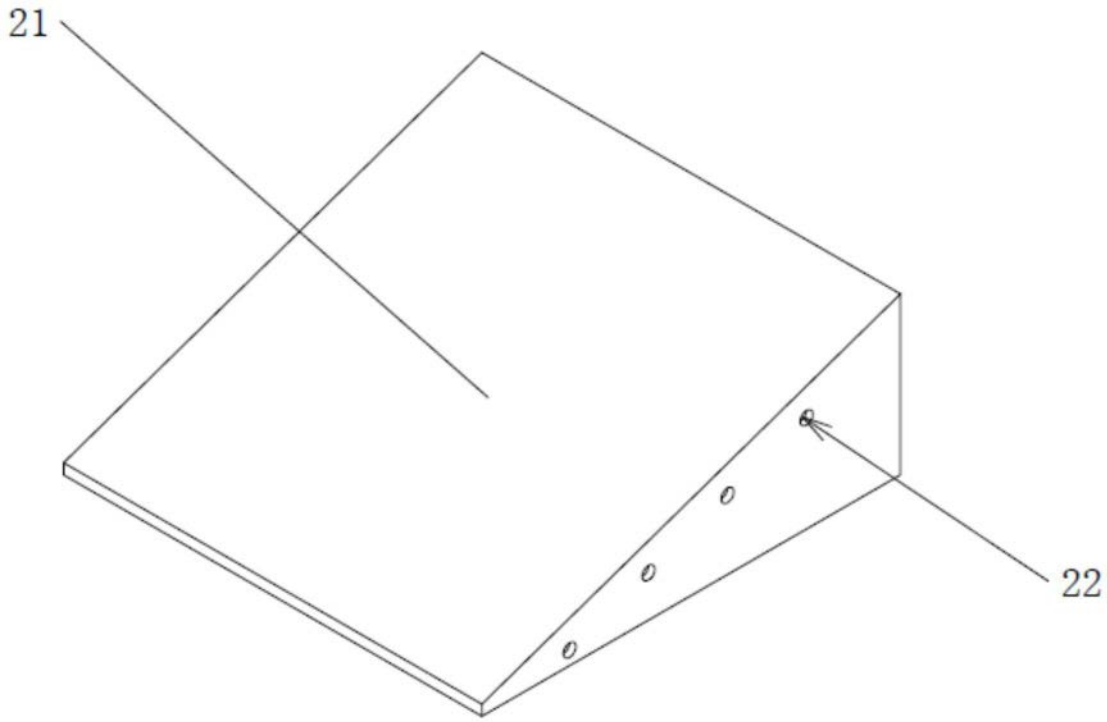

图3

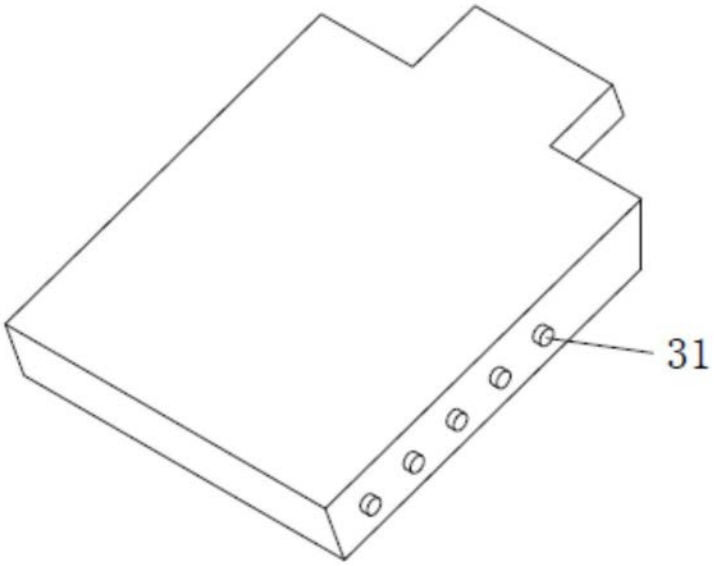

图4

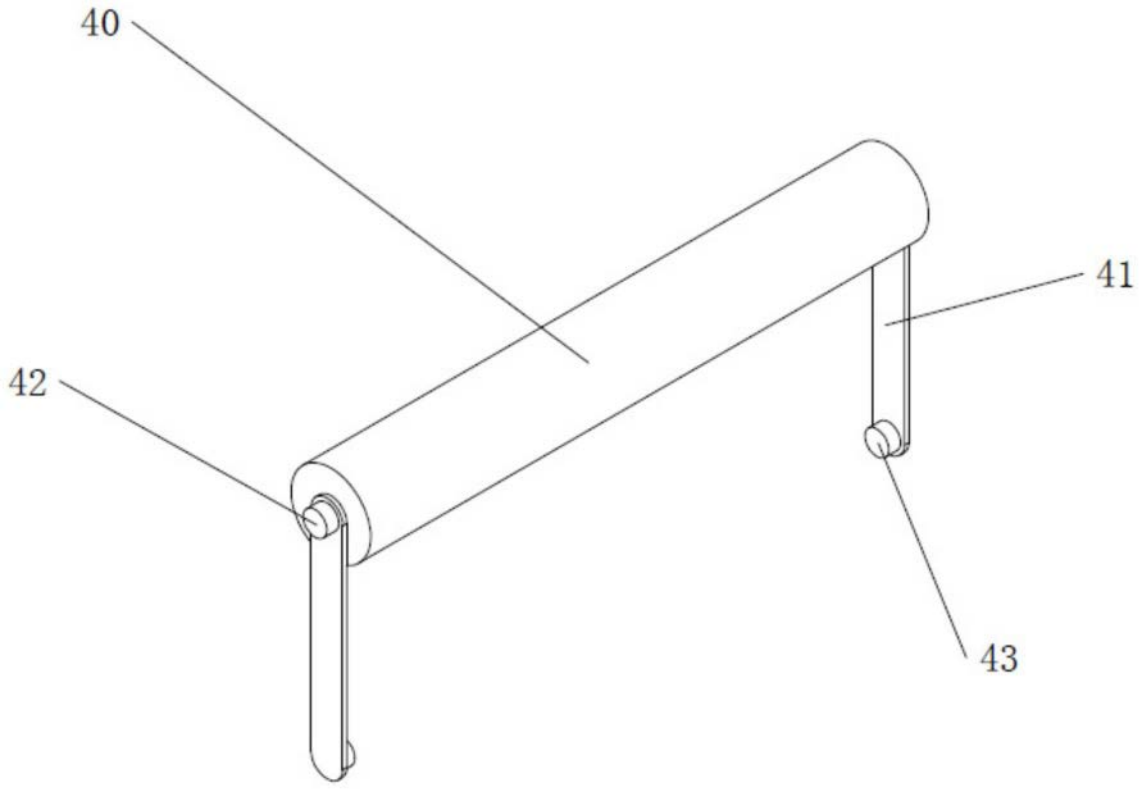

图5

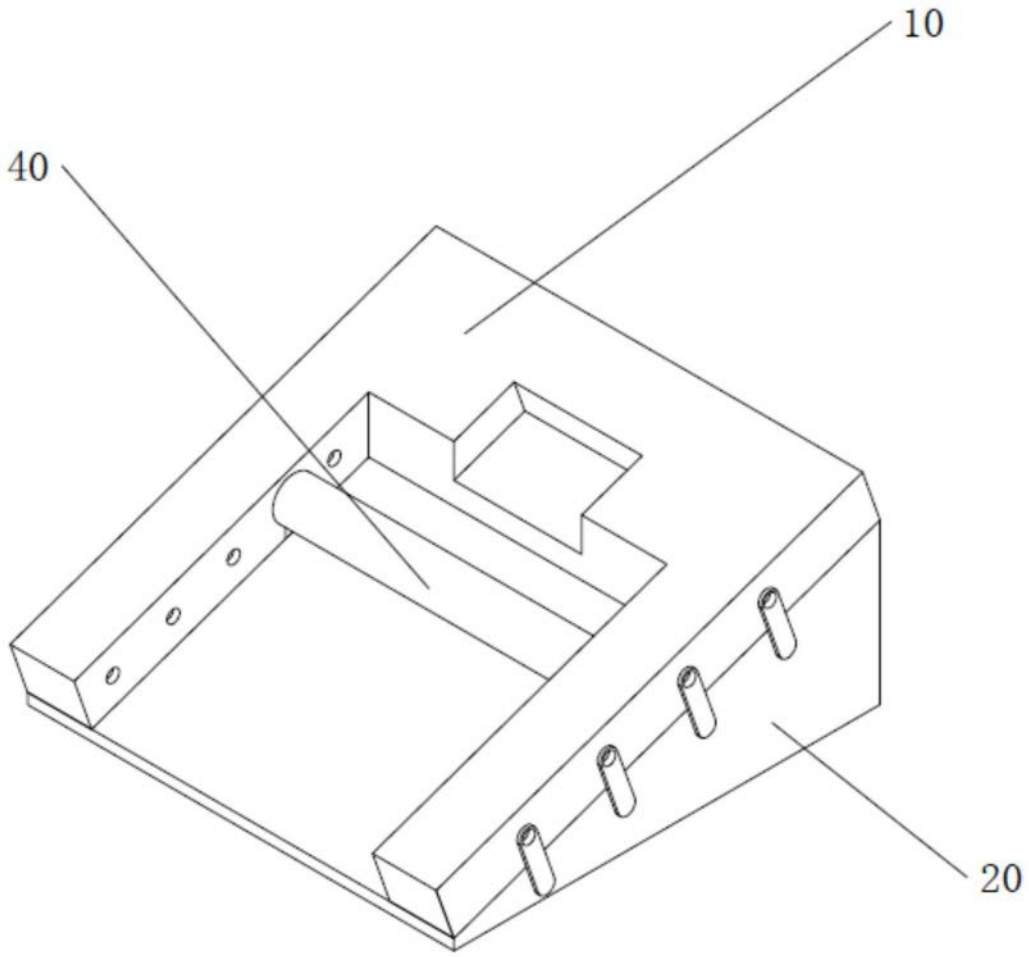

图6

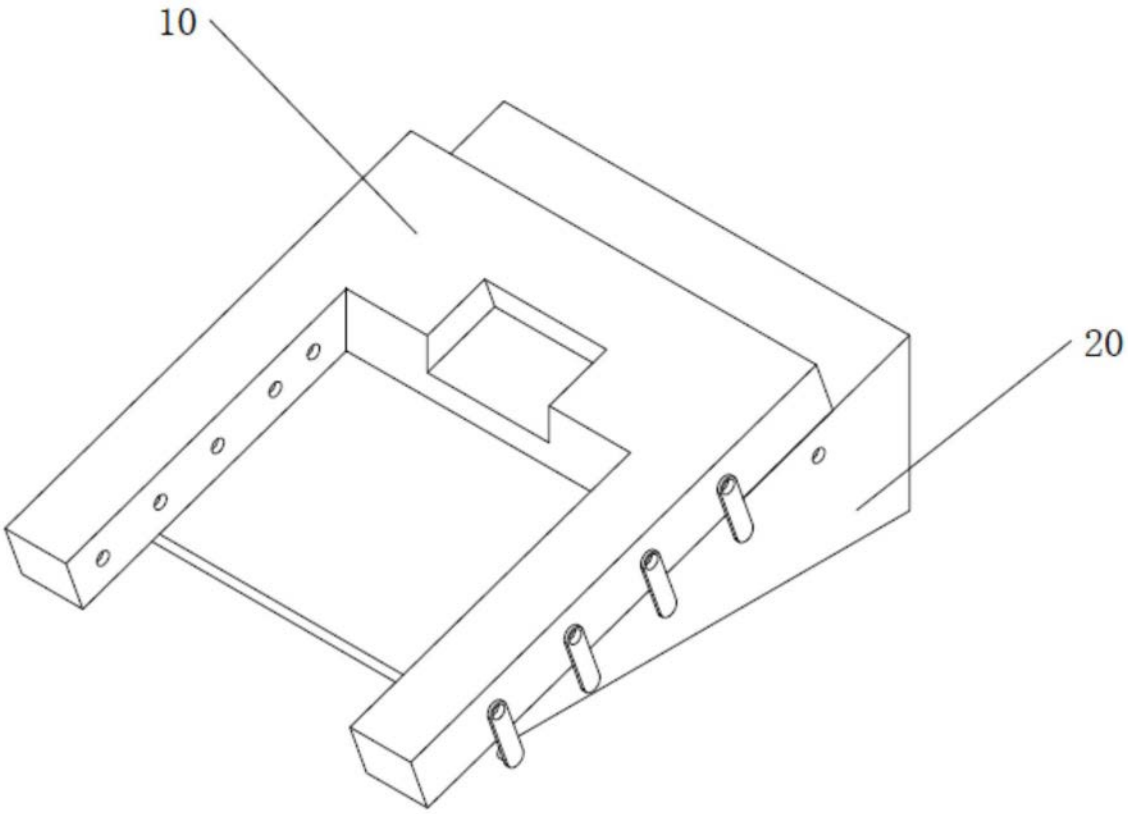

图7

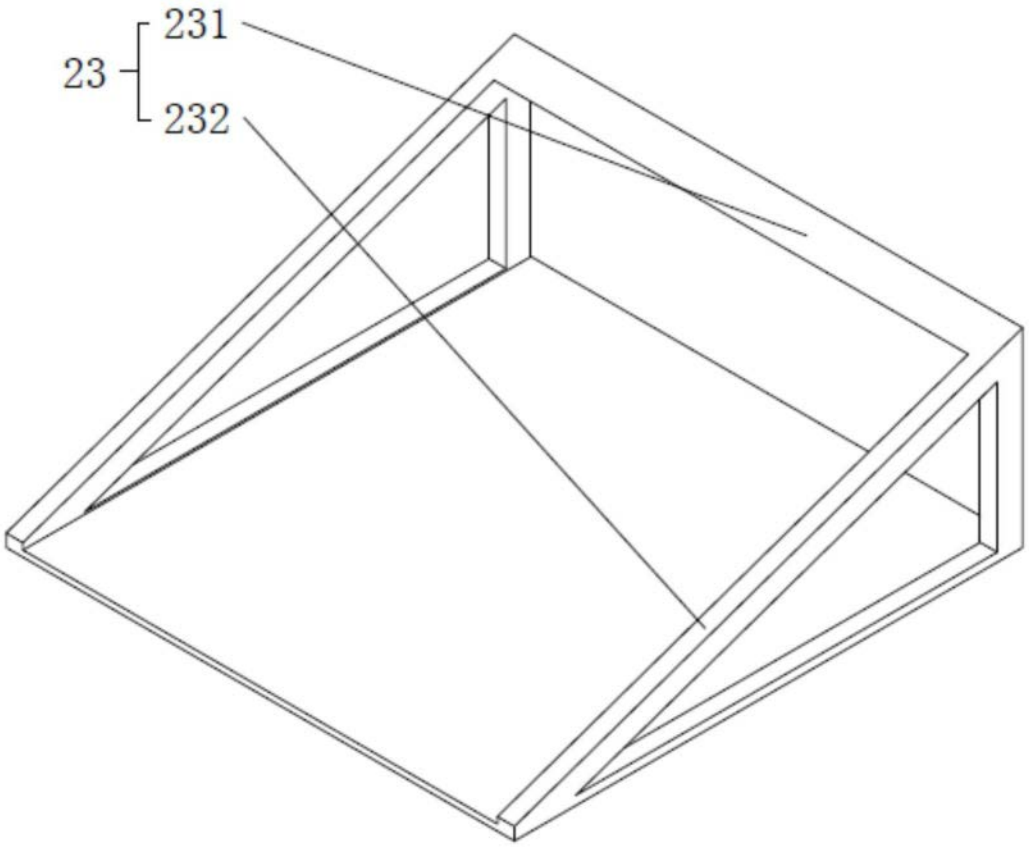

图8