(19)中华人民共和国国家知识产权局

(12)实用新型专利

(10)授权公告号 CN 210903979 U
(45)授权公告日 2020.07.03

(21)申请号 201921123272.5

(22)申请日 2019.07.17

(73)专利权人 中国中医科学院西苑医院
地址 100080 北京市海淀区西苑操场1号

(72)发明人 鲍婷婷 靳冰 杨凯麟 高风 龙治勇 鲍清涛

(74)专利代理机构 北京汇捷知识产权代理事务所(普通合伙) 11531
代理人 张利

(51)Int.Cl.
*A61H 7/00*(2006.01)
*A61H 39/06*(2006.01)

权利要求书1页 说明书4页 附图3页

(54)实用新型名称

复合性多功能温痧杯

(57)摘要

本实用新型公开了复合性多功能温痧杯,涉及医疗器械技术领域,包括温痧杯杯体,所述温痧杯杯体内下表面中部固定连接自攻螺钉头部,所述自攻螺钉杆部及杆部末端固定连接有艾柱,所述温痧杯杯体内下表面周侧固定连接有磁环,所述温痧杯杯体一侧固定连接有多个刮痧板,所述温痧杯杯体远离刮痧板一侧固定连接有半球形凸起面阵,所述温痧杯杯体顶部外周侧开设有凹型缺口,本实用新型,刮痧的同时利用艾柱燃烧产生的艾热,达到“温痧”的作用,加强温通经络,活血化瘀的作用;底座嵌有自攻螺钉以及安全防护网的应用,可起到固定艾柱,防止艾灰掉落烫伤皮肤的作用;温痧杯杯体半圆侧设有半球形凸起面阵,利用其力学结构特点实现其滚动按摩的作用。

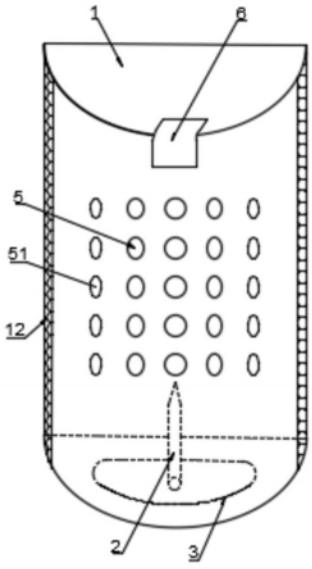


CN 210903979 U

1.复合性多功能温痧杯,包括温痧杯杯体(1),其特征在于,所述温痧杯杯体(1)内下表面中部固定连接自攻螺钉(2)头部,所述自攻螺钉(2)杆部及杆部末端固定连接有艾柱,所述温痧杯杯体(1)内下表面周侧固定连接有磁环(3),所述温痧杯杯体(1)一侧固定连接有多个刮痧板(4),所述温痧杯杯体(1)远离刮痧板(4)一侧固定连接有半球形凸起面阵(5),所述温痧杯杯体(1)顶部外周侧开设有凹型缺口(6),所述温痧杯杯体(1)外表面配合设有安全防护网(7),所述温痧杯杯体(1)远离半球形凸起面阵(5)一侧对称开设有两个滑槽(9),所述滑槽(9)滑动连接有防护架(8),所述防护架(8)将多个刮痧板(4)保护在内。

2.根据权利要求1所述的复合性多功能温痧杯,其特征在于,所述温痧杯杯体(1)呈半圆柱状,所述半圆柱状半圆侧外表面固定连接有半球形凸起面阵(5),所述半圆柱状竖直侧固定连接有多个刮痧板(4),且两侧开设有滑槽(9)。

3.根据权利要求2所述的复合性多功能温痧杯,其特征在于,所述温痧杯杯体(1)半圆侧与竖直侧之间开设有握持凹面(12),所述握持凹面(12)配合手部握持。

4.根据权利要求2所述的复合性多功能温痧杯,其特征在于,所述半球形凸起面阵(5)由半球形凸起(51)组成,所述半球形凸起面阵(5)曲率小于温痧杯杯体(1)半圆曲率。

5.根据权利要求2所述的复合性多功能温痧杯,其特征在于,所述防护架(8)呈半环状,且恰能与温痧杯杯体(1)构成整圆柱状。

6.根据权利要求1所述的复合性多功能温痧杯,其特征在于,所述自攻螺钉(2)周侧间隙配合由导向管(11),所述导向管(11)为多孔结构,所述导向管(11)外周侧固定连接有多个支撑杆(10),所述支撑杆(10)远离导向管(11)一端固定连接在温痧杯杯体(1)内侧侧部。

# 复合性多功能温痧杯

## 技术领域

[0001] 本实用新型涉及医疗器械技术领域，尤其涉及复合性多功能温痧杯。

## 背景技术

[0002] 刮痧，传统的自然疗法之一，它是以中医皮部理论为基础，以中医经络腧穴理论为指导。传统的刮痧是通过特制的刮痧器具(牛角、玉石、火罐等)和相应的手法，蘸取一定的介质(刮痧油)，在皮肤相关部位刮拭，使皮肤局部出现红色粟粒状或暗红色出血点等“出痧”变化，以达到疏通经络、活血化瘀之目的。现代研究表明刮痧可以扩张毛细血管，增加汗腺分泌，促进血液循环。经常刮痧，可起到调整经气，解除疲劳，增加免疫功能的作用。因其简、便、廉、效的特点，临床应用广泛。

[0003] 艾灸，传统的自然疗法之一，中医针灸疗法中的灸法。通过点燃用艾叶制成的艾灸材料(艾柱、艾条等)产生的艾热，刺激体表穴位或特定部位，从而激发经气的活动来调整人体紊乱的生理生化功能，从而达到防病治病目的的一种治疗方法。传统的艾灸方法通常是手持点燃的艾条对准穴位施灸，施术时间长，施灸者容易疲劳，燃尽的艾灰易掉落，发生灼伤皮肤等隐患。

[0004] 推拿古称“按摩”，明代始称推拿，是在中医基础理论指导下，运用推拿手法或借助于一定的推拿工具作用于人体体表的特定部位或穴位来防治疾病的一种治疗方法。

[0005] 临床中，刮痧、灸法、滚珠按摩等互相配合可加强温通经络、活血化瘀等功效，可有效的缓解肌肉酸痛及身体疲劳感，增强机体免疫力，尤其对多种原因所致的风寒痹症疗效显著。当今的医疗器械领域，针对刮痧和艾灸的设备已经纷涌出现，形式各样，市场上已有部分刮痧杯出现，将刮痧与灸法结合在一起，但仍具有存在安全隐患、功能单一、费时费力等弊端，对于提高治疗疗效，缩短治疗时间还需要进一步改进。

## 实用新型内容

[0006] 本实用新型的目的是为了解决传统技术中市场上已有部分刮痧杯出现，将刮痧与灸法结合在一起，但仍具有存在安全隐患、功能单一、费时费力等弊端，对于提高治疗疗效，缩短治疗时间还需要进一步改进的问题，而提出的复合性多功能温痧杯。

[0007] 为了实现上述目的，本实用新型采用了如下技术方案：

[0008] 复合性多功能温痧杯，包括温痧杯杯体，所述温痧杯杯体内下表面中部固定连接自攻螺钉头部，所述自攻螺钉杆部及杆部末端固定连接有艾柱，所述温痧杯杯体内下表面周侧固定连接有磁环，所述温痧杯杯体一侧固定连接有多个刮痧板，所述温痧杯杯体远离刮痧板一侧固定连接有半球形凸起面阵，所述温痧杯杯体顶部外周侧开设有凹型缺口，所述温痧杯杯体外表面配合设有安全防护网，所述温痧杯杯体远离半球形凸起面阵一侧对称开设有两个滑槽，所述滑槽滑动连接有防护架，所述防护架将多个刮痧板保护在内。

[0009] 优选地，所述温痧杯杯体呈半圆柱状，所述半圆柱状半圆侧外表面固定连接有半球形凸起面阵，所述半圆柱状竖直侧固定连接有多个刮痧板，且两侧开设有滑槽。

[0010] 优选地，所述温痧杯杯体半圆侧与竖直侧之间开设有握持凹面，所述握持凹面配合手部握持。

[0011] 优选地，所述半球形凸起面阵由半球形凸起组成，所述半球形凸起面阵曲率小于温痧杯杯体半圆曲率。

[0012] 优选地，所述防护架呈半环状，且恰能与温痧杯杯体构成整圆柱状。

[0013] 优选地，所述自攻螺钉周侧间隙配合由导向管，所述导向管为多孔结构，所述导向管外周侧固定连接有多个支撑杆，所述支撑杆远离导向管一端固定连接在温痧杯杯体内侧侧部。

[0014] 与现有技术相比，本实用新型具备以下优点：

[0015] 1、本实用新型，刮痧的同时利用艾柱燃烧产生的艾热，达到“温痧”的作用，加强温通经络，活血化瘀的作用。

[0016] 2、本实用新型，底座嵌有自攻螺钉以及安全防护网的应用，可起到固定艾柱，防止艾灰掉落烫伤皮肤的作用。

[0017] 3、本实用新型，温痧杯杯体半圆侧设置有半球形凸起面阵，可利用其力学结构特点实现其滚动按摩的作用。

[0018] 4、本实用新型，温痧杯杯体竖直侧设有3个平行的刮痧板，与单一刮痧板相比出痧更快，可起到事半功倍的作用，省时省力。

[0019] 5、本实用新型，温痧杯杯体底部增设有耐高温磁环，可以起到吸附安全防护网的作用。

[0020] 6、本实用新型，本产品不仅可用于医院、诊所，进行中医康复治疗，也可以用于家庭养生保健，绿色环保。

[0021] 7、本实用新型，该产品相对于现在市场上现有的产品具有更多的功能和结构优势，集多功能于一体，操作简单方便，应用范围广。

## 附图说明

[0022] 图1为本实用新型提出的复合性多功能温痧杯的正面结构示意图；

[0023] 图2为本实用新型提出的复合性多功能温痧杯的背面结构示意图；

[0024] 图3为本实用新型提出的复合性多功能温痧杯的安全防护网结构示意图；

[0025] 图4为本实用新型提出的复合性多功能温痧杯的支撑杆和1导向管结构示意图；

[0026] 图5为本实用新型提出的复合性多功能温痧杯的半球形凸起面阵结构示意图；

[0027] 图6为本实用新型提出的复合性多功能温痧杯的侧视图；

[0028] 图7为本实用新型提出的复合性多功能温痧杯的俯视图；

[0029] 图中：1温痧杯杯体、2自攻螺钉、3磁环、4刮痧板、5半球形凸起面阵、51半球形凸起、6凹型缺口、7安全防护网、8防护架、9 滑槽、10支撑杆、11导向管、12握持凹面。

## 具体实施方式

[0030] 下面将结合本实用新型实施例中的附图，对本实用新型实施例中的技术方案进行清楚、完整地描述，显然，所描述的实施例仅仅是本实用新型一部分实施例，而不是全部的实施例。

[0031] 参照图1-7，复合性多功能温痧杯，包括温痧杯杯体1，温痧杯杯体1内下表面中部固定连接自攻螺钉2头部，自攻螺钉2杆部及杆部末端固定连接有艾柱，自攻螺钉2周侧间隙配合由导向管11，导向管11为多孔结构，导向管11外周侧固定连接有多个支撑杆10，支撑杆10远离导向管11一端固定连接在温痧杯杯体1内侧侧部，通过导向管11将艾柱旋入自攻螺钉2上，有防止伤到手部。

[0032] 温痧杯杯体1内下表面周侧固定连接有磁环3，起到吸附安全防护网的作用。

[0033] 温痧杯杯体1呈半圆柱状，半圆柱状半圆侧外表面固定连接有半球形凸起面阵5，半圆柱状竖直侧固定连接有三个刮痧板4，与单一刮痧板相比可起到事半功倍的作用，省时省力。

[0034] 半圆柱状竖直侧两侧开设有滑槽9，滑槽9滑动连接有防护架8，防护架8呈半环状，且恰能与温痧杯杯体1构成整圆柱状，且将三个刮痧板4保护在内，防止在握持温痧杯杯体1受到刮痧板4影响，造成手部不适。

[0035] 温痧杯杯体1顶部外周侧开设有凹型缺口6，可实现脊柱两旁夹脊穴刮痧。

[0036] 温痧杯杯体1外表面配合设有安全防护网7，一方面可以防止燃尽的艾灰掉落烫伤皮肤，另一方面可保证艾条燃烧所需氧气供应。

[0037] 温痧杯杯体1半圆侧与竖直侧之间开设有握持凹面12，握持凹面12配合手部握持，方便握持。

[0038] 半球形凸起面阵5由半球形凸起51组成，半球形凸起面阵5曲率小于温痧杯杯体1半圆曲率，使同一平面可以接触到多列半球形凸起51，增大接触面积，用以更好地实现滚珠按摩的作用。

[0039] 现对本实用新型的操作原理做如下描述：

[0040] 首先，取适当长度的艾柱，通过导向管11将艾柱旋入自攻螺钉 2上，固定在温痧杯杯体1底座上，接着点燃艾柱；

[0041] 待艾柱燃烧稳定时扣上安全防护网7，磁环3吸附住安全防护网 7；

[0042] 待温痧杯杯体1温热时，使半球形凸起面阵5紧挨皮肤，握持温痧杯杯体1上的握持凹面12和防护架8，可进行滚珠按摩；

[0043] 待温痧杯杯体1温热时，手握温痧杯杯体1上半球形凸起面阵5 和握持凹面12，从滑槽9内滑出防护架8，显露出三个刮痧板4，再将三个刮痧板4紧贴已涂刮痧油的皮肤进行刮痧操作；

[0044] 刮夹脊穴时，可使用温痧杯杯体1上的凹型缺口6进行刮痧，此时脊柱位于凹型缺口6内。

[0045] 在本实用新型中，除非另有明确的规定和限定，术语“滑动”、“转动”、“固定”、“设有”等术语应做广义理解，例如，可以是焊接连接，也可以是螺栓连接，或成一体；可以是机械连接，也可以是电连接；可以是直接相连，也可以通过中间媒介间接相连，可以是两个元件内部的连通或两个元件的相互作用关系，除非另有明确的限定。对于本领域的普通技术人员而言，可以根据具体情况理解上述术语在本实用新型中的具体含义。

[0046] 以上所述，仅为本实用新型较佳的具体实施方式，但本实用新型的保护范围并不局限于此，任何熟悉本技术领域的技术人员在本实用新型揭露的技术范围内，根据本实用新型的技术方案及其实用新型构思加以等同替换或改变，都应涵盖在本实用新型的保护范

围之内。

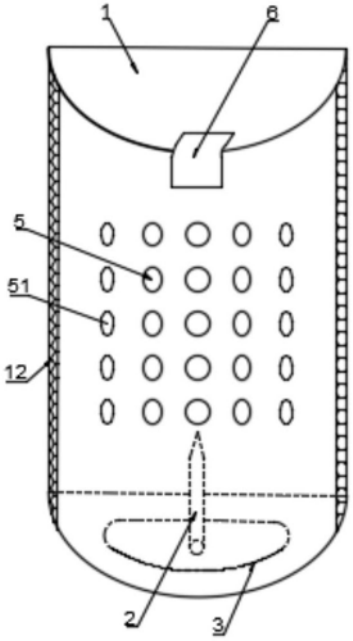


图1

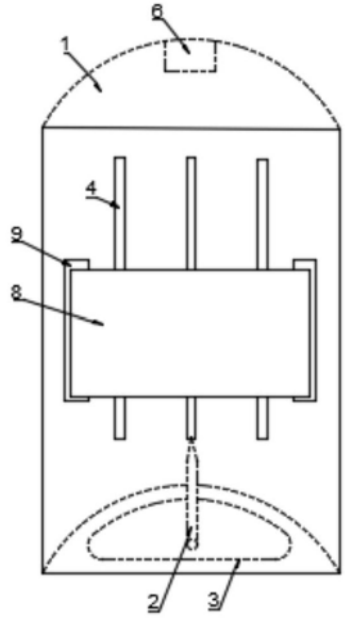


图2

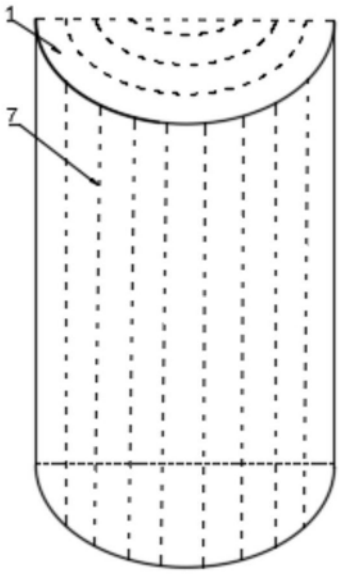


图3

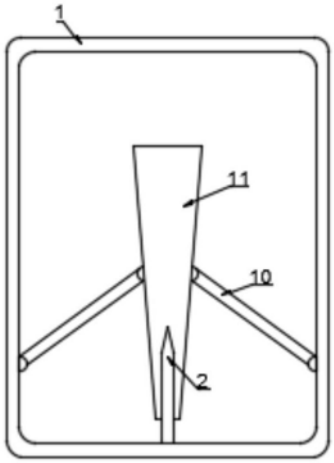


图4

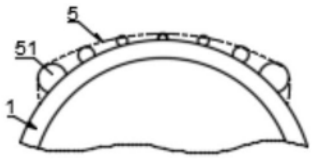


图5

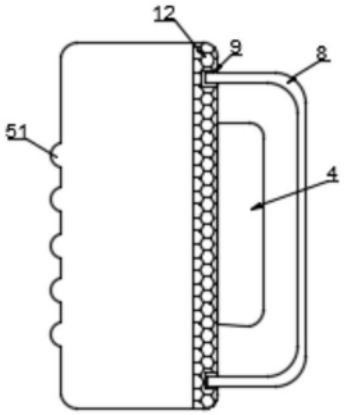


图6

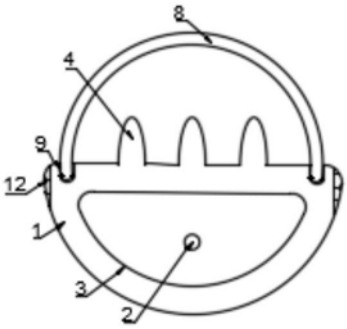


图7