(19)国家知识产权局

(12)实用新型专利

(10)授权公告号 CN 219877785 U
(45)授权公告日 2023.10.24

(21)申请号 202321283883.2

(22)申请日 2023.05.25

(73)专利权人 安吉康德赛家具有限公司
地址 313300 浙江省湖州市安吉县递铺镇康山工业功能区(康山村老虎墩)

(72)发明人 杜伟

(74)专利代理机构 杭州卓然专利代理事务所(普通合伙) 33422
专利代理师 凌赵华

(51)Int.Cl.
A47C 7/14(2006.01)

权利要求书1页 说明书4页 附图4页

(54)实用新型名称

一种椅面可折合型休闲座椅

(57)摘要

本实用新型涉及休闲座椅技术领域,具体为一种椅面可折合型休闲座椅,包括板架,所述板架的一侧顶端固定连接有背板,所述板架的中部穿透开设有通槽。本实用新型通过设置第一坐垫和第二坐垫,坐立时,臀部下压第一坐垫和第二坐垫,第一坐垫和第二坐垫下压时推动活动架,活动架会沿着支撑杆同步滑动,直至第一坐垫和第二坐垫保持水平摆放即可,当人们起立后,第一弹簧会推动活动架复位,活动架复位后推动第一坐垫和第二坐垫,直至将第一坐垫和第二坐垫折叠,第一坐垫和第二坐垫折叠后,雨天雨水会沿着第一坐垫和第二坐垫表面的导流槽流下,这样可以避免雨水积累在第一坐垫和第二坐垫的表面,同时可以避免造成木质结构的腐败损坏。

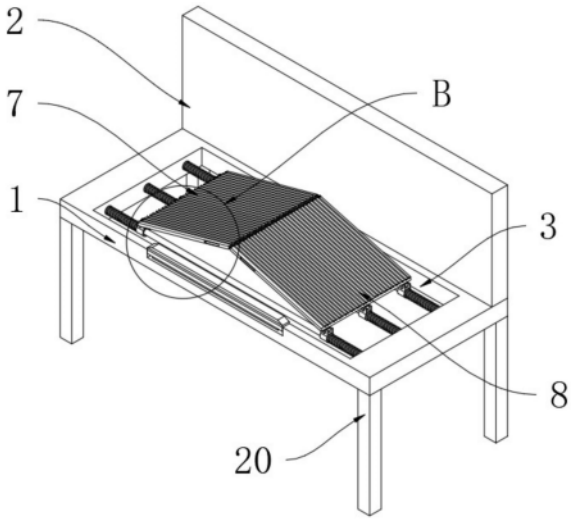

CN 219877785 U

1.一种椅面可折合型休闲座椅,其特征在于:所述一种椅面可折合型休闲座椅包括

板架(1),所述板架(1)的一侧顶端固定连接有背板(2),所述板架(1)的中部穿透开设有通槽(3),所述板架(1)位于通槽(3)的内部固定安装有若干支撑杆(4);

第一弹簧(5),所述第一弹簧(5)设置于板架(1)位于若干所述支撑杆(4)的两端外部,两端所述第一弹簧(5)远离板架(1)的一端均固定连接有活动架(6),所述活动架(6)的底端与支撑杆(4)活动套接,两端所述活动架(6)的顶端分别通过转轴活动安装有第一坐垫(7)和第二坐垫(8),所述第一坐垫(7)和第二坐垫(8)远离活动架(6)的一端通过铰链(9)活动连接。

2.根据权利要求1所述的一种椅面可折合型休闲座椅,其特征在于:所述板架(1)远离背板(2)的一侧中部顶端开设有让位槽(10),所述让位槽(10)的两端内部均固定安装有阻尼减震器(11),两端所述阻尼减震器(11)的顶端固定安装有座板(12),所述座板(12)的中部底端固定连接有压板(13),所述板架(1)靠近压板(13)的底端一侧活动安装有卡板(14),所述卡板(14)靠近压板(13)的一侧设置有斜板(15),所述第一坐垫(7)和第二坐垫(8)靠近卡板(14)的一侧均开设有卡槽(16)。

3.根据权利要求1所述的一种椅面可折合型休闲座椅,其特征在于:所述板架(1)靠近卡板(14)的两端均设置有滑杆(17),所述滑杆(17)远离压板(13)的一侧外部设置有第二弹簧(18),所述卡板(14)的两端均设置有连接件(19),所述连接件(19)与滑杆(17)活动连接。

4.根据权利要求1所述的一种椅面可折合型休闲座椅,其特征在于:所述板架(1)的底端四角均固定安装有支脚(20)。

5.根据权利要求1所述的一种椅面可折合型休闲座椅,其特征在于:所述第一坐垫(7)和第二坐垫(8)靠近铰链(9)的一侧顶端开设有边槽(21)。

6.根据权利要求1所述的一种椅面可折合型休闲座椅,其特征在于:所述第一坐垫(7)和第二坐垫(8)的顶端上表面开设有若干导流槽(22)。

一种椅面可折合型休闲座椅

技术领域

[0001] 本实用新型涉及休闲座椅技术领域，具体为一种椅面可折合型休闲座椅。

背景技术

[0002] 户外休闲椅是户外供路人休息的一种产品，多用于公园、小区、大型游乐场、购物广场等公共场合，随着时代的发展，户外休闲椅已经步入大多数中小城市，成为城市的一道亮丽风景线，为人们带来了便利，使环境更加和谐；

[0003] 市面上常见的户外休闲座椅多为固定式结构，在雨天时，座椅上会积水，日常清理时需要清洁工人手动清理座椅上的积水，且木质结构的座椅长期泡水也容易造成木质结构腐败损坏，这样会给清洁工人带来工作负担，增加清洁工人的劳动强度，同时提高了座椅的维护成本，为此我们提出有一种椅面可折合型休闲座椅。

实用新型内容

[0004] 本实用新型的目的在于提供一种椅面可折合型休闲座椅，以解决上述背景技术中提出的问题。

[0005] 为实现上述目的，本实用新型提供如下技术方案：

[0006] 一种椅面可折合型休闲座椅，所述一种椅面可折合型休闲座椅包括

[0007] 板架，所述板架的一侧顶端固定连接有背板，所述板架的中部穿透开设有通槽，所述板架位于通槽的内部固定安装有若干支撑杆；

[0008] 第一弹簧，所述第一弹簧设置于板架位于若干所述支撑杆的两端外部，两端所述第一弹簧远离板架的一端均固定连接有活动架，所述活动架的底端与支撑杆活动套接，两端所述活动架的顶端分别通过转轴活动安装有第一坐垫和第二坐垫，所述第一坐垫和第二坐垫远离活动架的一端通过铰链活动连接。

[0009] 优选的，所述板架远离背板的一侧中部顶端开设有让位槽，所述让位槽的两端内部均固定安装有阻尼减震器，两端所述阻尼减震器的顶端固定安装有座板，所述座板的中部底端固定连接有压板，所述板架靠近压板的底端一侧活动安装有卡板，所述卡板靠近压板的一侧设置有斜板，所述第一坐垫和第二坐垫靠近卡板的一侧均开设有卡槽；

[0010] 优选的，所述板架靠近卡板的两端均设置有滑杆，所述滑杆远离压板的一侧外部设置有第二弹簧，所述卡板的两端均设置有连接件，所述连接件与滑杆活动连接；

[0011] 优选的，所述板架的底端四角均固定安装有支脚；

[0012] 优选的，所述第一坐垫和第二坐垫靠近铰链的一侧顶端开设有边槽；

[0013] 优选的，所述第一坐垫和第二坐垫的顶端上表面开设有若干导流槽。

[0014] 与现有技术相比，本实用新型的有益效果是：

[0015] 1.该一种椅面可折合型休闲座椅，通过设置第一坐垫和第二坐垫，坐立时，臀部下压第一坐垫和第二坐垫，第一坐垫和第二坐垫下压时推动活动架，活动架会沿着支撑杆同步滑动，直至第一坐垫和第二坐垫保持水平摆放即可，当人们起立后，第一弹簧会推动活动

架复位，活动架复位后推动第一坐垫和第二坐垫，直至将第一坐垫和第二坐垫折叠，第一坐垫和第二坐垫折叠后，雨天雨水会沿着第一坐垫和第二坐垫表面的导流槽流下，这样可以避免雨水积累在第一坐垫和第二坐垫的表面，同时可以避免造成木质结构的腐败损坏。

[0016] 2.该一种椅面可折合型休闲座椅，通过设置座板，当人们坐立在第一坐垫和第二坐垫上时，腿部位置会下压座板，座板下压时通过压板挤压斜板，斜板受压后推动卡板，直至卡板卡接在第一坐垫和第二坐垫一侧的卡槽中锁止，当人们起立后，阻尼减震器会带动座板缓慢复位，座板复位后带动压板上升，然后通过第二弹簧将卡板推动复位，在坐立时，通过卡板锁止第一坐垫和第二坐垫，这样可以提高第一坐垫和第二坐垫水平摆放时的结构稳定。

附图说明

[0017] 图1为本实用新型的整体正视结构示意图；

[0018] 图2为本实用新型的第一弹簧结构示意图；

[0019] 图3为本实用新型的板架俯视结构示意图；

[0020] 图4为本实用新型图3中A处的放大示意图；

[0021] 图5为本实用新型图1中B处的放大示意图。

[0022] 图中：1、板架；2、背板；3、通槽；4、支撑杆；5、第一弹簧；6、活动架；7、第一坐垫；8、第二坐垫；9、铰链；10、让位槽；11、阻尼减震器；12、座板；13、压板；14、卡板；15、斜板；16、卡槽；17、滑杆；18、第二弹簧；19、连接件；20、支脚；21、边槽；22、导流槽。

具体实施方式

[0023] 下面将结合本实用新型实施例中的附图，对本实用新型实施例中的技术方案进行清楚、完整地描述，显然，所描述的实施例仅仅是本实用新型一部分实施例，而不是全部的实施例。基于本实用新型中的实施例，本领域普通技术人员在没有做出创造性劳动前提下所获得的所有其他实施例，都属于本实用新型保护的范围。

[0024] 在本实用新型的描述中，需要理解的是，术语“顶”、“底”、“内”、“外”等指示的方位或位置关系为基于附图所示的方位或位置关系，仅是为了便于描述本实用新型和简化描述，而不是指示或暗示所指的设备或元件必须具有特定的方位、以特定的方位构造和操作，因此不能理解为对本实用新型的限制。

[0025] 在本专利的描述中，需要说明的是，除非另有明确的规定和限定，术语“安装”、“相连”、“连接”、“设置”应做广义理解，例如，可以是固定相连、设置，也可以是可拆卸连接、设置，或一体地连接、设置。对于本领域的普通技术人员而言，可以根据具体情况理解上述术语在本专利中的具体含义。

[0026] 此外，术语“第一”、“第二”仅用于描述目的，而不能理解为指示或暗示相对重要性或者隐含指明所指示的技术特征的数量。由此，限定有“第一”、“第二”的特征可以明示或者隐含地包括一个或者更多个该特征。在本实用新型的描述中，“若干”的含义是两个或两个以上，除非另有明确具体的限定。

[0027] 请参阅图1-图5所示，本实用新型提供的一种技术方案：

[0028] 一种椅面可折合型休闲座椅，一种椅面可折合型休闲座椅包括

[0029] 板架1，板架1的一侧顶端固定连接有背板2，板架1的中部穿透开设有通槽3，板架1位于通槽3的内部固定安装有若干支撑杆4；

[0030] 第一弹簧5，第一弹簧5设置于板架1位于若干支撑杆4的两端外部，两端第一弹簧5远离板架1的一端均固定连接有活动架6，活动架6的底端与支撑杆4活动套接，两端活动架6的顶端分别通过转轴活动安装有第一坐垫7和第二坐垫8，第一坐垫7和第二坐垫8远离活动架6的一端通过铰链9活动连接；

[0031] 通过上述方案，通过设置第一坐垫7和第二坐垫8，坐立时，臀部下压第一坐垫7和第二坐垫8，第一坐垫7和第二坐垫8下压时推动活动架6，活动架6会沿着支撑杆4同步滑动，直至第一坐垫7和第二坐垫8保持水平摆放即可，当人们起立后，第一弹簧5会推动活动架6复位，活动架6复位后推动第一坐垫7和第二坐垫8，直至将第一坐垫7和第二坐垫8折叠，第一坐垫7和第二坐垫8折叠后，雨天雨水会沿着第一坐垫7和第二坐垫8表面的导流槽22流下，这样可以避免雨水积累在第一坐垫7和第二坐垫8的表面，同时可以避免造成木质结构的腐败损坏。

[0032] 本实施例中，优选的，板架1远离背板2的一侧中部顶端开设有让位槽10，让位槽10的两端内部均固定安装有阻尼减震器11，两端阻尼减震器11的顶端固定安装有座板12，座板12的中部底端固定连接有压板13，板架1靠近压板13的底端一侧活动安装有卡板14，卡板14靠近压板13的一侧设置有斜板15，第一坐垫7和第二坐垫8靠近卡板14的一侧均开设有卡槽16；

[0033] 通过上述方案，通过设置座板12，当人们坐立在第一坐垫7和第二坐垫8上时，腿部位置会下压座板12，座板12下压时通过压板13挤压斜板15，斜板15受压后推动卡板14，直至卡板14卡接在第一坐垫7和第二坐垫8一侧的卡槽16中锁止，当人们起立后，阻尼减震器11会带动座板12缓慢复位，座板12复位后带动压板13上升，然后通过第二弹簧18将卡板14推动复位，在坐立时，通过卡板14锁止第一坐垫7和第二坐垫8，这样可以提高第一坐垫7和第二坐垫8水平摆放时的结构稳定；

[0034] 本实施例中，优选的，板架1靠近卡板14的两端均设置有滑杆17，滑杆17远离压板13的一侧外部设置有第二弹簧18，卡板14的两端均设置有连接件19，连接件19与滑杆17活动连接；

[0035] 通过上述方案，通过设置第二弹簧18，座板12复位后带动压板13上升，然后通过第二弹簧18将卡板14推动复位；

[0036] 本实施例中，优选的，板架1的底端四角均固定安装有支脚20；

[0037] 通过上述方案，通过设置支脚20，支脚20用于支撑板架1，保持第一坐垫7和第二坐垫8离地悬空；

[0038] 本实施例中，优选的，第一坐垫7和第二坐垫8靠近铰链9的一侧顶端开设有边槽21；

[0039] 通过上述方案，通过设置边槽21，第一坐垫7和第二坐垫8靠近铰链9的一侧顶端开设边槽21，这样人们坐立时，可以避免被夹伤；

[0040] 本实施例中，优选的，第一坐垫7和第二坐垫8的顶端上表面开设有若干导流槽22；

[0041] 通过上述方案，通过设置导流槽22，导流槽22用于导流雨水。

[0042] 本实施例的一种椅面可折合型休闲座椅在使用时，人们坐立在板架1顶端的第一

坐垫7和第二坐垫8上，坐立时，臀部下压第一坐垫7和第二坐垫8，第一坐垫7和第二坐垫8下压时推动活动架6，活动架6会沿着支撑杆4同步滑动，直至第一坐垫7和第二坐垫8保持水平摆放即可，当人们起立后，第一弹簧5会推动活动架6复位，活动架6复位后推动第一坐垫7和第二坐垫8，直至将第一坐垫7和第二坐垫8折叠，第一坐垫7和第二坐垫8折叠后，雨天雨水会沿着第一坐垫7和第二坐垫8表面的导流槽22流下，这样可以避免雨水积累在第一坐垫7和第二坐垫8的表面，同时可以避免造成木质结构的腐败损坏，当人们坐立在第一坐垫7和第二坐垫8上时，腿部位置会下压座板12，座板12下压时通过压板13挤压斜板15，斜板15受压后推动卡板14，直至卡板14卡接在第一坐垫7和第二坐垫8一侧的卡槽16中锁止，当人们起立后，阻尼减震器11会带动座板12缓慢复位，座板12复位后带动压板13上升，然后通过第二弹簧18将卡板14推动复位，在坐立时，通过卡板14锁止第一坐垫7和第二坐垫8，这样可以提高第一坐垫7和第二坐垫8水平摆放时的结构稳定。

[0043] 以上显示和描述了本实用新型的基本原理、主要特征和本实用新型的优点。本行业的技术人员应该了解，本实用新型不受上述实施例的限制，上述实施例和说明书中描述的仅为本实用新型的优选例，并不用来限制本实用新型，在不脱离本实用新型精神和范围的前提下，本实用新型还会有各种变化和改进，这些变化和改进都落入要求保护的本实用新型范围内。本实用新型要求保护范围由所附的权利要求书及其等效物界定。

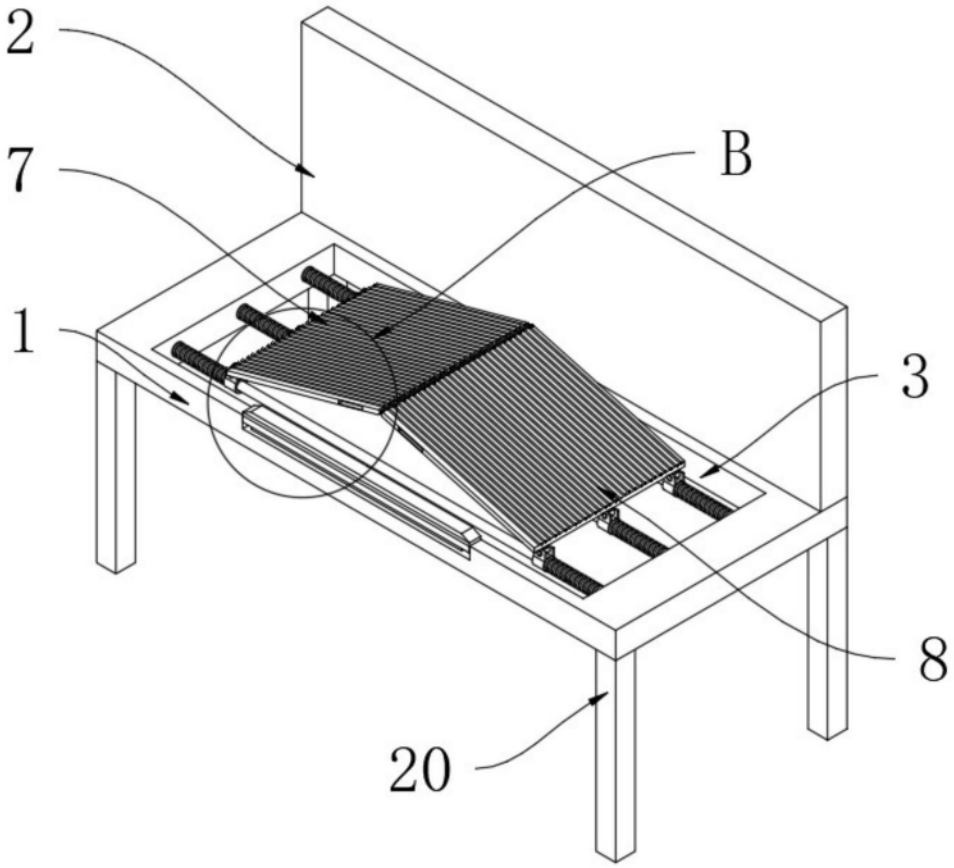

图1

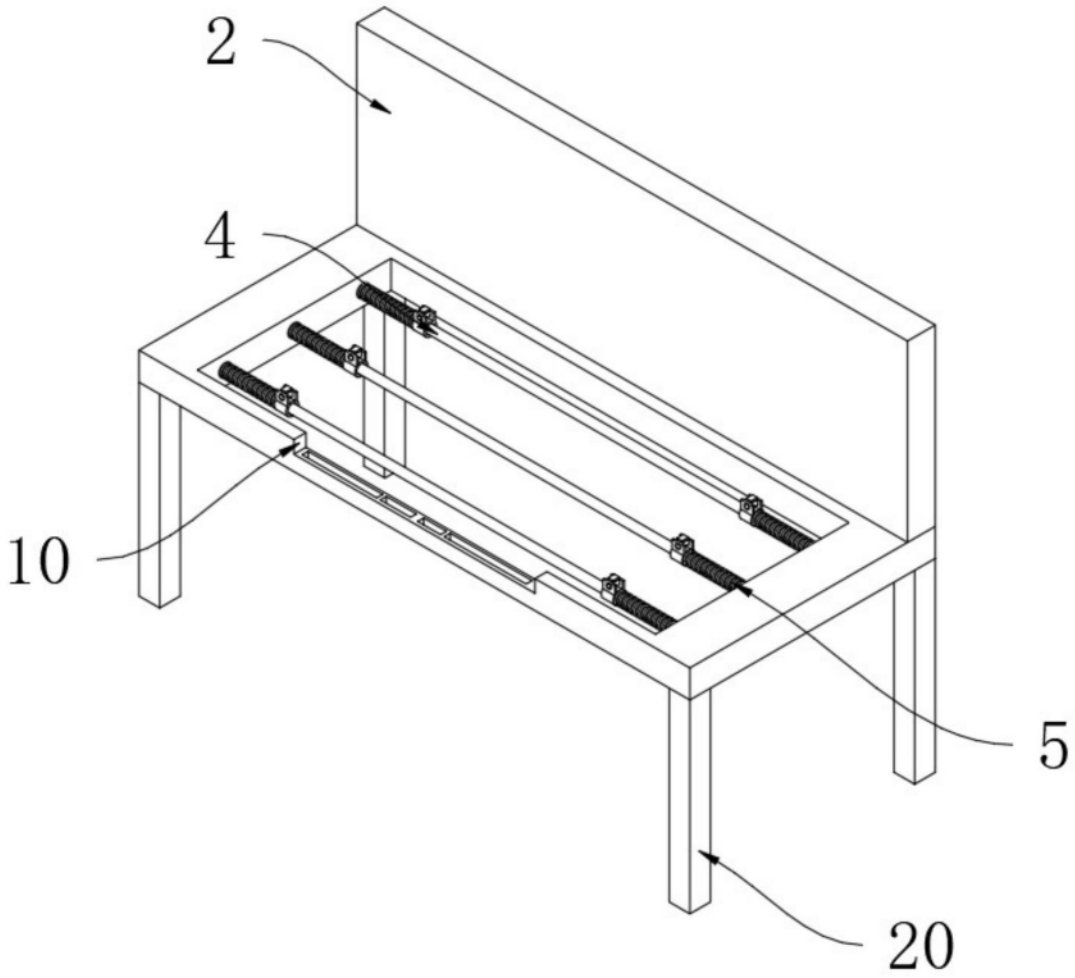

图2

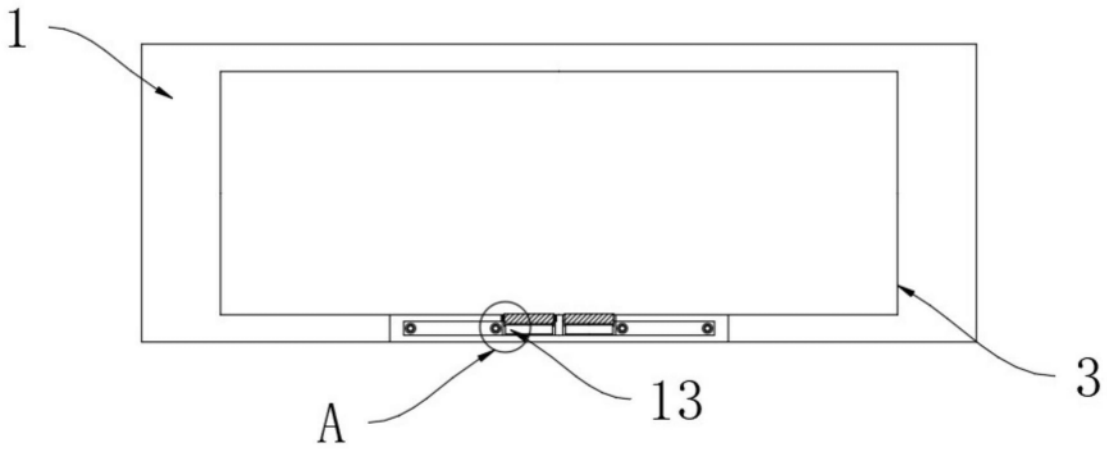

图3

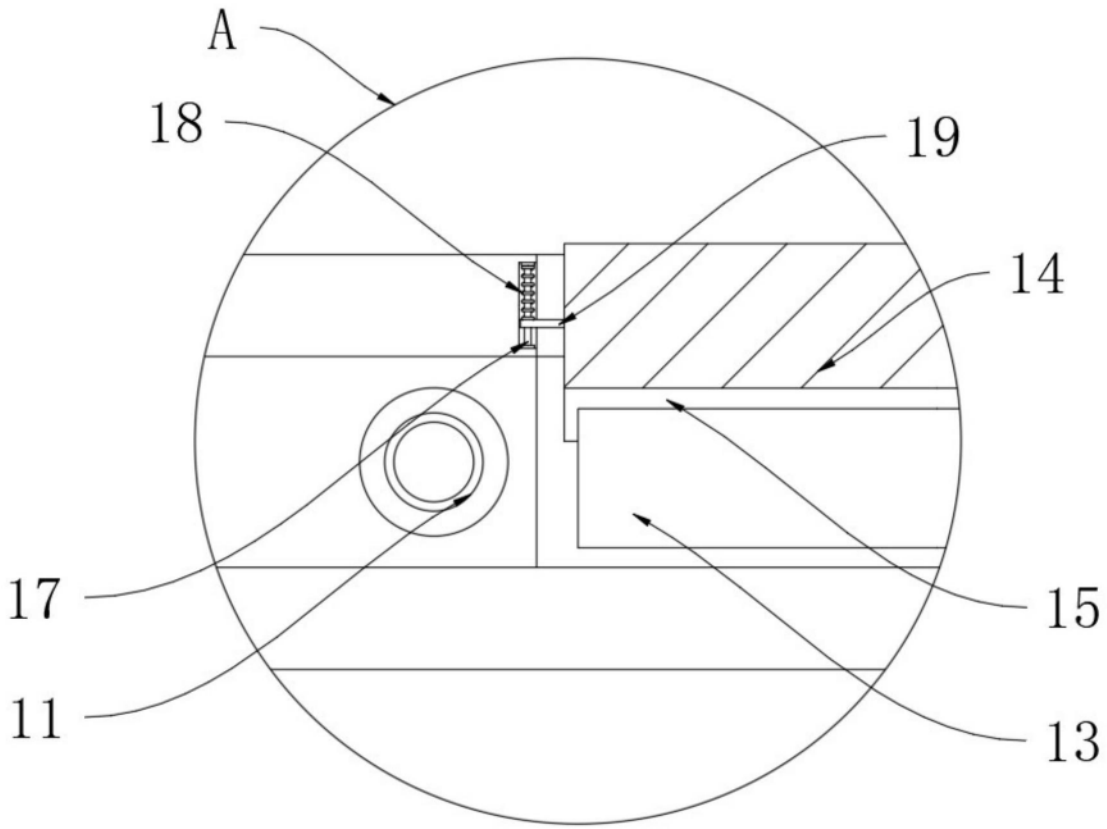

图4

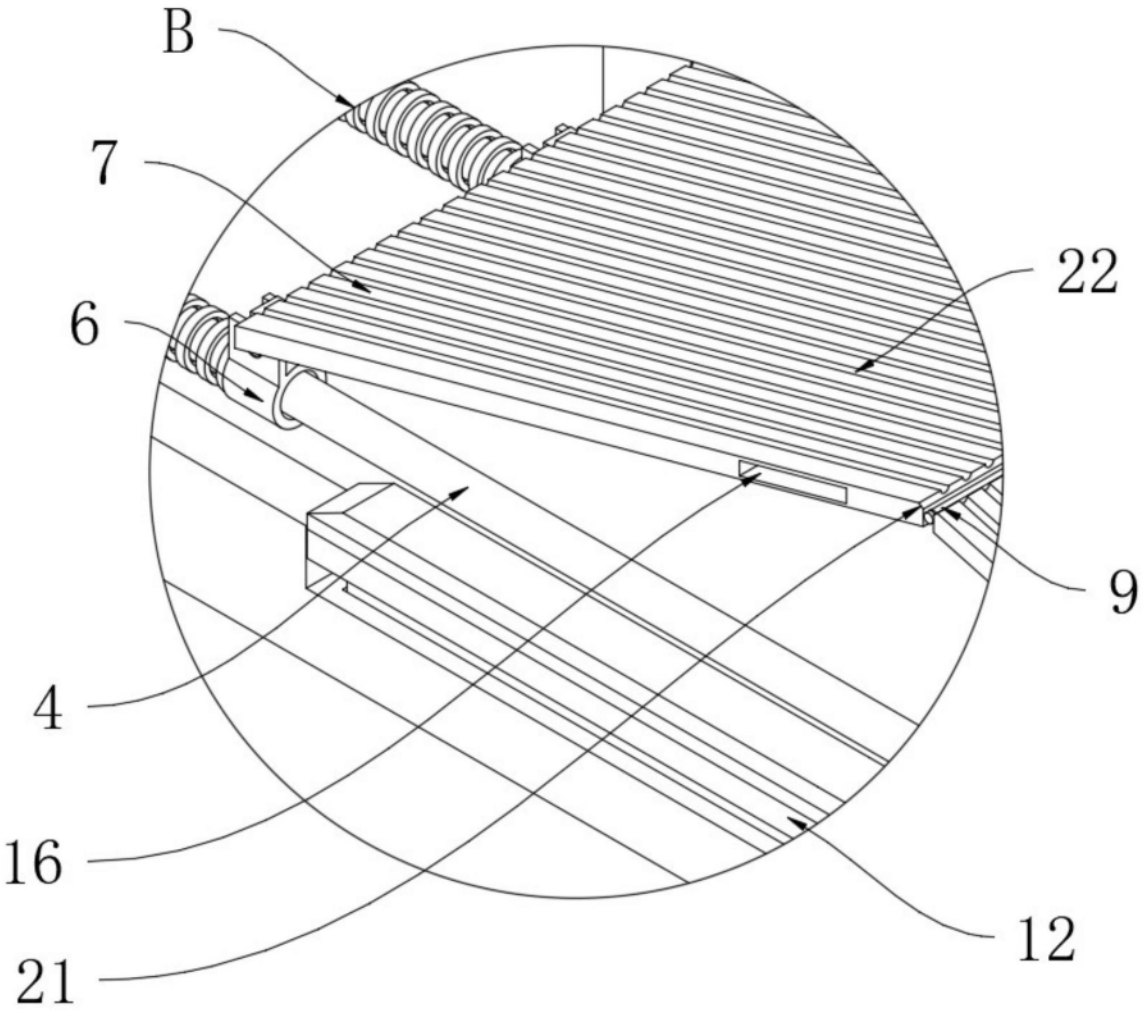

图5