(19)中华人民共和国国家知识产权局

(12)实用新型专利

(10)授权公告号 CN 215154392 U
(45)授权公告日 2021.12.14

(21)申请号 202120273151.X

(22)申请日 2021.01.30

(73)专利权人 浙江光远电气有限公司
地址 325600 浙江省温州市乐清市南塘镇三江工业园

(72)发明人 高鑫

(51)Int.Cl.
B60R 16/02(2006.01)
B60R 25/01(2013.01)

权利要求书1页 说明书3页 附图4页

(54)实用新型名称

一种防盗汽车线束

(57)摘要

本实用新型涉及汽车生产技术领域，且公开了一种防盗汽车线束，包括线束子扣，所述线束子扣的内部开设有穿线孔，所述线束子扣的内部开设有固定孔，所述固定孔的内壁活动连接有固定螺栓，所述固定孔的内壁固定连接有橡胶塞，所述线束子扣的外壁固定连接有弹簧，所述弹簧为碳合金钢制弹簧，所述线束子扣的外壁固定连接有的第一套筒，所述第一套筒的内壁开设有滑槽，所述滑槽的内壁滑动连接有第二套筒，所述第二套筒的内壁与弹簧的一端固定连接。该汽车线束，当线束子扣进入线束母扣后，其外壁上的第二套筒在弹簧的作用下一直处于与卡槽内壁紧密连接，且卡槽的特殊设计，使得安装后不易拔出，从而达到防盗效果好的目的。

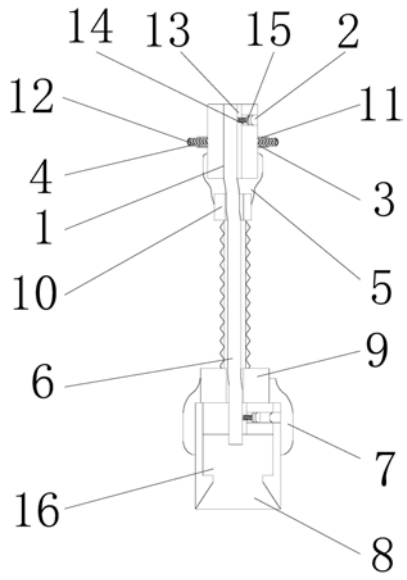

CN 215154392 U

1.一种防盗汽车线束,包括线束子扣(1),其特征在于:所述线束子扣(1)的内部开设有穿线孔(13),所述线束子扣(1)的内部开设有固定孔(14),所述线束子扣(1)的外壁固定连接有第一橡胶套(5),所述线束子扣(1)的外壁固定连接有第二连块(10),所述第二连块(10)的外壁固定连接有防护套(6)。

2.根据权利要求1所述的一种防盗汽车线束,其特征在于:所述固定孔(14)的内壁活动连接有固定螺栓(15),所述固定孔(14)的内壁固定连接有橡胶塞(2)。

3.根据权利要求1所述的一种防盗汽车线束,其特征在于:所述线束子扣(1)的外壁固定连接有弹簧(12),所述弹簧(12)为碳合金钢制弹簧。

4.根据权利要求1所述的一种防盗汽车线束,其特征在于:所述线束子扣(1)的外壁固定连接有的第一套筒(3),所述第一套筒(3)的内壁开设有滑槽(11)。

5.根据权利要求4所述的一种防盗汽车线束,其特征在于:所述滑槽(11)的内壁滑动连接有第二套筒(4),所述第二套筒(4)的内壁与弹簧(12)的一端固定连接。

6.根据权利要求1所述的一种防盗汽车线束,其特征在于:所述防护套(6)的一端固定连接有第一连块(9),所述第一连块(9)的外壁固定连接有第二橡胶套(7)。

7.根据权利要求6所述的一种防盗汽车线束,其特征在于:所述第二橡胶套(7)的外壁固定连接有线束母扣(8),所述线束母扣(8)的内部开设有卡槽(16)。

一种防盗汽车线束

技术领域

[0001] 本实用新型涉及汽车生产技术领域，具体为一种防盗汽车线束。

背景技术

[0002] 线束为一负载源组提供服务设备的总体，如中继线路、交换装置和控制系统等，话务理论的基本研究内容是研究话务量、呼损和线束容量三者之间的关系，因此，线束是话务理论中一个重要的基本概念，负载源是线束的服务对象，通常是指用户设备；广义地说，上一级设备就是下一级设备的负载源，在电话通信中，负载源也称为话源，线束中所含服务设备数，称为线束容量，任何一个发出呼叫的负载源，可以占用线束中的一个空闲服务设备，随着汽车工业的高速发展，汽车的各方面功能也一直在进行全面提高，而作为汽车的核心之一的汽车电子也面临着进步与淘汰，要实现汽车电子的预期功能，除了需要软件设计之外还需要硬件支持，线束作为桥梁搭载在车与用电器之间，其作为汽车电子中的硬件配合整车控制器等软件功能件完成对整车的汽车控制。目前，市场上的线束大多防盗性能较差，安全系数低，因此设计一款安全系数较高的防盗汽车线束是有必要的。

实用新型内容

[0003] (一)解决的技术问题

[0004] 针对现有技术的不足，本实用新型提供了一种防盗汽车线束，具备防盗性能好的等优点，解决了传统线束防盗性能差的问题。

[0005] (二)技术方案

[0006] 为实现上述防盗性能好的目的，本实用新型提供如下技术方案：一种防盗汽车线束，包括线束子扣，所述线束子扣的内部开设有穿线孔，所述线束子扣的内部开设有固定孔，所述线束子扣的外壁固定连接有第一橡胶套，所述线束子扣的外壁固定连接有第二连块，所述第二连块的外壁固定连接有防护套。

[0007] 优选的，所述固定孔的内壁活动连接有固定螺栓，所述固定孔的内壁固定连接有橡胶塞。

[0008] 优选的，所述线束子扣的外壁固定连接有弹簧，所述弹簧为碳合金钢制弹簧。

[0009] 优选的，所述线束子扣的外壁固定连接有的第一套筒，所述第一套筒的内壁开设有滑槽。

[0010] 优选的，所述滑槽的内壁滑动连接有第二套筒，所述第二套筒的内壁与弹簧的一端固定连接。

[0011] 优选的，所述防护套的一端固定连接有第一连块，所述第一连块的外壁固定连接有第二橡胶套。

[0012] 优选的，所述第二橡胶套的外壁固定连接有线束母扣，所述线束母扣的内部开设有卡槽。

[0013] (三)有益效果

[0014] 与现有技术相比，本实用新型提供了一种防盗汽车线束，具备以下有益效果：

[0015] 1、该防盗汽车线束，通过线束子扣、第一套筒、第二套筒、弹簧、橡胶塞、固定螺栓、卡槽和线束母扣的相互配合使用，当线束子扣进入线束母扣后，其外壁上的第二套筒在弹簧的作用下一直处于与卡槽内壁紧密连接，且卡槽的特殊设计，使得安装后不易拔出，从而达到防盗效果好的目的。

[0016] 2、该防盗汽车线束，通过穿线孔、线束子扣、固定螺栓、线束母扣和橡胶塞的相互配合使用，使得该线束在安装电源线时更加方便，且使用完后可重复更换不同型号的电源线，增加了该装置的使用率，从而提升了该装置的实用性，为使用者带来了便利。

[0017] 3、该防盗汽车线束，通过橡胶塞、线束子扣、线束母扣、第一连块、第二连块、第二橡胶套和第一橡胶套的相互配合使用，使得该线束的防水性的得到了提升，避免因空气湿润的等外界因素影响该线束的使用，从而提升了该线束的使用寿命，为使用者带来了便利。

附图说明

[0018] 图1为本实用新型侧剖图；

[0019] 图2为本实用新型左视图；

[0020] 图3为本实用新型主视图；

[0021] 图4为本实用新型线束子扣和弹簧连接结构示意图。

[0022] 图中：1、线束子扣；2、橡胶塞；3、第一套筒；4、第二套筒；5、第一橡胶套；6、防护套；7、第二橡胶套；8、线束母扣；9、第一连块；10、第二连块；11、滑槽；12、弹簧；13、穿线孔；14、固定孔；15、固定螺栓；16、卡槽。

具体实施方式

[0023] 下面将结合本实用新型实施例中的附图，对本实用新型实施例中的技术方案进行清楚、完整地描述，显然，所描述的实施例仅仅是本实用新型一部分实施例，而不是全部的实施例。基于本实用新型中的实施例，本领域普通技术人员在没有做出创造性劳动前提下所获得的所有其他实施例，都属于本实用新型保护的范围。

[0024] 请参阅图1-4，一种防盗汽车线束，包括线束子扣1，线束子扣1的内部开设有穿线孔13，线束子扣1的内部开设有固定孔14，固定孔14的内壁活动连接有固定螺栓15，固定孔14的内壁固定连接有橡胶塞2，使得该装置密封性好，线束子扣1的外壁固定连接有弹簧12，弹簧12为碳合金钢制弹簧，使其在使用时不易被拉开，线束子扣1的外壁固定连接有的第一套筒3，第一套筒3的内壁开设有滑槽11，辅助第一套筒3与其他的套筒连接，滑槽11的内壁滑动连接有第二套筒4，第二套筒4的内壁与弹簧12的一端固定连接，使得第二套筒4的位置可上下移动，线束子扣1的外壁固定连接有第一橡胶套5，线束子扣1的外壁固定连接有第二连块10，第二连块10的外壁固定连接有防护套6，防护套6的一端固定连接有第一连块9，第一连块9的外壁固定连接有第二橡胶套7，使得该装置密封性好，第二橡胶套7的外壁固定连接有线束母扣8，通过穿线孔13、线束子扣1、固定螺栓15、线束母扣8和橡胶塞2的相互配合使用，使得该线束在安装电源线时更加方便，且使用完后可重复更换不同型号的电源线，增加了该装置的使用率，从而提升了该装置的实用性，为使用者带来了便利，通过橡胶塞2、线束子扣1、线束母扣8、第一连块9、第二连块10、第二橡胶套7和第一橡胶套5的相互配合使

用，使得该线束的防水性的得到了提升，避免因空气湿润的等外界因素影响该线束的使用，从而提升了该线束的使用寿命，为使用者带来了便利，线束母扣8的内部开设有卡槽16，与第二套筒4配合使用，增加防盗效果，通过线束子扣、第一套筒3、第二套筒4、弹簧12、橡胶塞2、固定螺栓15、卡槽16和线束母扣8的相互配合使用，当线束子扣1进入线束母扣8后，其外壁上的第二套筒4在弹簧12的作用下一直处于与卡槽16内壁紧密连接，且卡槽16的特殊设计，使得安装后不易拔出，从而达到防盗效果好的目的。

[0025] 该文中出现的电器元件均与外界的主控器及220V市电电连接，并且主控器可为计算机等起到控制的常规已知设备。

[0026] 在使用时，转动固定螺栓15将其退出，将处理好的电源线插入线束子扣1或者线束母扣8中的固定孔14内，在转动固定螺栓15将其与电源线的外壁固定连接压紧，再将橡胶塞2塞进固定孔14中，此时，再将线束子扣1插入下一个线束母扣8中，当线束子扣1初入卡槽16时，第二套筒4受外界压力向下压缩，当其进入卡槽16的内部时，第二套筒4受弹簧12向外的弹力从而沿着滑槽11向上移动，直至卡槽16的顶部，线束子扣1与线束母扣8紧密贴和。

[0027] 综上所述，该防盗汽车线束，当线束子扣1进入线束母扣8后，其外壁上的第二套筒4在弹簧12的作用下一直处于与卡槽16内壁紧密连接，且卡槽16的特殊设计，使得安装后不易拔出，从而达到防盗效果好的目的；使得该线束在安装电源线时更加方便，且使用完后可重复更换不同型号的电源线，增加了该装置的使用率，从而提升了该装置的实用性，为使用者带来了便利。

[0028] 需要说明的是，在本文中，诸如第一和第二等之类的关系术语仅仅用来将一个实体或者操作与另一个实体或操作区分开来，而不一定要求或者暗示这些实体或操作之间存在任何这种实际的关系或者顺序。而且，术语“包括”、“包含”或者其任何其他变体意在涵盖非排他性的包含，从而使得包括一系列要素的过程、方法、物品或者设备不仅包括那些要素，而且还包括没有明确列出的其他要素，或者是还包括为这种过程、方法、物品或者设备所固有的要素。

[0029] 尽管已经示出和描述了本实用新型的实施例，对于本领域的普通技术人员而言，可以理解在不脱离本实用新型的原理和精神的情况下可以对这些实施例进行多种变化、修改、替换和变型，本实用新型的范围由所附权利要求及其等同物限定。

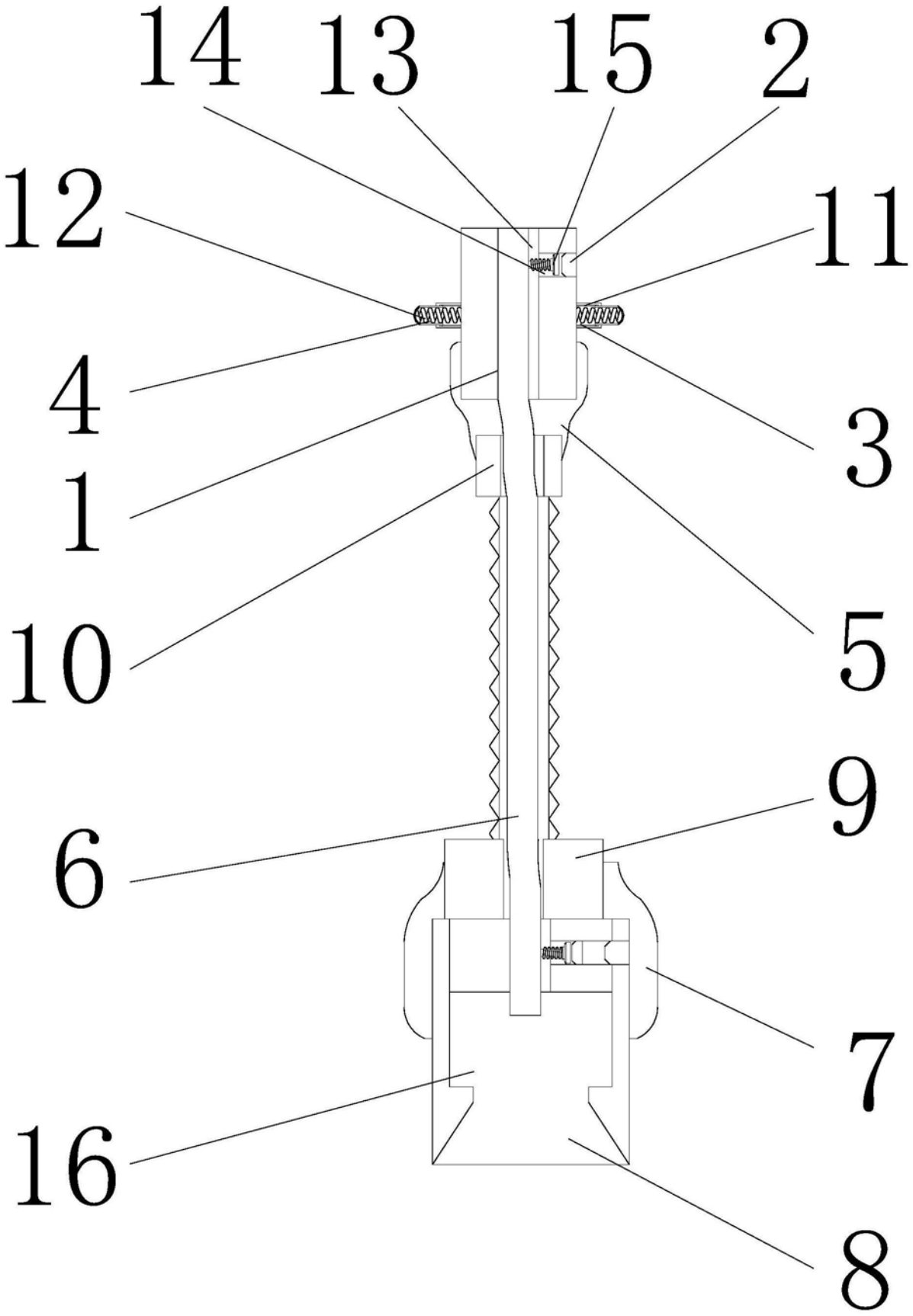

图1

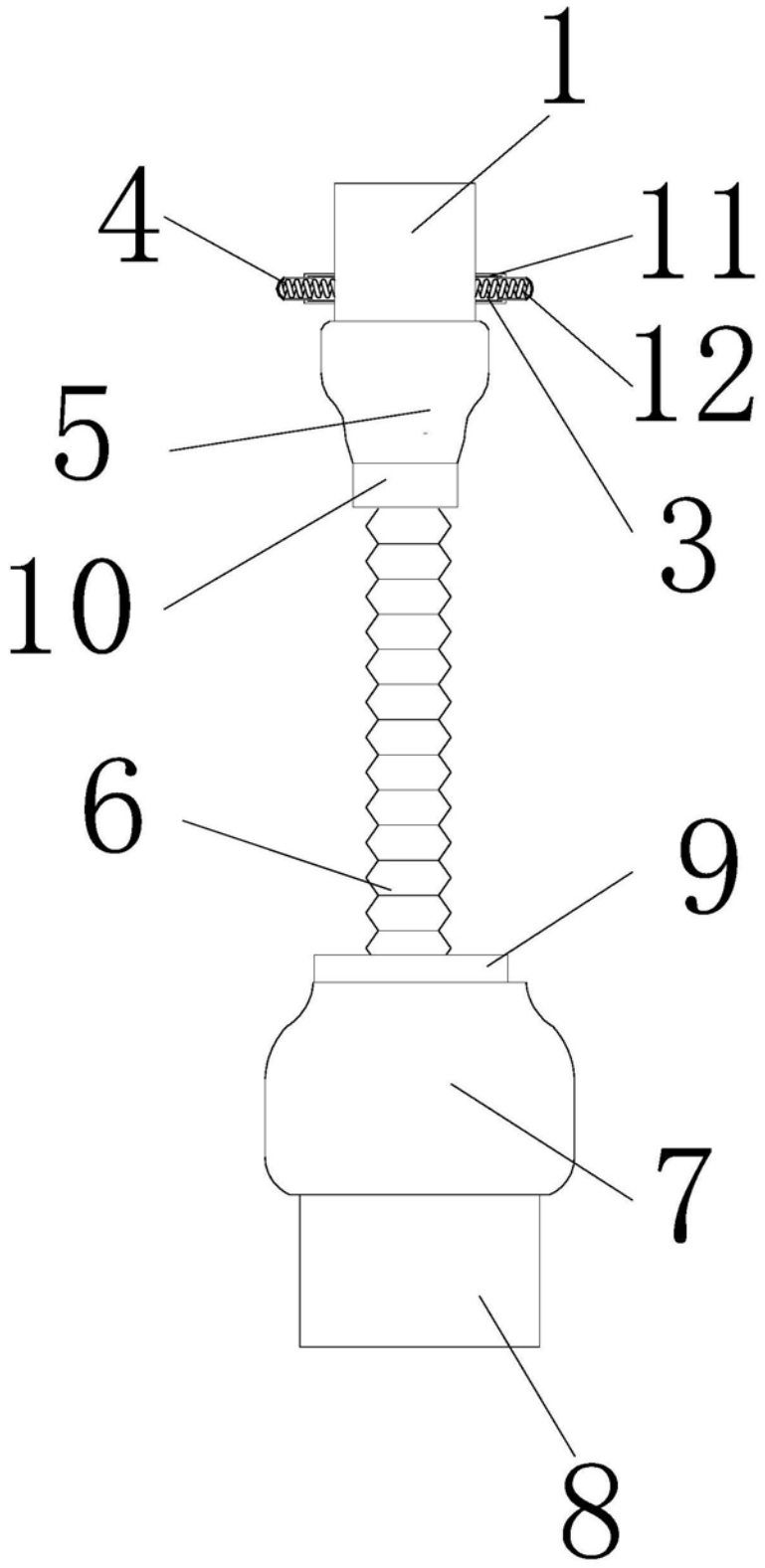

图2

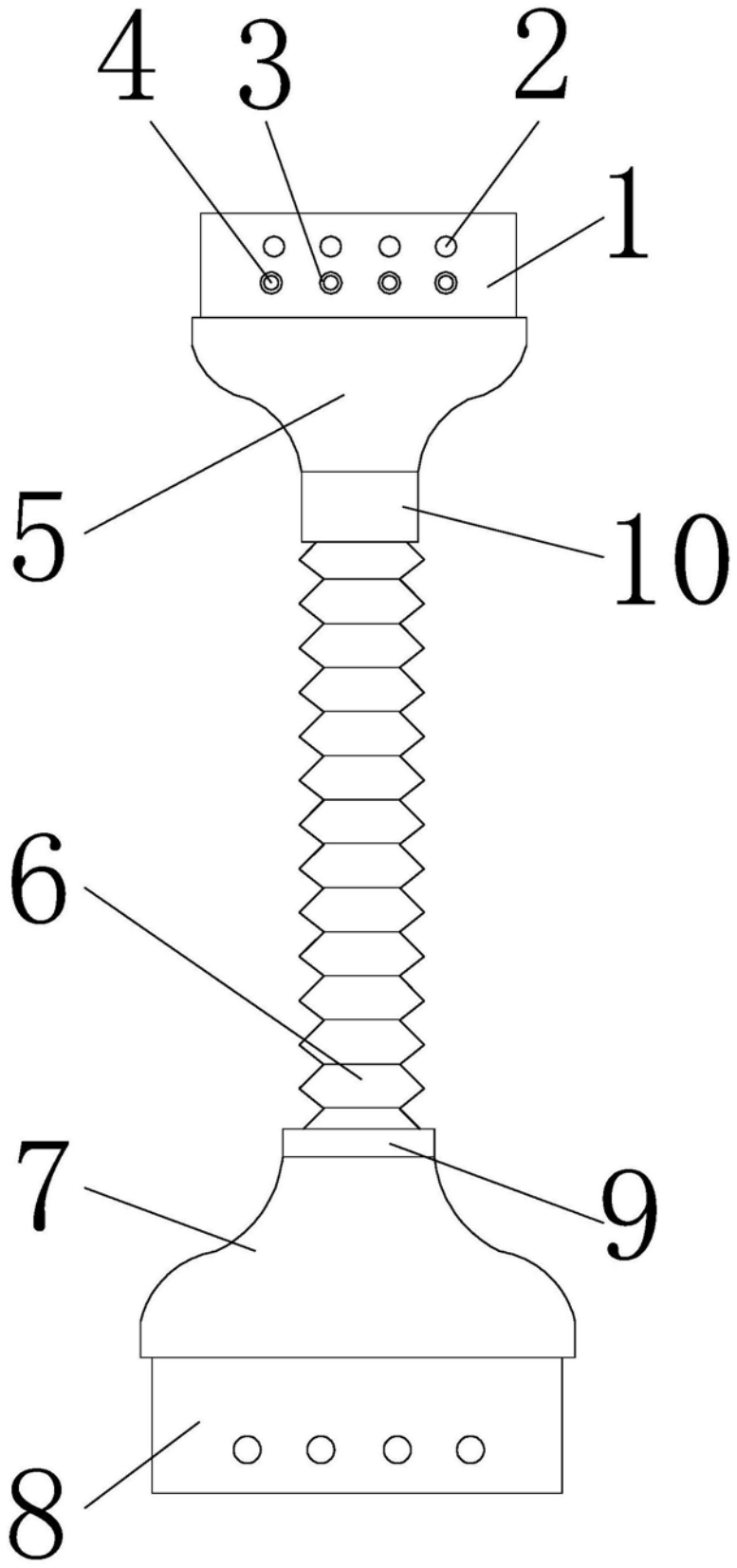

图3

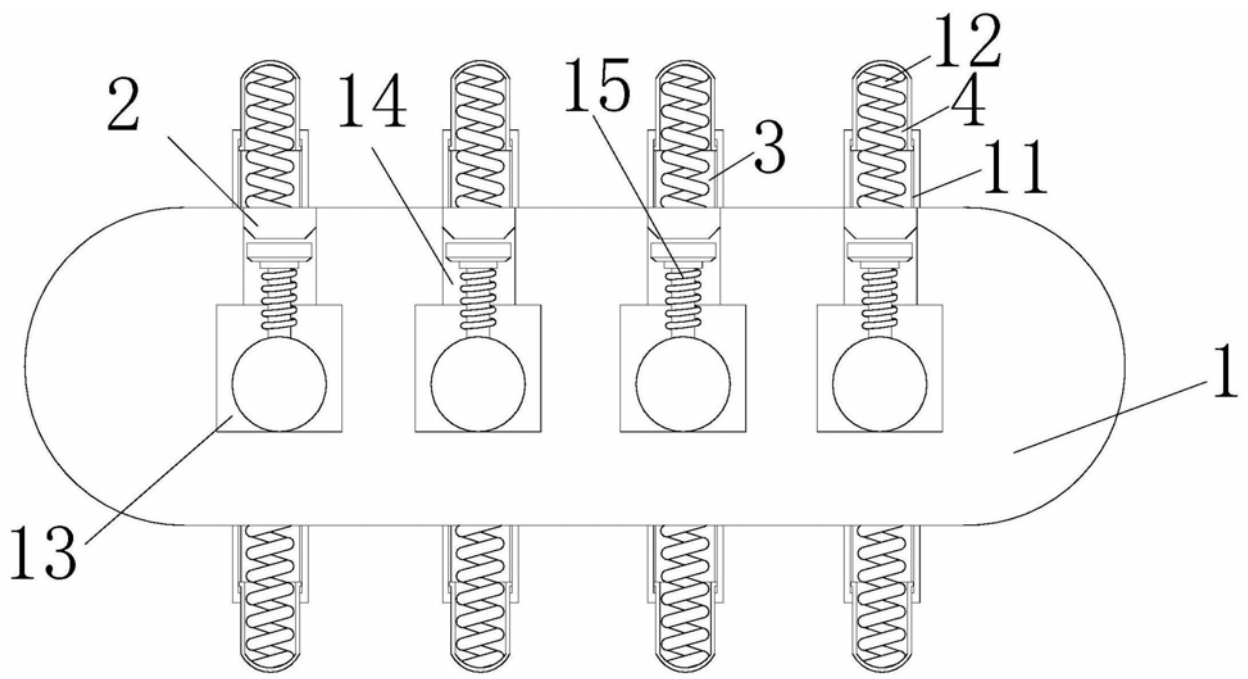

图4