[19] 中华人民共和国国家知识产权局

[51] Int. Cl.
B44C 5/00 (2006.01)
B44D 2/00 (2006.01)
B32B 5/16 (2006.01)

[12] 发明专利申请公开说明书

[21] 申请号 200510112984.3

[43] 公开日 2006 年 4 月 12 日

[11] 公开号 CN 1757525A

[22] 申请日 2005.10.18
[21] 申请号 200510112984.3
[71] 申请人 盛爱萍
地址 735100 甘肃省嘉峪关市迎宾西路 7 号
[72] 发明人 盛爱萍

[74] 专利代理机构 甘肃省专利服务中心
代理人 周春雷

权利要求书 1 页 说明书 2 页 附图 2 页

[54] 发明名称

一种沙石装饰画

[57] 摘要

本发明公开了一种沙石装饰画，由底板和沙石组合图案层组成，所述底板上粘接有胶质层，在所述胶质层上粘接有沙石组合图案层。 采用上述一种沙石装饰画，其沙石采用西部戈壁滩上丰富的砂石资源，根据现有的石块的形状与色彩相互结合、拼组，将其拼粘成各种图案，这种装饰画造型美观、设计独特、立体感强，并且结构简单，作为旅游产品携带方便。

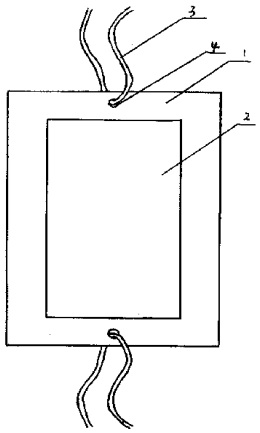

1.一种沙石装饰画，由底板和沙石组合图案层组成，其特征在于：所述底板（1）上粘接有胶质层（5），在所述胶质层（5）上粘接有沙石组合图案层（2）。

2.根据权利要求1所述的一种沙石装饰画，其特征在于：所述底板（1）上通过粘胶均匀的粘接有一层很薄的沙粒层(6)，在所述沙粒层(6)通过胶质层(5)将已选好的符合图案构思的沙石粘接在沙粒层(6)上。

3.根据权利要求1所述的一种沙石装饰画，其特征在于：所述底板（1）上下两端的正中设有小孔（4），小孔（4）内设有装饰性挂绳（3）。

4.根据权利要求1所述的一种沙石装饰画，其特征在于：所述底板（1）的四周边缘上可以镶嵌有边框。

一种沙石装饰画

技术领域

本发明属于一种装饰画，特别涉及一种沙石装饰画。

背景技术

目前，市场上出售的各种形式的工艺装饰画很多，都具备一定的欣赏价值，但是结构和设计都过于复杂，且不方便作为旅游产品，不方便携带，艺术风格都很单一，缺乏创新。

发明内容

本发明的目的是提供一种具有一定观赏性强，结构简单，携带方便的沙石装饰画。

为实现上述目的，本发明的解决方案是：一种沙石装饰画，由底板和沙石组合图案层组成，其特征在于：所述底板上粘接有胶质层，在所述胶质层上粘接有沙石组合图案层。

采用上述一种沙石装饰画，其沙石采用西部戈壁滩上丰富的砂石资源，根据现有的石块的形状与色彩相互结合、拼组，将其拼粘成各种图案，这种装饰画造型美观、设计独特、立体感强，并且结构简单，作为旅游产品携带方便。

附图说明

图 1 是本发明实施例的主视图。

图 2 是本发明实施例的右视图。

具体实施方式

如图 1 至图 2 所示，本发明所述的沙石装饰画由底板 1 和沙石图案层 2 组

成，所述底板 1 采用卡板纸，在所述卡板纸上通过粘胶均匀的粘接有一层很薄的沙粒层 6，在所述沙粒层 6 通过胶质层 5 将已选好的符合图案构思的沙石粘接在沙粒层 6 上，这些沙石是根据构思设计好的固定图案拼组粘接在一起，构成沙石图案层 2，这些图案可以根据石头的不同形状和色彩拼制而成，在所述底板 1 上下两端的正中设有小孔 4，小孔 4 内设有装饰性挂绳 3，挂绳 3 可以起到悬挂和装饰的作用。另外，在该沙石装饰画的底板 1 的四周边缘上可以镶嵌有边框，边框可以用各种材料的装饰边框制作。

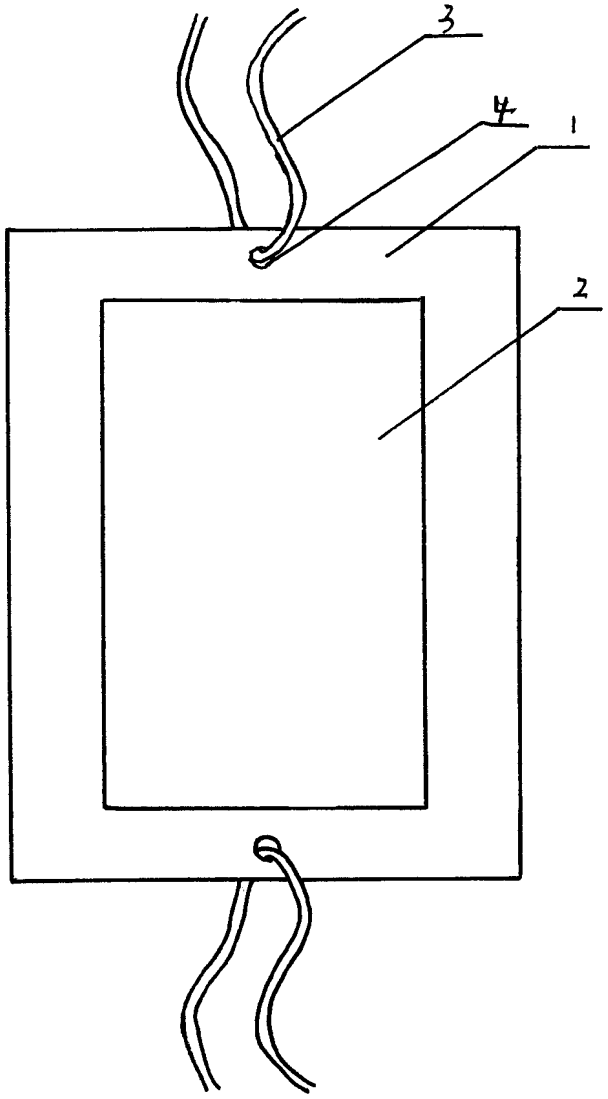

图 1

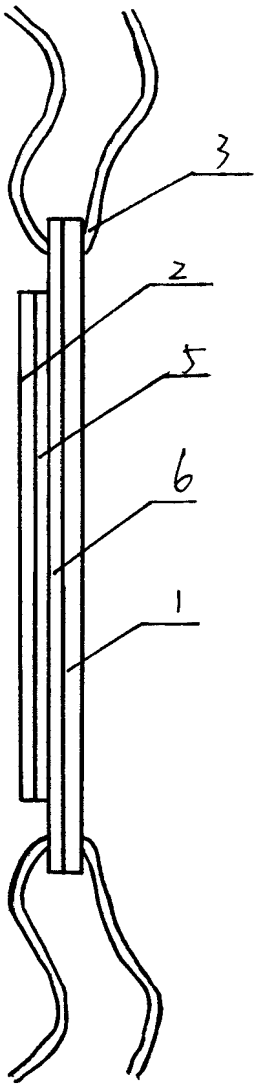

图 2