(19)中华人民共和国国家知识产权局

(12)实用新型专利

(10)授权公告号 CN 209782434 U
(45)授权公告日 2019.12.13

(21)申请号 201920637634.6

(22)申请日 2019.05.06

(73)专利权人 洪美丹
地址 318017 浙江省台州市椒江区章安街道金鳌南路117号

(72)发明人 洪美丹

(51)Int.Cl.
F21S 9/02(2006.01)
F21S 4/26(2016.01)
F21V 33/00(2006.01)
B44C 5/00(2006.01)

权利要求书1页 说明书4页 附图5页

(54)实用新型名称

一种圣诞装饰物结构

(57)摘要

本实用新型公开了一种圣诞装饰物结构，涉及工艺品生产技术领域，其技术方案要点是：包括支架以及套设于支架上的装饰外套，支架包括分别设置于上下两端的两个支撑架、连接于两个支撑架之间的支撑杆，两个支撑架均与装饰外套固定连接，每个支撑架均包括一个支撑环以及设置于支撑环上的加强杆，加强杆通过支撑环的轴心线设置，两个支撑架相对的端面均设置有定位杆，定位杆的轴线与支撑环的轴心线重合设置；支撑杆用于支撑两个支撑架之间从而使得装饰外套张紧，支撑杆的两端均开设有供定位杆插入定位的定位孔。当装饰物运送时可以将支撑杆拆出，使得装饰物处于折叠收纳状态，减小了体积，使得相同的容量可以堆放更多的产品，从而节省了运输成本。

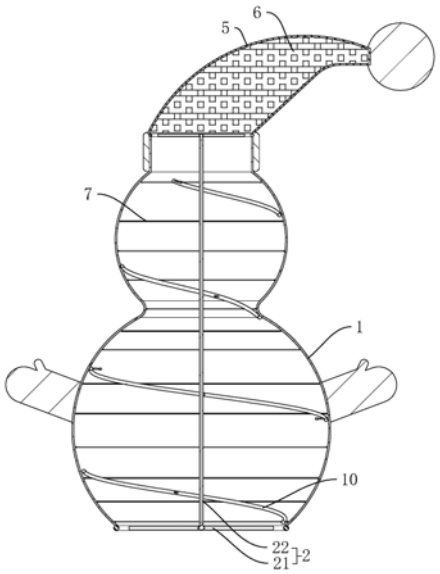

CN 209782434 U

1.一种圣诞装饰物结构,包括支架(2)以及套设于支架(2)上的装饰外套(1),其特征在于:所述支架(2)包括分别设置于上下两端的两个支撑架(21)、连接于两个支撑架(21)之间的支撑杆(22),两个所述支撑架(21)均与装饰外套(1)固定连接,每个所述支撑架(21)均包括一个支撑环(211)以及设置于支撑环(211)上的加强杆(212),所述加强杆(212)通过支撑环(211)的轴心线设置,两个支撑架(21)相对的端面均设置有定位杆(3),所述定位杆(3)的轴线与支撑环(211)的轴心线重合设置;所述支撑杆(22)用于支撑两个支撑架(21)之间从而使得装饰外套(1)张紧,所述支撑杆(22)的两端均开设有供所述定位杆(3)插入定位的定位孔(4)。

2.根据权利要求1所述的一种圣诞装饰物结构,其特征在于:所述加强杆(212)从支撑环(211)向其轴心线延伸,所述加强杆(212)至少设置有两个,各个所述加强杆(212)沿支撑环(211)的轴心线呈周向均匀分布,各个所述加强杆(212)之间的交点均位于所述支撑环(211)的轴心线上,且所述定位杆(3)位于各个加强杆(212)的交点处设置。

3.根据权利要求1所述的一种圣诞装饰物结构,其特征在于:所述装饰外套(1)的内侧壁还设置有若干固定环(7),所述固定环(7)与支撑环(211)平行设置,所述固定环(7)贴合于所述装饰外套(1)的内侧壁,且所述固定环(7)截面的面积小于所述支撑环(211)的截面面积设置。

4.根据权利要求1所述的一种圣诞装饰物结构,其特征在于:所述装饰外套(1)高于位于上方的支撑架(21)的位置处设置有顶部装饰套(5),所述顶部装饰套(5)内填充有内衬(6)。

5.根据权利要求1所述的一种圣诞装饰物结构,其特征在于:位于下方的所述支撑架(21)的下端面还同轴设置有螺纹孔(11),所述螺纹孔(11)上螺纹连接有支撑底座(8)。

6.根据权利要求5所述的一种圣诞装饰物结构,其特征在于:所述支撑底座(8)包括底板(81)、同轴设置于底板(81)上的支撑柱(82)、设置于支撑柱(82)远离底板(81)一端并与所述螺纹孔(11)配合的螺柱(83)。

7.根据权利要求1-6任一所述的一种圣诞装饰物结构,其特征在于:所述装饰外套(1)内还设置有灯串(10),所述装饰外套(1)内还设置有用于安装电池从而给灯串(10)供电的电池座(9)。

8.根据权利要求7所述的一种圣诞装饰物结构,其特征在于:所述灯串(10)呈螺旋形分布,且所述灯串(10)固定连接于装饰外套(1)的内侧壁设置。

一种圣诞装饰物结构

技术领域

[0001] 本实用新型涉及工艺品生产技术领域，更具体地说，它涉及一种圣诞装饰物结构。

背景技术

[0002] 圣诞装饰物常用来作为圣诞节的装饰品，用于提升节日的氛围。

[0003] 现有的圣诞装饰物体积固定，在批量化的运送时，占用的空间较大，导致整体的运输成本较高，比较麻烦，有待改进。

实用新型内容

[0004] 针对现有技术存在的不足，本实用新型提供一种圣诞装饰物结构，其具有运送时处于收纳状态，减小了体积，从而节省了运输成本的优点。

[0005] 为实现上述目的，本实用新型提供了如下技术方案：

[0006] 一种圣诞装饰物结构，包括支架以及套设于支架上的装饰外套，所述支架包括分别设置于上下两端的两个支撑架、连接于两个支撑架之间的支撑杆，两个所述支撑架均与装饰外套固定连接，每个所述支撑架均包括一个支撑环以及设置于支撑环上的加强杆，所述加强杆通过支撑环的轴心线设置，两个支撑架相对的端面均设置有定位杆，所述定位杆的轴线与支撑环的轴心线重合设置；所述支撑杆用于支撑两个支撑架之间从而使得装饰外套张紧，所述支撑杆的两端均开设有供所述定位杆插入定位的定位孔。

[0007] 通过上述技术方案，当需要对圣诞装饰物进行打包运送时，可以将支撑杆拆出，从而使得装饰外套可以折叠压平，从而大大减小了装饰物的体积，使得包装尺寸变小，相同容量内可以装更多的产品，从而减少了运输成本，使得产品更具价格优势。

[0008] 进一步的，所述加强杆从支撑环向其轴心线延伸，所述加强杆至少设置有两个，各个所述加强杆沿支撑环的轴心线呈周向均匀分布，各个所述加强杆之间的交点均位于所述支撑环的轴心线上，且所述定位杆位于各个加强杆的交点处设置。

[0009] 通过上述技术方案，通过将定位杆位于加强杆的交点处，加强杆可以加强支撑环的稳定性的同时，还能对定位杆进行支撑，当支撑杆连接于两个支撑架之间时，支撑环的受力通过均匀分布的加强杆传导，使得支撑环受力更加均匀，使得整体支撑起来的结构更加稳定。

[0010] 进一步的，所述装饰外套的内侧壁还设置有若干固定环，所述固定环与支撑环平行设置，所述固定环贴合于所述装饰外套的内侧壁，且所述固定环截面的面积小于所述支撑环的截面面积设置。

[0011] 通过上述技术方案，通过固定环可以进一步对装饰外套进行支撑，使得装饰外套的外形不易产生凹陷，从而使得外形结构更加稳定。当支撑杆拆卸后，固定环可以保持装饰外套的外形，使得装饰外套可以通过固定环的形状进行同轴堆叠，使得收纳的折叠更加稳定，从而使得装饰物的再次组装更加方便。

[0012] 进一步的，所述装饰外套高于位于上方的支撑架的位置处设置有顶部装饰套，所

述顶部装饰套内填充有内衬。

[0013] 通过上述技术方案，设置内衬，内衬可以是棉料，也可以是泡沫颗粒，通过内衬对支撑架支撑不到的结构进行支撑，使得整体的外形更加饱满，使得整体的结构更加稳定。

[0014] 进一步的，位于下方的所述支撑架的下端面还同轴设置有螺纹孔，所述螺纹孔上螺纹连接有支撑底座。

[0015] 通过上述技术方案，装饰外套下方还有腿脚等外延时，可以通过支撑底座将整体垫高，使得整体处于直立的状态，使得整体的形状更加自然。另外通过支撑底座对整体垫高，可以减少装饰外套与地面直接接触，减少了装饰外套被弄脏的情况。此外，支撑底座通过螺纹连接，可以根据实际的使用需求确定是否需要安装支撑底座，使得整体的使用更加灵活方便。

[0016] 进一步的，所述支撑底座包括底板、同轴设置于底板上的支撑柱、设置于支撑柱远离底板一端并与所述螺纹孔配合的螺柱。

[0017] 通过上述技术方案，当需要支撑底座时，可以将螺柱对准螺纹孔拧入，底板可以对地面形成支撑，底板可以是板材冲切形成，也可以是圆环形套环结合加强筋拼接形成。

[0018] 进一步的，所述装饰外套内还设置有灯串，所述装饰外套内还设置有用于安装电池从而给灯串供电的电池座。

[0019] 通过上述技术方案，设置灯串和电池座，当使用圣诞装饰物时，可以在电池座内装入电池，此时电池能够给灯串提供电能，从而使得灯串发亮，增加整体的装饰效果，另外使得装饰物具有更强的夜间装饰效果。

[0020] 进一步的，所述灯串呈螺旋形分布，且所述灯串固定连接于装饰外套的内侧壁设置。

[0021] 通过上述技术方案，灯串呈螺旋形固定于装饰外套的内侧壁，当支撑杆拆卸后，灯串能够稳定的固定与装饰外套的内侧壁，从而使得装饰外套堆叠时灯串不易出现缠绕或打结的情况，使得整体的使用更加的方便。

[0022] 与现有技术相比，本实用新型的有益效果是：

[0023] (1)通过设置支撑架和支撑杆，当装饰物运送时可以将支撑杆拆出，使得装饰物处于折叠收纳状态，减小了体积，使得相同的容量可以堆放更多的产品，从而节省了运输成本；

[0024] (2)通过设置固定环，固定环可以保持装饰外套的外形，使得装饰外套可以通过固定环的形状进行同轴堆叠，使得收纳的折叠更加稳定，从而使得装饰物的再次组装更加方便；

[0025] (3)通过设置灯串和电池座，当使用圣诞装饰物时，可以在电池座内装入电池，此时电池能够给灯串提供电能，从而使得灯串发亮，增加整体的装饰效果，另外使得装饰物具有更强的夜间装饰效果。

附图说明

[0026] 图1为实施例一的整体示意图；

[0027] 图2为实施例一的剖视示意图；

[0028] 图3为实施例一的内部具体结构示意图；

[0029] 图4为图3中A部放大示意图；

[0030] 图5为实施例二的局部爆炸示意图。

[0031] 附图标记：1、装饰外套；2、支架；21、支撑架；211、支撑环；212、加强杆；22、支撑杆；3、定位杆；4、定位孔；5、顶部装饰套；6、内衬；7、固定环；8、支撑底座；81、底板；82、支撑柱；83、螺柱；9、电池座；10、灯串；11、螺纹孔。

具体实施方式

[0032] 下面结合附图和实施例，对本实用新型进行详细描述。

[0033] 实施例一

[0034] 一种圣诞装饰物结构，如图1、图2所示，包括支架2以及套设于支架2上的装饰外套1。支架2包括分别设置于上下两端的两个支撑架21、连接于两个支撑架21之间的支撑杆22。两个支撑架21的轴心线呈重合设置，且两个支撑架21均与装饰外套1固定连接。

[0035] 如图3所示，每个支撑架21均包括一个支撑环211以及设置于支撑环211上的加强杆212，加强杆212通过支撑环211的轴心线设置，且加强杆212从支撑环211向其轴心线方向延伸。加强杆212至少设置有两个，各个加强杆212沿支撑环211的轴心线呈周向均匀分布，各个加强杆212之间的交点均位于支撑环211的轴心线上。

[0036] 如图3、图4所示，两个支撑架21相对的端面均设置有定位杆3，定位杆3位于各个加强杆212的交点处设置，且定位杆3的轴线与支撑环211的轴心线重合设置。支撑杆22的两端均开设有定位孔4，定位孔4用于供定位杆3插入定位。实际操作中，支撑杆22可以采用空心圆管截断形成。

[0037] 当支撑杆22安装时，可以将支撑杆22上端的定位孔4对上端支撑架21上的定位杆3插入，然后握住支撑杆22向上用力，使得装饰外套1可以在外力作用下发生轻微形变，从而使得支撑杆22下端的定位孔4可以对准下端支撑架21上的定位杆3插入。当支撑杆22插入固定后，支撑杆22可以用于支撑两个支撑架21之间从而使得装饰外套1张紧，使得整体支撑成型。

[0038] 如图2所示，装饰外套1高于位于上方的支撑架21的位置处设置有顶部装饰套5，通常顶部装饰套5为帽子等用于装饰的物件，顶部装饰套5内填充有内衬6，内衬6通常为棉料或者泡沫颗粒等。内衬6可以对支撑架21支撑不到的位置进行填充支撑，使得整体的外形更加饱满。

[0039] 如图2、图3所示，装饰外套1的内侧壁还设置有若干固定环7，固定环7沿着支撑杆22的长度方向分布，且若干固定环7与支撑杆22呈同轴设置，从而使得固定环7与支撑环211平行设置。固定环7贴合于装饰外套1的内侧壁，且固定环7截面的面积小于支撑环211的截面面积设置。

[0040] 当支撑杆22拆卸后，固定环7可以保持装饰外套1的外形，使得装饰外套1可以通过固定环7的形状进行同轴堆叠，使得收纳的折叠更加稳定，从而使得装饰物的再次组装更加方便。

[0041] 如图2、图3所示，装饰外套1内还设置有灯串10，装饰外套1内还设置有电池座9，电池座9与灯串10连接，灯串10呈螺旋形分布，且灯串10固定连接于装饰外套1的内侧壁设置。当电池座9内安装电池后，电池座9内的电池可以给灯串10供电使得灯串10发亮。

[0042] 实施例二

[0043] 一种圣诞装饰物结构，与实施例一的区别在于增加了支撑底座8。

[0044] 如图5所示，位于下方的支撑架21的下方还连接有支撑底座8，支撑底座8包括圆形的底板81、同轴设置于底板81上的支撑柱82、设置于支撑柱82远离底板81一端的螺柱83。底板81可以是板材冲切形成，也可以是圆环形套环结合加强筋拼接形成。支撑柱82与支撑杆22同轴设置，位于下方的支撑架21的下端面还同轴设置有螺纹孔11，螺纹孔11与螺柱83配合设置，支撑底座8通过螺柱83和螺纹孔11的配合螺纹连接于位于下方的支撑架21上。

[0045] 以上所述仅是本实用新型的优选实施方式，本实用新型的保护范围并不仅局限于上述实施例，凡属于本实用新型思路下的技术方案均属于本实用新型的保护范围。应当指出，对于本技术领域的普通技术人员来说，在不脱离本实用新型原理前提下的若干改进和润饰，这些改进和润饰也应视为本实用新型的保护范围。

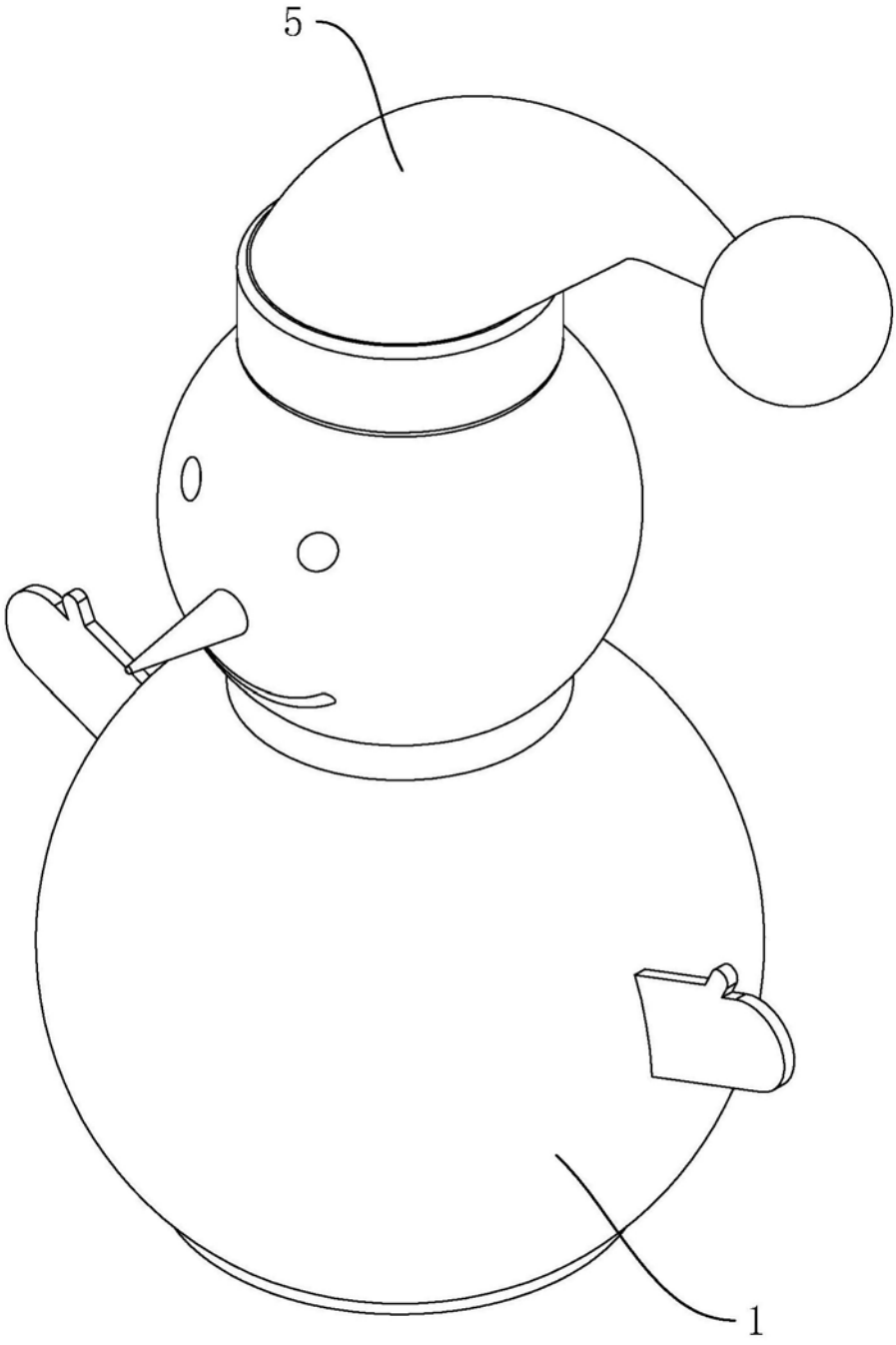

图1

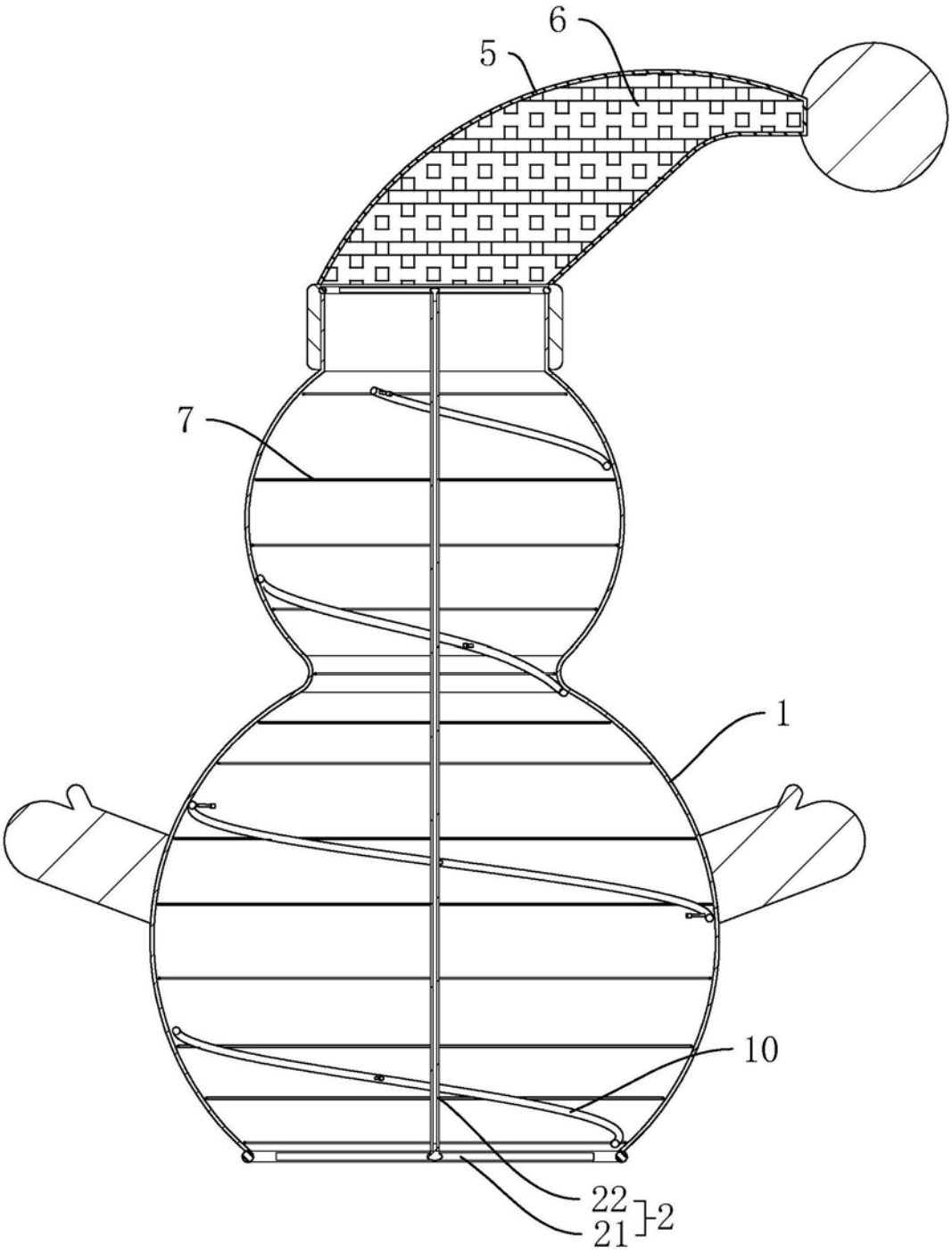

图2

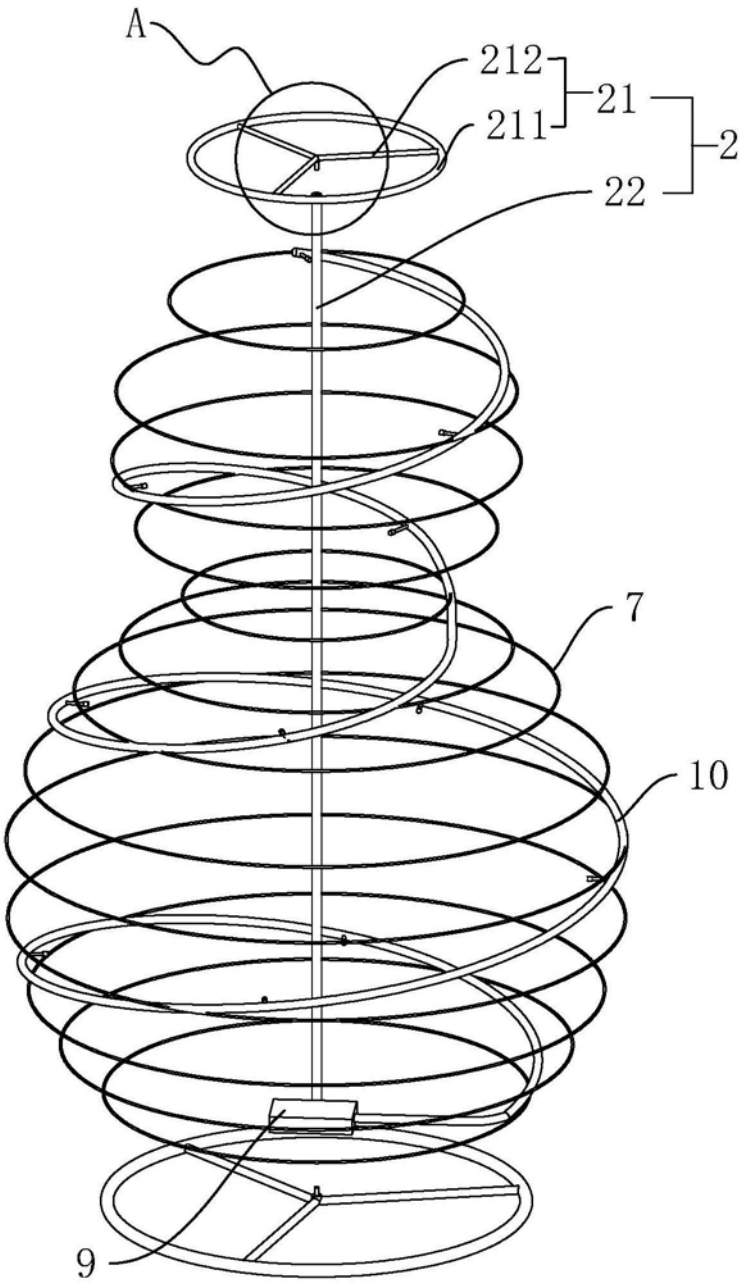

图3

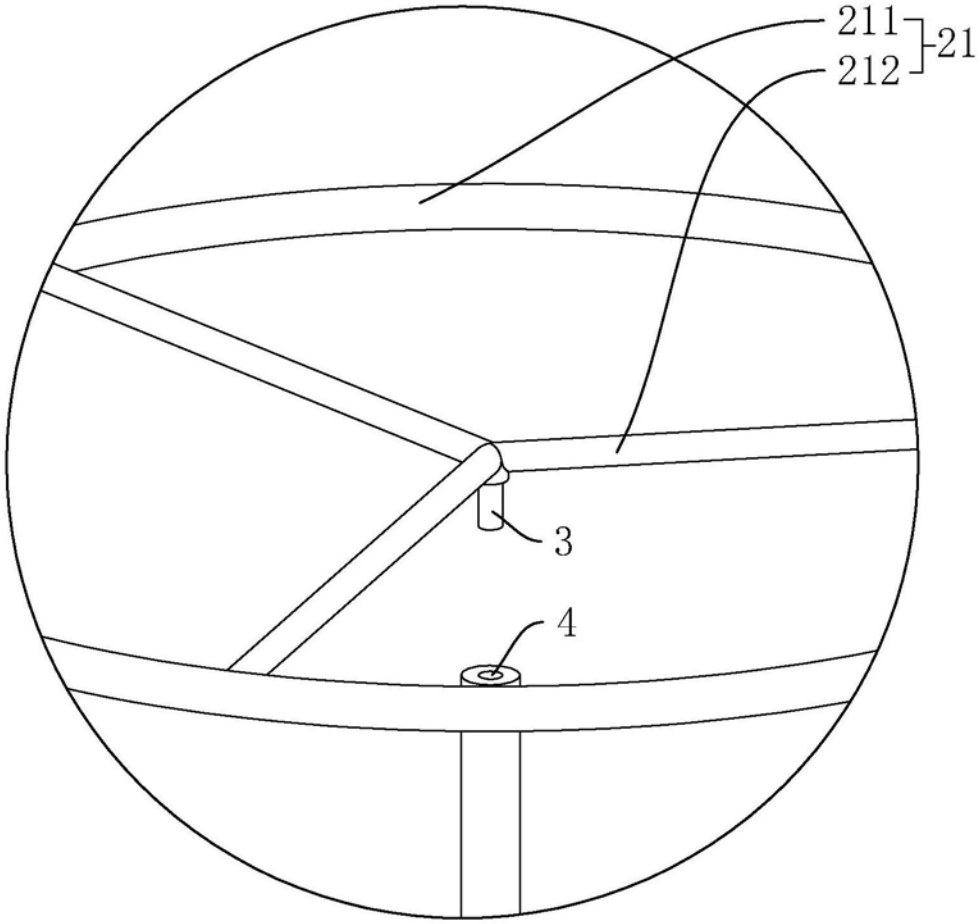

图4

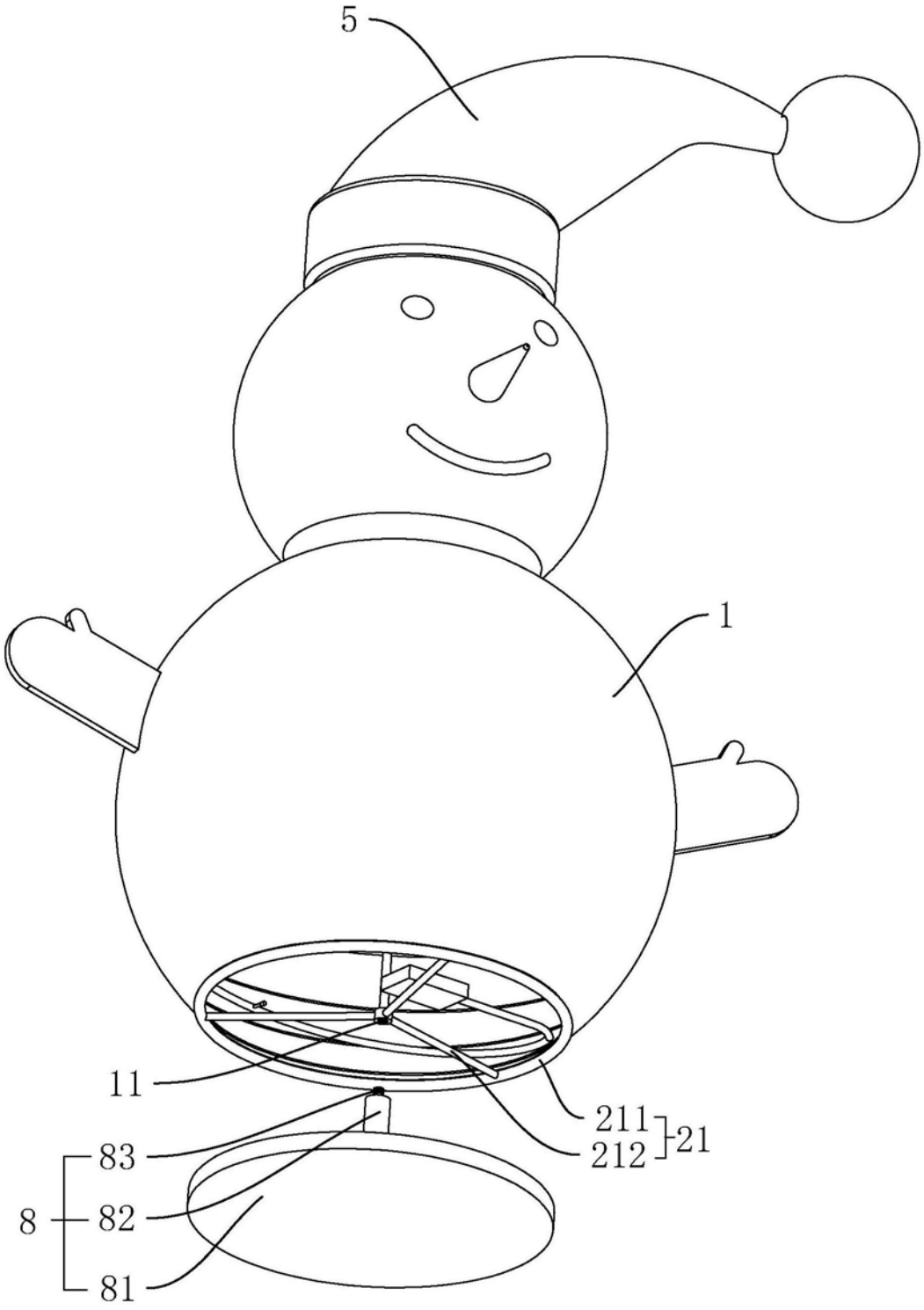

图5