MINISTERO DELLO SVILUPPO ECONOMICO
DIREZIONE GENERALE PER LA TUTELA DELLA PROPRIETA' INDUSTRIALE
UFFICIO ITALIANO BREVETTI E MARCHI

UIBM

DOMANDA NUMERO	201996900548827
Data Deposito	14/10/1996
Data Pubblicazione	14/04/1998

Sezione	Classe	Sottoclasse	Gruppo	Sottogruppo
B	60	R		

Titolo

CATENA DA NEVE PER PNEUMATICI DI VEICOLI.

DESCRIZIONE del modello industriale di utilita dal titolo:

"Catena da neve per pneumatici di veicoli"

Di: PESCE S.p.A., nazionalità italiana. Via Pinerolo-Susa, 69, 10090 Bruino (Torino)

Depositata il: 14 Ottobre 1996 TO96U000203

***

Il presente trovato riguarda una catena da neve per pneumatici di veicoli, del tipo comprendente:

- una sezione interna ed una sezione esterna destinate ad essere applicate rispettivamente sui fianchi interno ed esterno del pneumatico, e
- una struttura circonferenziale con una generale configurazione a gabbia destinata ad essere applicata sul battistrada del pneumatico, comprendente una pluralità di spezzoni di catena articolati alle loro estremità alle sezioni interna ed esterna.

Alcune catene di tipo tradizionale hanno la sezione interna formata da un anello metallico rigido, oppure da due semianelli rigidi articolati fra loro ed hanno il problema di presentare un ingombro relativamente elevato quando non sono montate sulle ruote del veicolo. Sono anche note delle catene in cui la sezione interna e formata da un cavo di acciaio flessibile, che consente di ridurre in una certa mi-

MM/cp

JACOBACCI & PERANI S.p.A.

sura l'ingombro a riposo della catena. Tuttavia, la rigidezza relativamente alta del cavo metallico non permette di ridurre più di tanto l'ingombro a riposo della catena.

Il presente trovato si prefigge lo scopo di fornire una catena da neve del tipo sopra precisato, che sia più compatta e meno ingombrante delle catene di tipo noto.

Secondo il presente trovato, tale scopo viene raggiunto grazie al fatto che almeno una di dette sezioni interna ed esterna comprende un anello aperto di materiale plastico flessibile.

Di preferenza, l'anello di materiale plastico forma la sezione interna della catena, mentre la sezione esterna è formata da uno spezzone di catena.

Grazie a quest'idea di soluzione, la catena può essere piegata a riposo in uno spazio molto ristretto. Il set di due catene che normalmente equipaggia un veicolo può essere alloggiato in un involucro flessibile con una forma molto compatta che può essere sistemato in qualunque spazio inutilizzato a bordo del veicolo, come ad esempio sotto un sedile oppure all'interno della ruota di scorta o in qualunque altro spazio ristretto, difficilmente sfruttabile per il trasporto di bagagli.

JACOBACCI & PERANI S.p.A.

Una confezione di catene da neve compatta e particolarmente apprezzata dagli acquirenti, dato che le catene vengono montate solo per percorrenze molto limitate e per la maggior parte del tempo la confezione di catene viene tenuta a bordo del veicolo, ingombrando uno spazio che potrebbe essere utilizzato per i bagagli o altri articoli da trasportare.

Il presente trovato verra ora descritto dettagliatamente con riferimento ai disegni allegati, forniti a puro titolo di esempio non limitativo, in cui:

- la fig.1 è una vista prospettica di una catena montata su una ruota di un veicolo,
- la fig.2 è una vista prospettica della catena della fig.1 vista dalla parte interna,
- la fig.3 è una vista in maggiore dettaglio della parte indicata dalla freccia III nella fig.2, e
- la fig.4 è una vista prospettica di una confezione di catene secondo il presente trovato.

Con riferimento alle figg.1 e 2, con 10 è indicata una catena da neve per pneumatici di veicoli, comprendente una sezione interna 12 ed una sezione esterna 14, che sono destinate ad essere applicate rispettivamente sul fianco interno e sul fianco

JACOBACCI & PERANI S.p.A.

esterno del pneumatico. Le sezioni interna ed esterna 12, 14 sono collegate fra loro da una struttura circonferenziale con una generale configurazione a gabbia 16, che è destinata ad essere applicata sul battistrada del pneumatico. La struttura a gabbia 16 è costituita da una pluralità di spezzoni di catena 18, le cui estremità sono articolate rispettivamente alla sezione interna 12 ed alla sezione esterna 14.

Nella forma di realizzazione illustrata nelle figg.1 e 2, la struttura a gabbia 16 presenta degli elementi di collegamento circonferenziali 20 fra gli spezzoni 18. Questo tipo di catena in configurazione assemblata si presenta nella forma di una serie di rombi distanziati fra loro lungo il battistrada e collegati fra loro dagli elementi longitudinali 20. In alternativa, la struttura a gabbia 16 potrebbe essere formata da una serie di spezzoni trasversali distanziati fra loro in senso circonferenziale (struttura a traversini).

La sezione esterna 14 nell'esempio illustrato nelle figure è costituita da un tratto di catena, su cui sono previsti ad intervalli regolari dei punti di articolazione 22 degli spezzoni di catena 18. La catena formante la sezione esterna 14 porta ad una prima estremità un gancio 24 e ad una seconda estre-

JACOBACCI & PERANI S.p.A.

mità una leva di bloccaggio 26 collegata ad un tirante 28 di materiale elastomerico, portante alla sua estremità libera un elemento di aggancio 30. In modo generalmente di per se noto, il tirante 28 e la leva 26 vengono inseriti nel gancio 24 e la catena viene chiusa agganciando l'elemento 30 ad un anello dello spezzone di catena 14. Il modo in cui e realizzata la sezione esterna della catena e di per se noto e non rappresenta un aspetto critico ai fini del presente trovato. La sezione esterna potrebbe essere realizzata in un modo diverso da quello illustrato nelle figure, senza uscire dall'ambito di protezione del presente modello di utilità.

L'aspetto caratteristico del presente trovato consiste essenzialmente nel fatto che almeno una delle due sezioni interna o esterna comprende un anello aperto di materiale plastico flessibile. Nell'esempio illustrato nelle figure, è la sezione interna 12 che comprende tale anello flessibile, indicato con 32 nella fig.3. L'anello di materiale plastico 32 e aperto e porta alle sue estremità due organi di aggancio 34, 36 suscettibili di agganciarsi fra loro per dare continuità all'anello 32. Gli organi di aggancio 34, 36 sono aggraffati sulle rispettive estremità dell'anello di materiale plastico

JACOBACCI & PERANI S.p.A.

32.

L'anello 32 è costituito da un tondino di nylon con diametro compreso fra 4 e 6 mm, ad esempio di 5 mm. Sul tondino 32 sono disposti anelli 38 di attacco degli spezzoni di catena 18. Gli anelli 38 sono mantenuti distanziati fra loro lungo il tondino 32 tramite distanziali di materiale plastico 40 coassiali al tondino 32.

Il tondino 32 è estremamente flessibile, molto più flessibile ad esempio dei cavi di acciaio e puo essere agevolmente arrotolato su se stesso per disporre le catene in una confezione di piccole dimensioni. Ad esempio, come illustrato nella fig.4, una coppia di catene secondo il trovato può essere agevolmente riposta in una custodia flessibile 42 avente un diametro D di circa 22 cm ed un'altezza A di circa 10 cm. La confezione 42 può essere munita di un coperchio 44 che può essere chiuso tramite una cerniera lampo 46.

JACOBACCI & PERANI S.p.A.

RIVENDICAZIONI

1. Catena da neve per pneumatici di veicoli, comprendente

- una sezione interna (12) ed una sezione esterna (14) destinate ad essere applicate rispettivamente sui fianchi interno ed esterno del pneumatico, e
- una struttura circonferenziale con una generale configurazione a gabbia (16) destinata ad essere applicata sul battistrada del pneumatico, comprendente una pluralità di spezzoni di catena (18) articolati alle loro estremità alle sezioni interna (12) ed esterna (14),

caratterizzata dal fatto che almeno una di dette sezioni interna (12) ed esterna (14) comprende un anello aperto (32) di materiale plastico flessibile.

2. Catena da neve secondo la rivendicazione 1, caratterizzata dal fatto che l'anello di materiale plastico (32) forma la sezione interna (12) della catena, mentre la sezione esterna (14) è formata da uno spezzone di catena (18).

3. Catena da neve secondo la rivendicazione 2, caratterizzata dal fatto che l'anello di materiale plastico (32) è costituito da un tondino con diametro compreso fra 4 e 6 mm.

4. Catena da neve secondo la rivendicazione 3, ca-

JACOBACCI & PERANI S.p.A.

ratterizzata dal fatto che il tondino (32) è sostanzialmente costituito di nylon.

PER INCARICO

Ing. Giuseppe [illegible]

N. Iscriz. ALBO 257

(In proprio e per gli altri)

JACOBACCI & PERANI S.p.A.

fig. 1

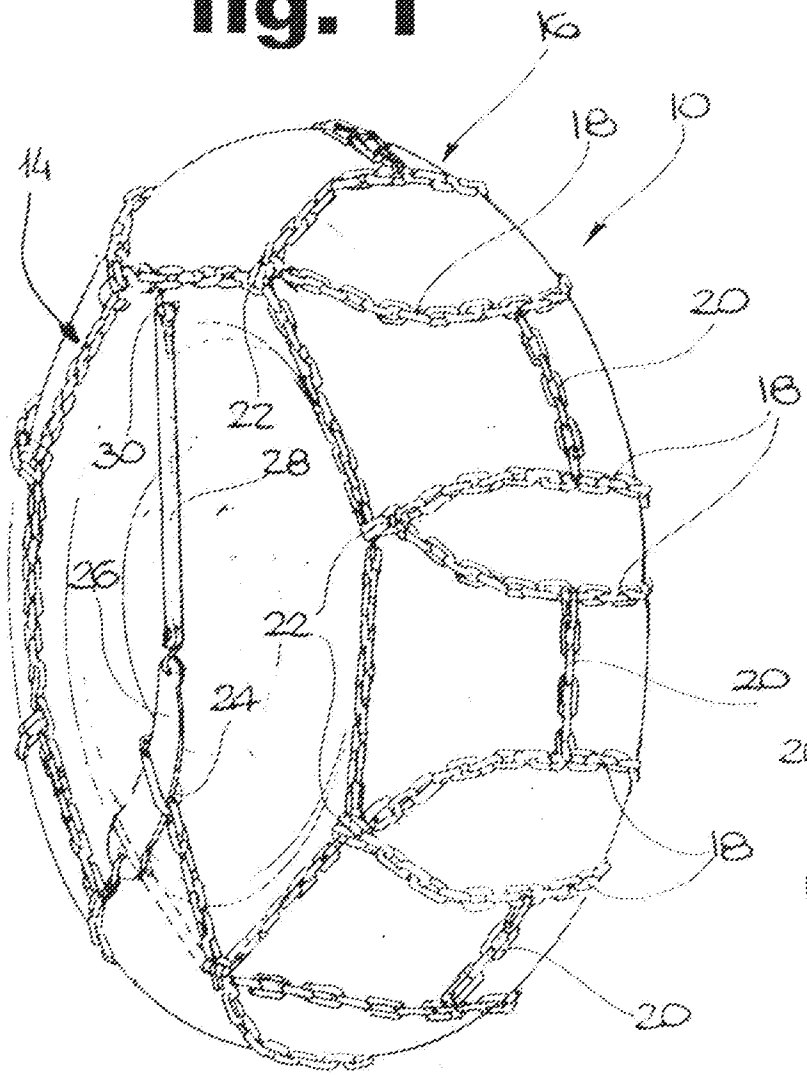

fig. 2

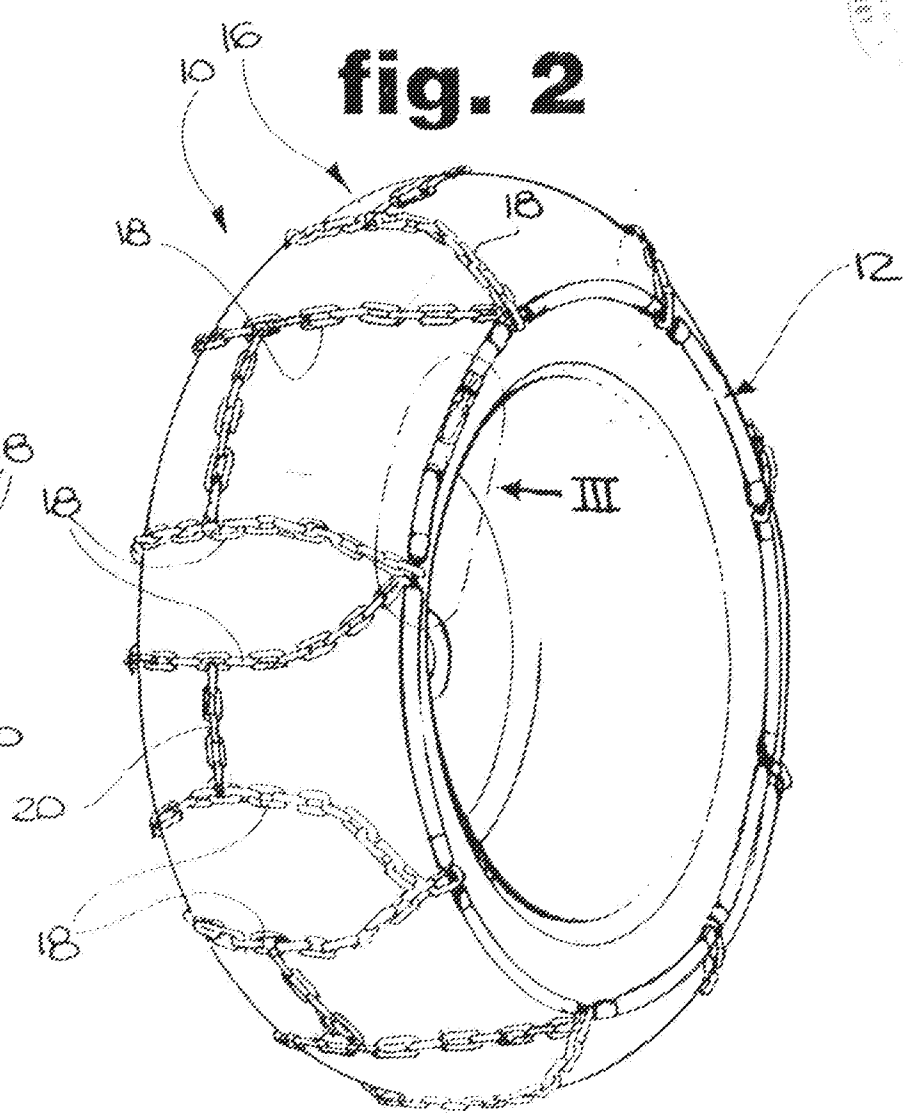

Per incarico di : PESCE S.P.A.

fig. 3

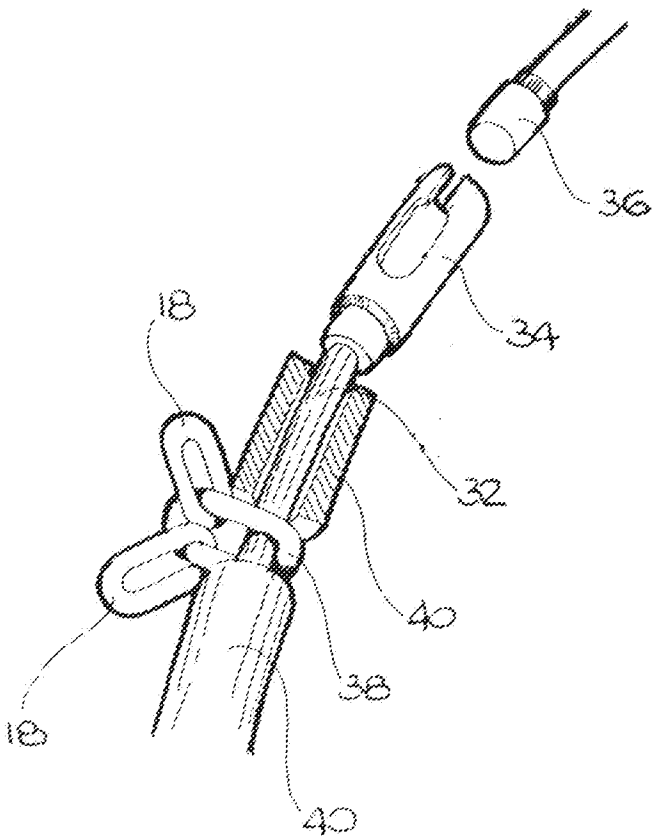

fig. 4

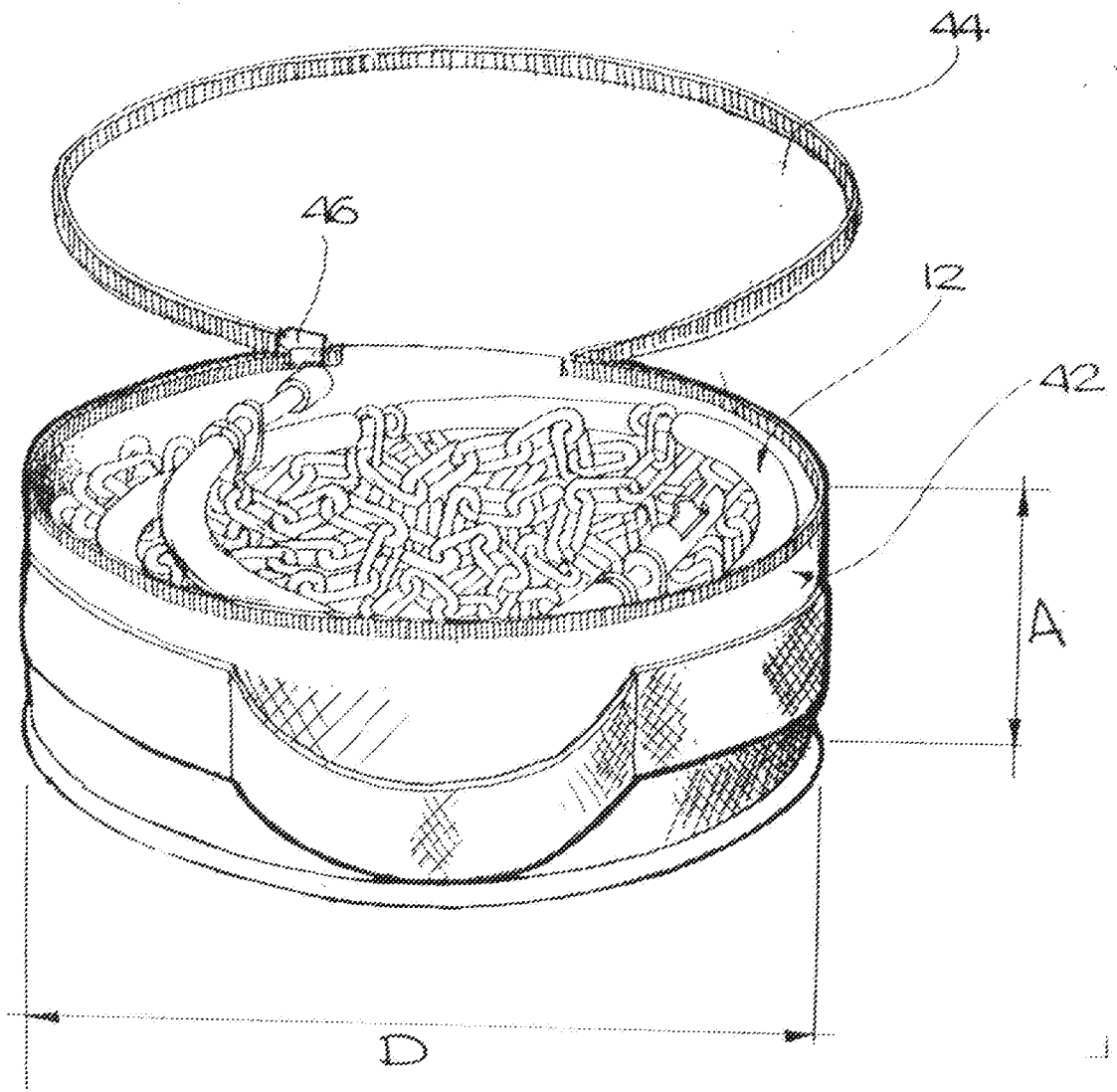

Per incarico di : PESCE S.P.A.