(19)国家知识产权局

(12)实用新型专利

(10)授权公告号 CN 222068031 U
(45)授权公告日 2024.11.26

(21)申请号 202420507397.2

(22)申请日 2024.03.15

(73)专利权人 苏州吉串物联技术有限公司
地址 215000 江苏省苏州市苏州工业园区兴浦路333号1幢229室

(72)发明人 周勇

(74)专利代理机构 苏州前哨站知识产权代理事务所(普通合伙) 32858
专利代理师 刘坤

(51)Int.Cl.
F16M 11/04(2006.01)
F16M 11/10(2006.01)
F16M 11/16(2006.01)
F16M 13/02(2006.01)

权利要求书1页 说明书3页 附图4页

(54)实用新型名称

一种监控设备支架及监控设备

(57)摘要

本实用新型适用于监控设备相关技术领域，提供了一种监控设备支架及监控设备，包括第一连接板，第一连接板的侧面固定连接有对称设置的两个第二连接板，两个第二连接板之间通过转动调节单元与外框体连接，外框体内设置有与监控设备连接的连接单元，本实用新型通过转动调节单元的设置，在对外框体绕着转轴转动，第一磁力块分别能够与第二磁力块与第三磁力块连接，能够对外框体处于水平或者垂直位置进行调节，满足监控设备在不同位置的使用需求；通过连接单元的设置，将第四连接板插设到外框体内，在箱门的限位下保证第四连接板的稳定性，根据不同的监控设备的连接位置，将其与第四连接板上设置的相应位置的第二螺纹孔对齐，以便进行连接。

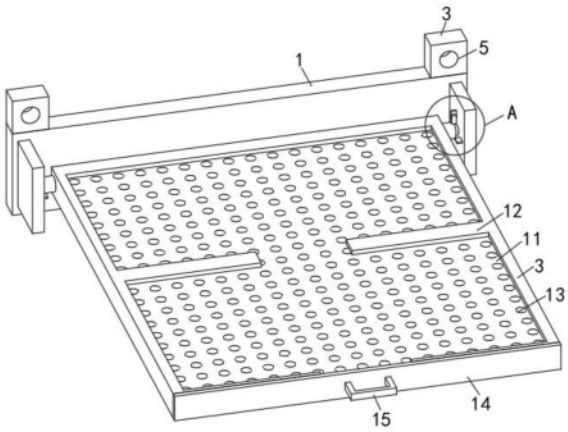

CN 222068031 U

1.一种监控设备支架,包括第一连接板(1),其特征在于,所述第一连接板(1)的侧面固定连接有对称设置的两个第二连接板(2),两个所述第二连接板(2)之间通过转动调节单元与外框体(3)连接,所述外框体(3)内设置有与监控设备连接的连接单元,所述转动调节单元包括与所述外框体(3)固定连接的对称设置的两个转轴(6),两个所述转轴(6)分别与所述第二连接板(2)转动连接,所述转轴(6)的侧面套设有套筒(7),所述套筒(7)的侧面固定连接有第一磁力块(8),所述第二连接板(2)上固定连接有第二磁力块(9)和第三磁力块(10),所述第一磁力块(8)分别与所述第二磁力块(9)和所述第三磁力块(10)磁力连接。

2.如权利要求1所述的一种监控设备支架,其特征在于,所述第一连接板(1)的侧面固定连接有两个对称设置的第三连接板(4),所述第三连接板(4)上开设有第一螺纹孔(5)。

3.如权利要求1所述的一种监控设备支架,其特征在于,所述连接单元包括第四连接板(11),所述外框体(3)为中空式,所述第四连接板(11)插设在所述外框体(3)内,所述外框体(3)上固定连接有结构加强筋(12),所述第四连接板(11)上开设有阵列分布的第二螺纹孔(13),所述外框体(3)的侧面磁力连接有箱门(14),所述箱门(14)上固定连接有把手(15)。

4.一种监控设备,其特征在于,包含如权利要求1-3任一所述的监控设备支架。

一种监控设备支架及监控设备

技术领域

[0001] 本实用新型属于监控设备相关技术领域,尤其涉及一种监控设备支架及监控设备。

背景技术

[0002] 随着人们安全意识的提高,监控设备(例如摄像头)的应用日益广泛,摄像头在实际使用过程中,需要将其安装到墙壁、天花板或固定的立柱上,为了扩大监控设备的监控范围,需要用到能够调节角度、位置的支架作为监控设备的支撑。

[0003] 申请人经过检索发现一篇名为监控设备支架及监控设备的专利公开号为CN219493683U的中国实用新型专利,其通过支架基座与中间连接座彼此绕第一旋转轴线可转动地连接,中间连接座与监控设备安装座彼此绕第二旋转轴线可转动地连接,所以可以通过外力使中间连接座相对支架基座绕第一旋转轴线转动以及使与监控设备安装座相对中间连接座彼此绕第二旋转轴线转动来调节监控设备安装座上安装的摄像头的角度;但是上述装置实际使用的时候,存在一些不足之处,不同类型的监控设备,其与支架安装需要连接的螺钉的位置也会不同,但是上述装置只能对一种类型的监控设备进行稳定的安装,基于此,现在提出一种能够解决上述问题的监控设备支架及监控设备。

实用新型内容

[0004] 本实用新型提供一种监控设备支架及监控设备,旨在解决不同类型的监控设备,其与支架安装需要连接的螺钉的位置也会不同,但是现有装置只能对一种类型的监控设备进行稳定的安装的问题。

[0005] 本实用新型是这样实现的,一种监控设备支架及监控设备,包括第一连接板,所述第一连接板的侧面固定连接有对称设置的两个第二连接板,两个所述第二连接板之间通过转动调节单元与外框体连接,所述外框体内设置有与监控设备连接的连接单元。

[0006] 优选地,所述第一连接板的侧面固定连接有两个对称设置的第三连接板,所述第三连接板上开设有第一螺纹孔。

[0007] 优选地,所述转动调节单元包括与所述外框体固定连接的对称设置的两个转轴,两个所述转轴分别与所述第二连接板转动连接,所述转轴的侧面套设有套筒,所述套筒的侧面固定连接有第一磁力块,所述第二连接板上固定连接有第二磁力块和第三磁力块,所述第一磁力块分别与所述第二磁力块和所述第三磁力块磁力连接。

[0008] 优选地,所述连接单元包括第四连接板,所述外框体为中空式,所述第四连接板插设在所述外框体内,所述外框体上固定连接有结构加强筋,所述第四连接板上开设有阵列分布的第二螺纹孔,所述外框体的侧面磁力连接有箱门,所述箱门上固定连接有把手。

[0009] 一种监控设备,包含如上述的监控设备支架。

[0010] 与现有技术相比,本申请实施例主要有以下有益效果:

[0011] 1、通过转动调节单元的设置,在对外框体绕着转轴转动,第一磁力块分别能够与

第二磁力块与第三磁力块连接,能够对外框体处于水平或者垂直位置进行调节,满足监控设备在不同位置的使用需求;

[0012] 2、通过连接单元的设置,将第四连接板插设到外框体内,在箱门的限位下保证第四连接板的稳定性,根据不同的监控设备的连接位置,将其与第四连接板上设置的相应位置的第二螺纹孔对齐,以便进行连接。

附图说明

[0013] 图1是本实用新型提供的一种监控设备支架及监控设备的结构示意图一;

[0014] 图2是图1中A处的放大结构示意图;

[0015] 图3是本实用新型提供的一种监控设备支架及监控设备的结构示意图二;

[0016] 图4是图3中B处的放大结构示意图。

[0017] 附图标记注释:1、第一连接板;2、第二连接板;3、外框体;4、第三连接板;5、第一螺纹孔;6、转轴;7、套筒;8、第一磁力块;9、第二磁力块;10、第三磁力块;11、第四连接板;12、结构加强筋;13、第二螺纹孔;14、箱门;15、把手。

具体实施方式

[0018] 除非另有定义,本文所使用的所有的技术和科学术语与属于本申请技术领域的技术人员通常理解的含义相同;本文中在申请的说明书中所使用的术语只是为了描述具体的实施例的目的,不是旨在于限制本申请;本申请的说明书和权利要求书及上述附图说明中的术语“包括”和“具有”以及它们的任何变形,意图在于覆盖不排他的包含。本申请的说明书和权利要求书或上述附图中的术语“第一”、“第二”等是用于区别不同对象,而不是用于描述特定顺序。

[0019] 在本文中提及“实施例”意味着,结合实施例描述的特定特征、结构或特性可以包含在本申请的至少一个实施例中。在说明书中的各个位置出现该短语并不一定均是指相同的实施例,也不是与其它实施例互斥的独立的或备选的实施例。本领域技术人员显式地和隐式地理解的是,本文所描述的实施例可以与其它实施例相结合。

[0020] 实施例1

[0021] 本实用新型实施例提供了一种监控设备支架及监控设备,如图1-图4所示,包括第一连接板1,所述第一连接板1的侧面固定连接有对称设置的两个第二连接板2,两个所述第二连接板2之间通过转动调节单元与外框体3连接,所述外框体3内设置有与监控设备连接的连接单元。

[0022] 所述第一连接板1的侧面固定连接有两个对称设置的第三连接板4,所述第三连接板4上开设有第一螺纹孔5。

[0023] 上述装置实际使用的时候,通过转动调节单元的设置,能够对监控设备的安装角度进行调节,连接单元的设置能够将不同的监控设备与外框体3进行连接。

[0024] 实施例2

[0025] 结合图2,本实施例在实施例1的基础上,所述转动调节单元包括与所述外框体3固定连接的对称设置的两个转轴6,两个所述转轴6分别与所述第二连接板2转动连接,所述转轴6的侧面套设有套筒7,所述套筒7的侧面固定连接有第一磁力块8,所述第二连接板2上固

定连接有第二磁力块9和第三磁力块10,所述第一磁力块8分别与所述第二磁力块9和所述第三磁力块10磁力连接。

[0026] 上述转动调节单元实际使用的时候,通过在对外框体3绕着转轴6转动,第一磁力块8分别能够与第二磁力块9与第三磁力块10连接,能够对外框体3处于水平或者垂直位置进行调节,满足监控设备在不同位置的使用需求。

[0027] 实施例3

[0028] 结合图3和图4,本实施例在实施例2的基础上,所述连接单元包括第四连接板11,所述外框体3为中空式,所述第四连接板11插设在所述外框体3内,所述外框体3上固定连接有结构加强筋12,所述第四连接板11上开设有阵列分布的第二螺纹孔13,所述外框体3的侧面磁力连接有箱门14,所述箱门14上固定连接有把手15。

[0029] 上述连接单元实际使用的时候,将第四连接板11插设到外框体3内,在箱门14的限位下保证第四连接板11的稳定性,根据不同的监控设备的连接位置,将其与第四连接板11上设置的相应位置的第二螺纹孔13对齐,以便进行连接。

[0030] 一种监控设备,包含如上述的监控设备支架。

[0031] 综上所述,本实用新型的工作原理为:通过在对外框体3绕着转轴6转动,第一磁力块8分别能够与第二磁力块9与第三磁力块10连接,能够对外框体3处于水平或者垂直位置进行调节,满足监控设备在不同位置的使用需求;将第四连接板11插设到外框体3内,在箱门14的限位下保证第四连接板11的稳定性,根据不同的监控设备的连接位置,将其与第四连接板11上设置的相应位置的第二螺纹孔13对齐,以便进行连接。

[0032] 以上所述仅为本实用新型的较佳实施例,并不用以限制本实用新型,凡在本实用新型的精神和原则之内,所作的任何修改、等同替换、改进等,均应包含在本实用新型的保护范围之内。

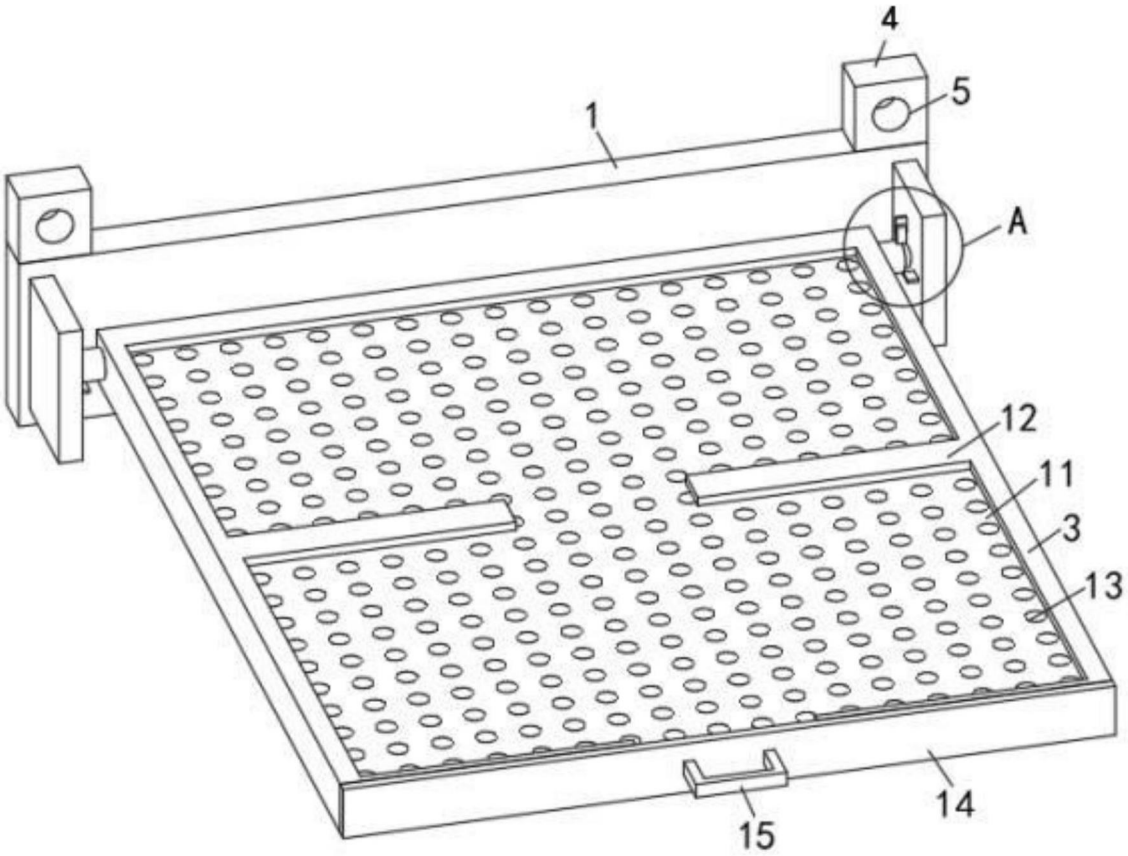

图1

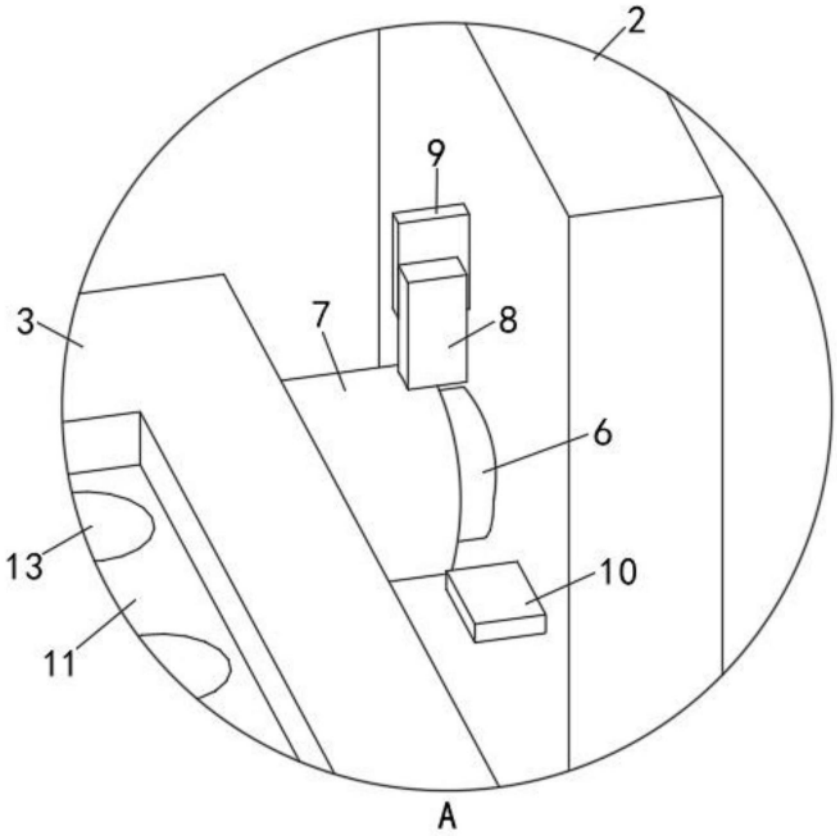

图2

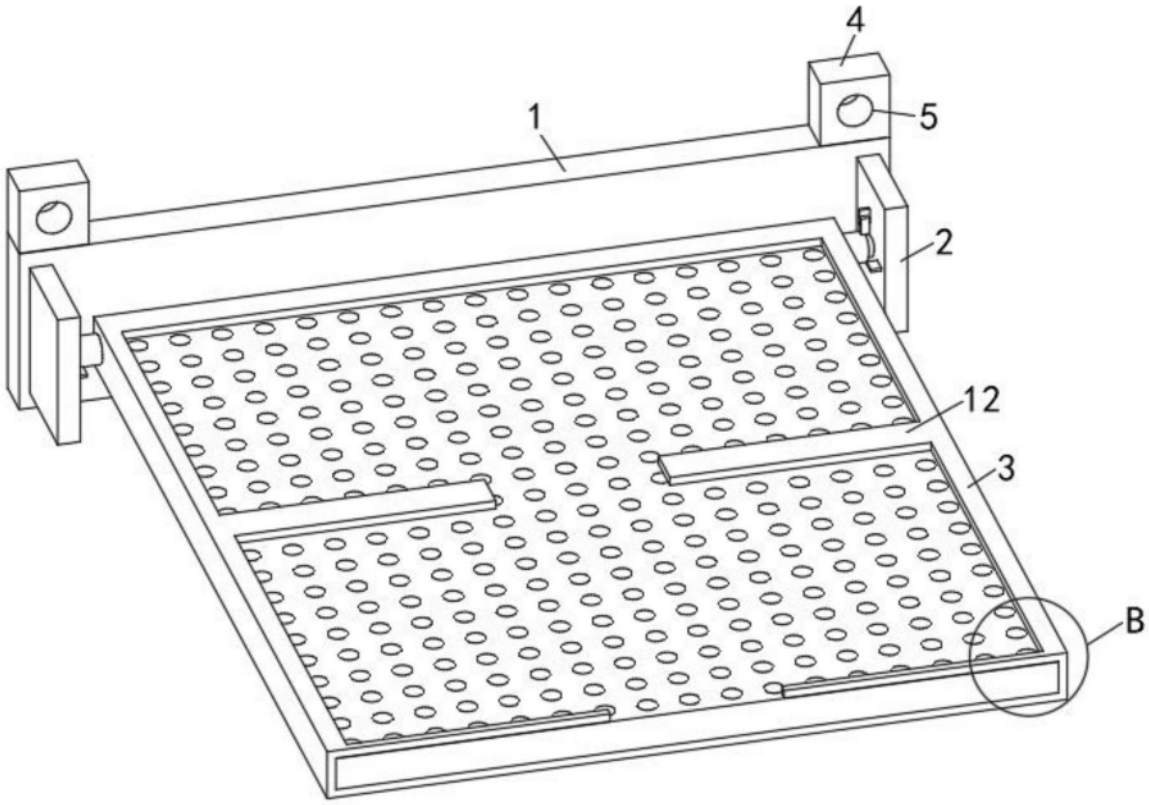

图3

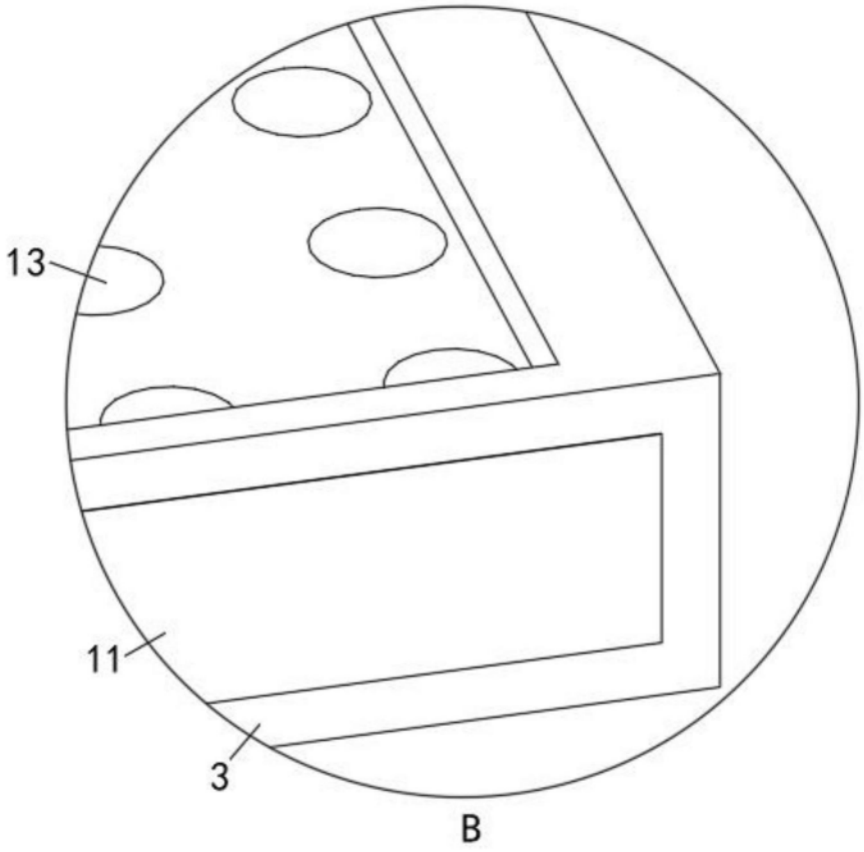

图4