(19)中华人民共和国国家知识产权局

(12)实用新型专利

(10)授权公告号 CN 215287892 U
(45)授权公告日 2021.12.24

(21)申请号 202121105682.4

(22)申请日 2021.05.22

(73)专利权人 河南仁鑫包装材料有限公司
地址 475300 河南省开封市兰考县产业集聚区迎宾大道东侧

(72)发明人 金自耀 吕刚 赵明 代胜超

(74)专利代理机构 郑州意创知识产权代理事务所(特殊普通合伙) 41138
代理人 张江森 张燕红

(51)Int.Cl.
B66F 11/00(2006.01)
B66F 13/00(2006.01)
B66F 17/00(2006.01)

权利要求书1页 说明书2页 附图2页

(54)实用新型名称

一种纸张复合机辅助支撑装置

(57)摘要

本实用新型属于机械术领域，具体为一种纸张复合机辅助支撑装置，包括底座，所述底座的顶部固定连接有第一安装架和第二安装架，所述第一安装架和所述第二安装架之间设置有可调节位置的升降板，底座上安装有方便攀登的梯子；本实用新型，通过设置可以升降的升降板，方便工人对不同高度的滚筒进行清理维护，帮助工人更好的完成清理工作，且护栏可以防止工人坠落，安全性高，使用起来也比较方便。

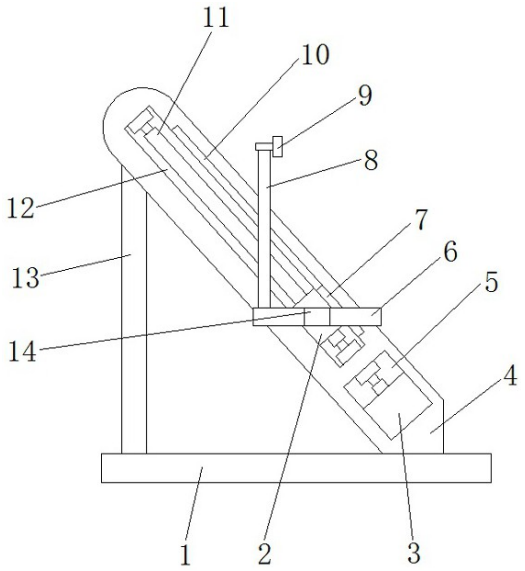

CN 215287892 U

1.一种纸张复合机辅助支撑装置,包括底座(1),其特征在于:所述底座(1)的顶部固定连接有第一安装架(4)和第二安装架(16),所述第一安装架(4)和所述第二安装架(16)的底部均固定连接有支撑杆(13),两个所述支撑杆(13)均固定连接在所述底座(1)的顶部,所述第一安装架(4)和所述第二安装架(16)的相对面均开设有活动槽(12),两个所述活动槽(12)内均设置有相适配的活动块(2),两个所述活动块(2)上均螺纹连接有驱动螺杆(11),两个所述驱动螺杆(11)均通过轴承和转轴活动连接在对应的所述活动槽(12)内,所述第一安装架(4)和所述第二安装架(16)上均开设有安装槽(5),两个所述安装槽(5)内均固定安装有驱动电机(3),两个所述驱动电机(3)分别和一个对应的转轴固定连接,两个所述活动块(2)的相对面均固定连接有连接块(14),两个所述连接块(14)之间固定连接有升降板(6),所述升降板(6)的顶部固定连接有护栏(8),所述护栏(8)上固定连接有控制开关(9)。

2.根据权利要求1所述的一种纸张复合机辅助支撑装置,其特征在于:所述控制开关(9)与两个所述驱动电机(3)通过导线电性连接。

3.根据权利要求1所述的一种纸张复合机辅助支撑装置,其特征在于:所述底座(1)的顶部固定连接有梯子(15),所述梯子(15)搭接在所述第一安装架(4)的正面。

4.根据权利要求1所述的一种纸张复合机辅助支撑装置,其特征在于:每个所述活动槽(12)的上侧都开设有滑槽(10),每个所述滑槽(10)内都设置有相适配的滑块(7),两个所述滑块(7)分别和一个对应的所述活动块(2)固定连接。

一种纸张复合机辅助支撑装置

技术领域

[0001] 本实用新型属于机械技术领域，具体涉及一种纸张复合机辅助支撑装置。

背景技术

[0002] 复合机就是将两层或者两层以上的材料用粘合剂粘合成为一体。使原有材料得到新的功能。如薄膜和铝箔、薄膜、纸张，无纺布等就经常会用到。亦可和胶片、海绵、布料等复合。

[0003] 复合机在工作时，滚筒上容易吸附墨液或胶液，需要工人手动刮掉，但有的滚筒比较高，且滚筒长度也比较长，人员难以去维护滚筒，为此需要设计一种支撑装置，便于工人进行处理，针对上述情况，现提出一种纸张复合机辅助支撑装置，来解决上述问题。

实用新型内容

[0004] 为解决上述背景技术中提出的问题。本实用新型提供了一种纸张复合机辅助支撑装置，具有高度可调节、使用方便和安装性高的特点。

[0005] 为实现上述目的，本实用新型提供如下技术方案：一种纸张复合机辅助支撑装置，包括底座，所述底座的顶部固定连接有第一安装架和第二安装架，所述第一安装架和所述第二安装架的底部均固定连接有支撑杆，两个所述支撑杆均固定连接在所述底座的顶部，所述第一安装架和所述第二安装架的相对面均开设有活动槽，两个所述活动槽内均设置有相适配的活动块，两个所述活动块上均螺纹连接有驱动螺杆，两个所述驱动螺杆均通过轴承和转轴活动连接在对应的所述活动槽内，所述第一安装架和所述第二安装架上均开设有安装槽，两个所述安装槽内均固定安装有驱动电机，两个所述驱动电机分别和一个对应的转轴固定连接，两个所述活动块的相对面均固定连接有连接块，两个所述连接块之间固定连接有升降板，所述升降板的顶部固定连接有护栏，所述护栏上固定连接有控制开关。

[0006] 优选的，所述控制开关与两个所述驱动电机通过导线电性连接。

[0007] 优选的，所述底座的顶部固定连接有梯子，所述梯子搭接在所述第一安装架的正面。

[0008] 优选的，每个所述活动槽的上侧都开设有滑槽，每个所述滑槽内都设置有相适配的滑块，两个所述滑块分别和一个对应的所述活动块固定连接。

[0009] 与现有技术相比，本实用新型的有益效果是：

[0010] 本实用新型，通过设置可以升降的升降板，方便工人对不同高度的滚筒进行清理维护，帮助工人更好的完成清理工作，且护栏可以防止工人坠落，安全性高，使用起来也比较方便。

附图说明

[0011] 附图用来提供对本实用新型的进一步理解，并且构成说明书的一部分，与本实用新型的实施例一起用于解释本实用新型，并不构成对本实用新型的限制。在附图中：

[0012] 图1为本实用新型正视剖面的结构示意图；

[0013] 图2为本实用新型正视结构示意图；

[0014] 图中：1、底座；2、活动块；3、驱动电机；4、第一安装架；5、安装槽；6、升降板；7、滑块；8、护栏；9、控制开关；10、滑槽；11、螺杆；12、活动槽；13、支撑杆；14、连接块；15、梯子；16、第二安装架。

具体实施方式

[0015] 下面将结合本实用新型实施例中的附图，对本实用新型实施例中的技术方案进行清楚、完整地描述，显然，所描述的实施例仅仅是本实用新型一部分实施例，而不是全部的实施例。基于本实用新型中的实施例，本领域普通技术人员在没有做出创造性劳动前提下所获得的所有其他实施例，都属于本实用新型保护的范围。

实施例

[0016] 请参阅图1-2，本实用新型提供以下技术方案：一种纸张复合机辅助支撑装置，包括底座1，所述底座1的顶部固定连接有第一安装架4和第二安装架16，所述第一安装架4和所述第二安装架16的底部均固定连接有支撑杆13，两个所述支撑杆13均固定连接在所述底座1的顶部，所述第一安装架4和所述第二安装架16的相对面均开设有活动槽12，两个所述活动槽12内均设置有相适配的活动块2，两个所述活动块2上均螺纹连接有驱动螺杆11，两个所述驱动螺杆11均通过轴承和转轴活动连接在对应的所述活动槽12内，所述第一安装架4和所述第二安装架16上均开设有安装槽5，两个所述安装槽5内均固定安装有驱动电机3，两个所述驱动电机3分别和一个对应的转轴固定连接，两个所述活动块2的相对面均固定连接有连接块14，两个所述连接块14之间固定连接有升降板6，所述升降板6的顶部固定连接有护栏8，所述护栏8上固定连接有控制开关9。

[0017] 具体的，所述控制开关9与两个所述驱动电机3通过导线电性连接。

[0018] 具体的，所述底座1的顶部固定连接有梯子15，所述梯子15搭接在所述第一安装架4的正面。

[0019] 具体的，每个所述活动槽12的上侧都开设有滑槽10，每个所述滑槽10内都设置有相适配的滑块7，两个所述滑块7分别和一个对应的所述活动块2固定连接。

[0020] 本实用新型的工作原理及使用流程：使用时，工人走梯子15上到升降板6上，然后通过控制开关9控制驱动电机3启动，驱动电机3通过转轴带动螺杆11转动，在螺纹作用下，活动块2在活动槽12内沿着螺杆11方向来回运动，活动块2通过连接块14带动升降板6同步升降，从而方便工人对纸张复合机上不同高度的滚筒进行清理，升降板6的活动方向是以45度角从右下向左上活动，本实用新型，根据常见的纸张复合机的形态，设置可以进行位置调节的升降板6，能够帮助工人安全高效的完成滚筒的清理工作，操作简单方便，实用性强。

[0021] 最后应说明的是：以上所述仅为本实用新型的优选实施例而已，并不用于限制本实用新型，尽管参照前述实施例对本实用新型进行了详细的说明，对于本领域的技术人员来说，其依然可以对前述各实施例所记载的技术方案进行修改，或者对其中部分技术特征进行等同替换。凡在本实用新型的精神和原则之内，所作的任何修改、等同替换、改进等，均应包含在本实用新型的保护范围之内。

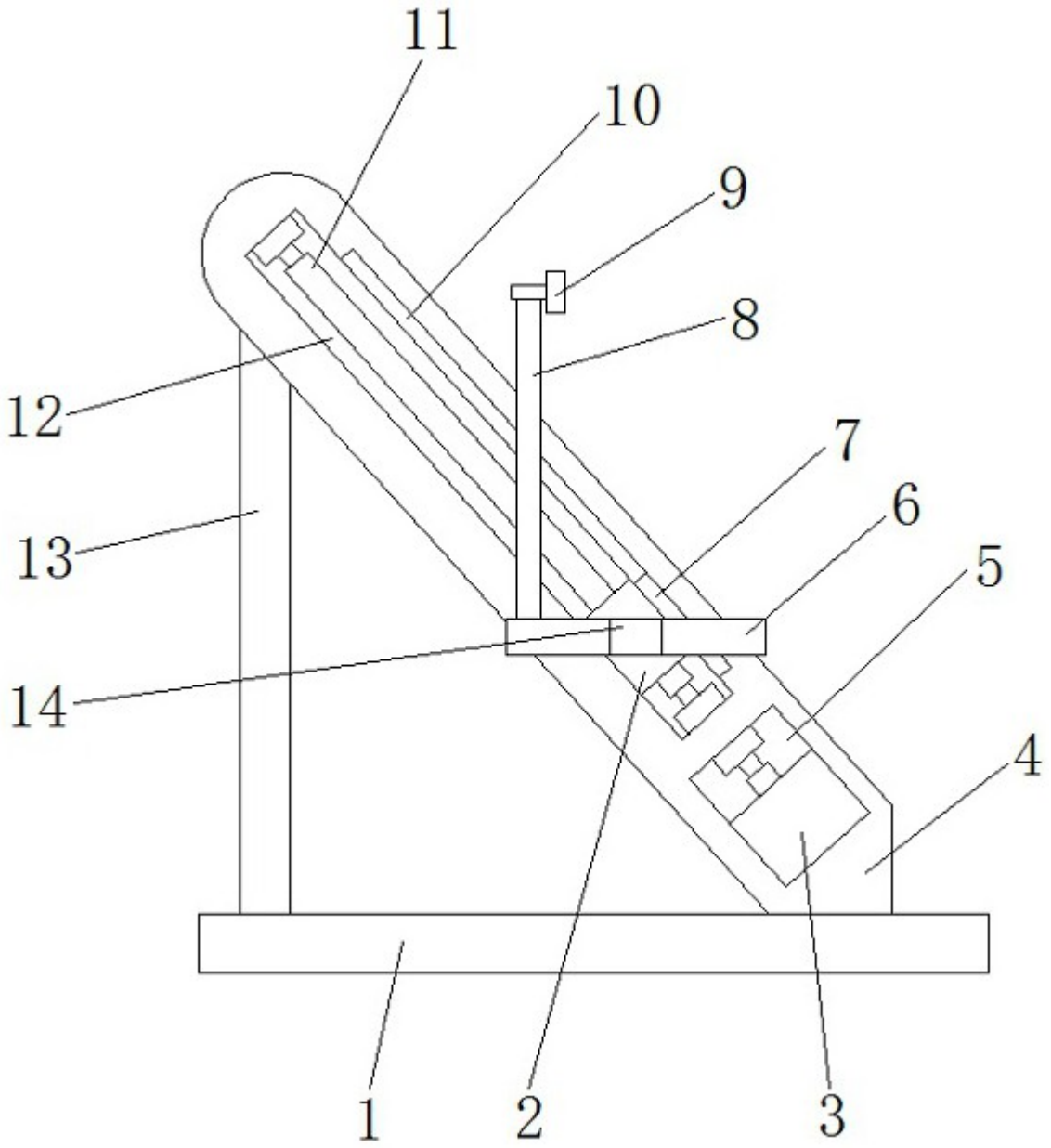

图1

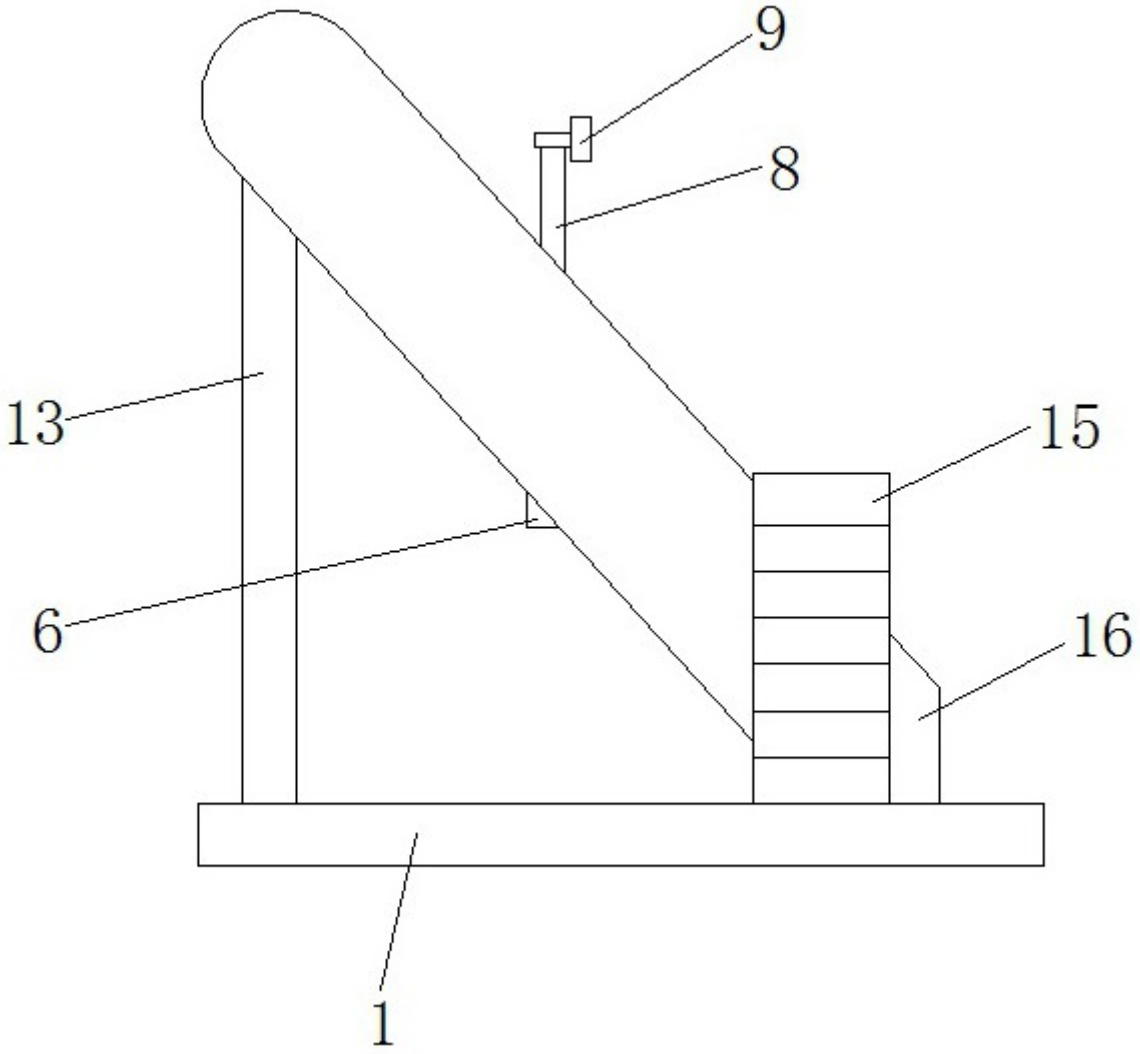

图2