(19)中华人民共和国国家知识产权局

(12)实用新型专利

(10)授权公告号 CN 206548714 U
(45)授权公告日 2017.10.13

(21)申请号 201621244893.5

(22)申请日 2016.11.21

(73)专利权人 广州市汉氏卫生用品有限公司
地址 510000 广东省广州市花都区平步大道西3号之一

(72)发明人 周俊 王西山 林丰舜 罗双姣 蔡杰成 张敬波

(74)专利代理机构 广州番禺容大专利代理事务所(普通合伙) 44326
代理人 刘新年

(51)Int.Cl.
A61F 13/496(2006.01)
A61F 13/494(2006.01)
A61F 13/53(2006.01)

权利要求书1页 说明书4页 附图1页

(54)实用新型名称

一种高效吸收纸尿裤

(57)摘要

本实用新型涉及日用品技术领域，具体公开了一种高效吸收纸尿裤，复合吸湿层两侧沿纵向设置有防漏护围；所述防漏护围内侧边与复合底膜复合固定；防漏护围下方为弹性腿围；所述复合吸湿层包括从上往下依次叠设固定的导流层无纺布、上包裹层无纺布和芯体；所述复合吸湿层由面层亲水无纺布从上往下包覆，包覆后面层亲水无纺布固定于复合底膜上；所述复合吸湿层与所述复合底膜在距离复合吸湿层边缘5-50mm的位置固定；所述芯体由下包裹层无纺布从下往上包覆；所述下包裹层无纺布左右两侧边缘处设置有芯体橡筋。本实用新型纸尿裤合理优化纸尿裤的内部吸收结构，达到高效吸收尿液效果，并且节约材料，减少过敏。

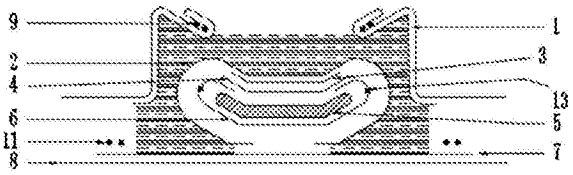

CN 206548714 U

1.一种高效吸收纸尿裤，包括：尿裤本体，尿裤本体的前后两端分别为前腰围和后腰围，魔术腰贴固定于后腰围左右两侧；复合吸湿层固定于复合底膜上方，复合底膜下方固定有底膜无纺布，其特征在于，复合吸湿层两侧沿纵向设置有防漏护围；所述防漏护围内侧边与复合底膜复合固定；防漏护围下方为弹性腿围，所述弹性腿围由复合底膜无纺布、复合底膜和复合底膜上的拒水无纺布组成，所述拒水无纺布上架设腿围橡筋；

所述复合吸湿层包括从上往下依次叠设固定的导流层无纺布、上包裹层无纺布和芯体；所述复合吸湿层由面层亲水无纺布从上往下包覆，包覆后面层亲水无纺布固定于复合底膜上；

所述复合吸湿层与所述复合底膜在距离复合吸湿层边缘5-50mm的位置连接固定；

所述芯体由下包裹层无纺布从下往上包覆；所述下包裹层无纺布左右两侧边缘处设置有芯体橡筋。

2.根据权利要求1所述的高效吸收纸尿裤，其特征在于，所述复合吸湿层与所述复合底膜在距离复合吸湿层边缘20mm的位置连接固定。

3.根据权利要求1所述的高效吸收纸尿裤，其特征在于，所述防漏护围外侧向外延伸并经二次折叠设置，前后两端分别固定于前腰围和后腰围上；防漏护围中部为两折折皱区，每一折处设置有护围橡筋。

4.根据权利要求3所述的高效吸收纸尿裤，其特征在于，所述弹性腿围上的腿围橡筋的纵向拉伸倍率小于护围橡筋的纵向拉伸倍率；腿围橡筋的纵向拉伸倍率大于芯体橡筋的纵向拉伸倍率。

5.根据权利要求1-4任意一项所述的高效吸收纸尿裤，其特征在于，所述芯体与下包裹层无纺布包裹后，下包裹层无纺布与芯体的左右两侧边缘具有3-30mm间隙。

6.根据权利要求5所述的高效吸收纸尿裤，其特征在于，所述下包裹层无纺布与芯体的左右两侧边缘间隙均为5mm。

7.根据权利要求1所述的高效吸收纸尿裤，其特征在于，所述前腰围表面还固定有前腰贴无纺布。

一种高效吸收纸尿裤

技术领域

[0001] 本实用新型涉及日用品技术领域，具体涉及一种高效吸收纸尿裤。

背景技术

[0002] 目前市场上的纸尿裤主体结构大致分为：面层结构、芯体结构、弹性立体护围结构和底层结构。其中，底层结构由复合底膜和复合底膜无纺布粘合而成，弹性立体护围在芯体的两边与面层结构和底层结构粘合，芯体结构被紧密包覆在面层结构和底层结构之间。弹性立体护围和面层结构、底层结构粘合之处与面层结构与底层结构开始粘合之处的间隔地带，至少有1cm，在这1cm的间隔地带，为了使芯体结构被紧密包覆而施了大量的热熔胶进行粘合，大量的热熔胶不仅会增加生产成本而且也加大了皮肤过敏率；在芯体结构被紧密包覆的情况下，由于可膨胀空间受限，进而导致芯体结构本身的利用率低；在芯体结构吸收完液体的情况下，由于重力作用会导致下坠；

[0003] 综上，现有技术有待进一步改进。

实用新型内容

[0004] 有鉴于此，有必要针对上述的问题，提供一种高效吸收纸尿裤。

[0005] 为实现上述目的，本实用新型采取以下的技术方案：

[0006] 本实用新型的高效吸收纸尿裤，包括：尿裤本体，尿裤本体的前后两端分别为前腰围和后腰围，魔术腰贴固定于后腰围左右两侧；复合吸湿层固定于复合底膜上方，复合底膜下方固定有底膜无纺布；

[0007] 复合吸湿层两侧沿纵向设置有防漏护围；所述防漏护围内侧边与复合底膜复合固定；防漏护围下方为弹性腿围，所述弹性腿围由复合底膜无纺布、复合底膜和复合底膜上的拒水无纺布组成，所述拒水无纺布上架设腿围橡筋；

[0008] 所述复合吸湿层包括从上往下依次叠设固定的导流层无纺布、上包裹层无纺布和芯体；所述复合吸湿层由面层亲水无纺布从上往下包覆，包覆后面层亲水无纺布固定于复合底膜上；

[0009] 所述复合吸湿层与所述复合底膜在距离复合吸湿层边缘5-50mm的位置连接固定；

[0010] 所述芯体由下包裹层无纺布从下往上包覆；所述下包裹层无纺布左右两侧边缘处设置有芯体橡筋。

[0011] 作为优选的，所述复合吸湿层与所述复合底膜在距离复合吸湿层边缘20mm的位置连接固定。

[0012] 进一步的，所述防漏护围外侧向外延伸并经二次折叠设置，前后两端分别固定于前腰围和后腰围上；防漏护围中部为两折折皱区，两折处设置有护围橡筋。

[0013] 进一步的，所述弹性腿围上的腿围橡筋的纵向拉伸倍率小于护围橡筋的纵向拉伸倍率；腿围橡筋的纵向拉伸倍率大于芯体橡筋的纵向拉伸倍率。

[0014] 进一步的，所述芯体与下包裹层无纺布包裹后，下包裹层无纺布与芯体的左右两

侧边缘具有3-30mm间隙。

[0015] 作为优选的，所述下包裹层无纺布与芯体的左右两侧边缘间隙均为5mm。

[0016] 进一步的，所述前腰围表面还固定有前腰贴无纺布。

[0017] 本实用新型的有益效果为：

[0018] 本实用新型将防漏护围与复合底膜相粘合，面层亲水无纺布包覆复合吸湿层反折后固定于复合底膜上，并且面层亲水无纺布在左右两侧边缘处5-50mm的位置不施热熔胶，使得包覆后复合吸湿层左右两侧边缘5-50mm不固定粘连，在芯体橡筋的提拉作用下，复合吸湿层两侧提高，一来大大增加了复合吸湿层与尿液的接触面积，加速了尿液的吸收速度，二来由于复合吸湿层边缘的一定距离内不施用热熔胶，包覆后的复合吸湿层边缘处直接与皮肤接触，减少了粘结结构直接与皮肤接触的面积，降低了皮肤过敏现象。

附图说明

[0019] 图1为本实用新型纸尿裤的展开示意图；

[0020] 图2为图1中A-A处的剖面示意图。

[0021] 附图标记：100、尿裤本体；101、前腰围；102、后腰围；103、魔术腰贴；104、弹性腿围；105、复合吸湿层；1、防漏护围；2、面层亲水无纺布；3、导流层无纺布；4、上包裹层无纺布；5、芯体；6、下包裹层无纺布；7、复合底膜；8、底膜无纺布；9、护围橡筋；11、腿围橡筋；12、前腰贴无纺布；13、芯体橡筋。

具体实施方式

[0022] 为了更清楚地说明本实用新型实施例或现有技术中的技术方案，下面将结合具体实施例以及附图对本实用新型作进一步介绍，显而易见地，下面描述中的附图仅仅是本实用新型的一些实施例，对于本领域普通技术人员来讲，在不付出创造性劳动的前提下，还可以根据这些附图获得其他的附图。

[0023] 需要理解的是，术语“上”、“下”、“前”、“后”、“左”、“右”、“水平”、“横向”、“纵向”、“内”等指示的方位或位置关系为基于附图所示的方位或位置关系，仅是为了便于描述本实用新型和简化描述，而不是指示或暗示所指的装置或元件必须具有特定的方位、以特定的方位构造和操作，因此不能理解为对本实用新型的限制。

[0024] 实施例

[0025] 如图1和图2所示，本实用新型的高效吸收纸尿裤，包括：尿裤本体100，尿裤本体100的前后两端分别为前腰围101和后腰围102，魔术腰贴103固定于后腰围102左右两侧；复合吸湿层105固定于复合底膜7上方，复合底膜7下方固定有底膜无纺布8；

[0026] 复合吸湿层105两侧沿纵向设置有防漏护围1；所述防漏护围1内侧边与复合底膜7复合固定；防漏护围1下方为弹性腿围104，所述弹性腿104围由复合底膜无纺布8、复合底膜7和复合底膜7上的拒水无纺布组成，所述拒水无纺布上架设腿围橡筋11；

[0027] 所述复合吸湿层105包括从上往下依次叠设固定的导流层无纺布3、上包裹层无纺布4和芯体5；所述复合吸湿层105由面层亲水无纺布2从上往下包覆，包覆后面层亲水无纺布2固定于复合底膜7上；

[0028] 所述复合吸湿层105与所述复合底膜7在距离复合吸湿层105边缘5-50mm的位置连

接固定。

[0029] 所述芯体5由下包裹层无纺布6从下往上包覆;所述下包裹层无纺布6左右两侧边缘处设置有芯体橡筋13。

[0030] 现有的纸尿裤,防漏护围1与面层亲水无纺布2复合,这样将排出的尿液暂锁在两侧防漏护围1和面层亲水无纺布2之间,尿液慢慢穿透面层亲水无纺布2后被芯体5所吸收。而本实施例将防漏护围1内侧边与复合底膜7相粘合固定,面层亲水无纺布2包覆复合吸湿层105后固定于复合底膜7上,并且包覆后的面层亲水无纺布2并非完全固定于复合底膜7上,而是在左右两侧边缘处5-50mm的位置不施热熔胶,使得包覆后复合吸湿层105左右两侧边缘5-50mm不固定粘连,在芯体橡筋13的提拉作用下,复合吸湿层105两侧提高,一来增加了复合吸湿层105与尿液的接触面积,加速了尿液的吸收速度,二来由于复合吸湿层105边缘的一定距离内不施用热熔胶,使得包覆后的复合吸湿层105边缘处直接与皮肤接触,减少了粘结结构直接与皮肤接触,降低了皮肤过敏现象。作为优选的,所述复合吸湿层与所述复合底膜在距离复合吸湿层边缘20mm的位置连接固定,可以达到更优的提拉效果与吸湿功能。

[0031] 作为进一步的改善方案,所述防漏护围1内侧与复合底膜7固定,两外侧向外延伸,延伸的外侧经二次折叠设置,前后两端分别固定于前腰围101和后腰围102上,防漏护围1中部为两折折皱区,两折处设置有护围橡筋9。防漏护围1粘合处位于复合吸湿层105下方,粘合处不会与皮肤接触。如此,本实用新型横向上具有两重弹性防漏结构,即由护围橡筋9和腿围橡筋11分别组成的弹性结构。并且所述弹性腿围104上的腿围橡筋11的纵向拉伸倍率(这里的拉伸倍率是指弹性腿围104的自然拉伸长度与腿围橡筋11自然拉伸长度的比值)小于护围橡筋9的拉伸倍率(这里的拉伸倍率是指防漏护围1的自然拉伸长度与护围橡筋9自然拉伸长度的比值);腿围橡筋11的纵向拉伸倍率大于芯体橡筋13的纵向拉伸倍率(这里的拉伸倍率是指芯体5的自然拉伸长度与芯体橡筋13自然拉伸长度的比值)。

[0032] 首先,芯体橡筋13的提拉作用使得复合吸湿层105与皮肤部位紧密贴合,增加接触面积,加大了吸收速度,防止渗漏;其次,防漏护围1上设置护围橡筋9,使得防漏护围1可以进一步阻挡尿液侧漏;最后腿围橡筋11及位于弹性腿围104下方的复合底膜7起到防侧漏效果。

[0033] 所述芯体橡筋13、护围橡筋9和腿围橡筋11均为左右两侧对称设置。

[0034] 作为进一步改善方案,所述芯体5与下包裹层无纺布6包裹后,下包裹层无纺布6与芯体5的左右两侧边缘具有一定的间隙,所述间隙大小可以设置在5-50mm,作为优选的,间隙大小设定为5mm。下包裹层无纺布6包裹芯体5后,左右两侧留有一定的间隙空间,其原因在于,芯体5吸收尿液后会膨胀,如果芯体5被下包裹层无纺布6无间隙包裹,会令芯体5的膨胀受到束缚,不利于芯体5的吸收。本实施例的包裹方式,芯体5左右两侧与下包裹层无纺布6间留有一定间隙,芯体5可以向左右两侧膨胀,有效提高芯体5的吸收量。

[0035] 作为进一步改善方案,所述前腰围101表面还固定有前腰贴无纺布12,前腰贴无纺布12与人体皮肤直接接触,柔软舒适,更好的呵护皮肤。

[0036] 本实用新型的纸尿裤,从接触面积和膨胀空间入手,合理优化纸尿裤的内部吸收结构,达到高效吸收尿液效果,并且节约材料,减少过敏。

[0037] 以上所述实施例仅表达了本实用新型的几种实施方式,其描述较为具体和详细,

但并不能因此而理解为对本实用新型专利范围的限制。应当指出的是，对于本领域的普通技术人员来说，在不脱离本实用新型构思的前提下，还可以做出若干变形和改进，这些都属于本实用新型的保护范围。因此，本实用新型专利的保护范围应以所附权利要求为准。

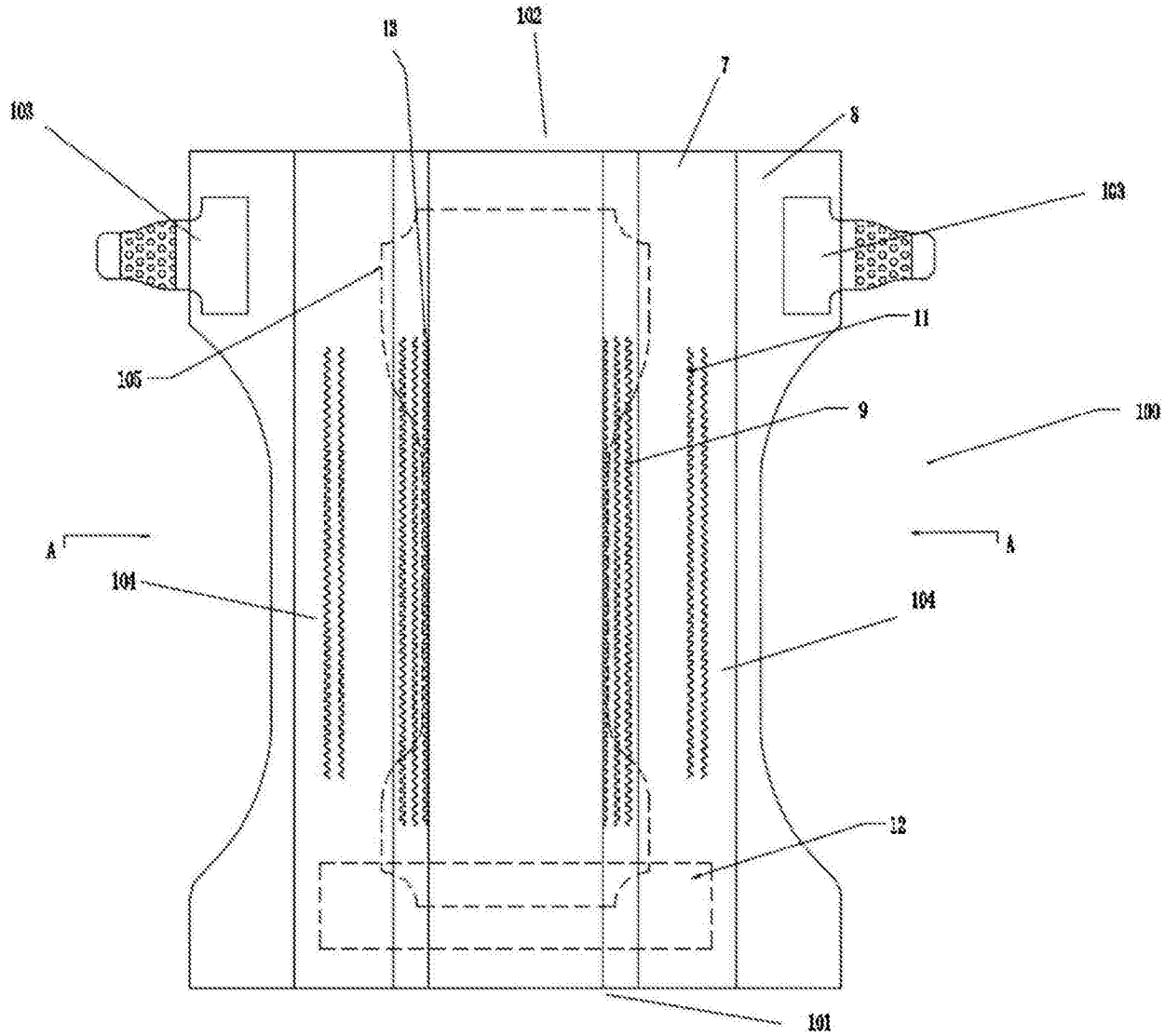

图1

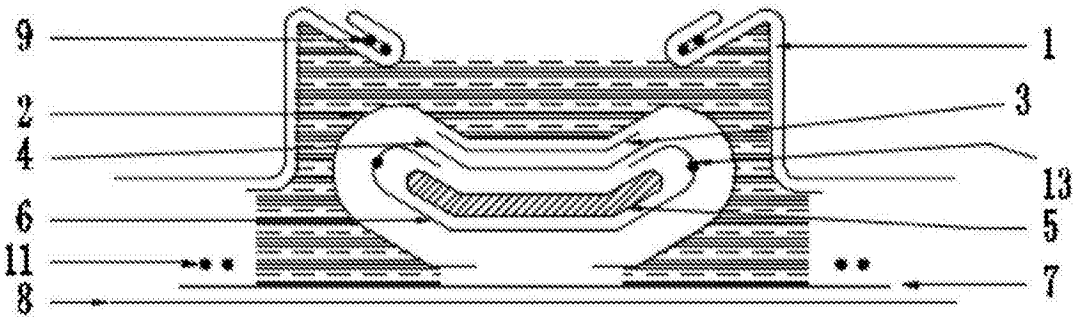

图2