(19)中华人民共和国国家知识产权局

(12)实用新型专利

(10)授权公告号 CN 216382414 U
(45)授权公告日 2022.04.26

(21)申请号 202122900981.3

(22)申请日 2021.11.24

(73)专利权人 上海田田汽车保修设备有限公司
地址 201816 上海市嘉定区华亭镇华博路851号

(72)发明人 黄光近

(51)Int.Cl.
F16G 11/10(2006.01)
B66C 15/00(2006.01)

权利要求书1页 说明书3页 附图2页

(54)实用新型名称

一种联动保险机构

(57)摘要

本实用新型适用于汽车维修领域，提供了一种联动保险机构，包括固定座，还包括：夹具，所述固定座上设置有绳孔，所述绳孔的两侧分别相对设置有一个夹具，所述夹具均固定连接有连接件，所述绳孔的一侧设置有外壳，所述连接件均与外壳的内侧壁转动连接；所述外壳中设置有调节机构，所述调节机构通过带动两个连接件转动，从而调节两个夹具对绳体的夹持力。此联动保险机构，将固定座与汽车举升机械固定连接，将钢丝绳穿过绳孔，通过调节机构通过带动两个连接件转动，两个夹具在对应连接件的带动下相对运动，从而对钢丝绳进行夹持固定，调节调节机构，可调节两个夹具对绳体的夹持力。

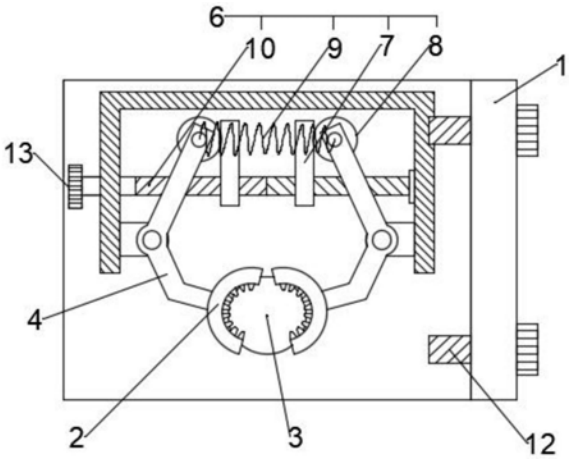

CN 216382414 U

1.一种联动保险机构,包括固定座,其特征在于,还包括:

夹具,所述固定座上设置有绳孔,所述绳孔的两侧分别相对设置有一个夹具,所述夹具均固定连接有连接件,所述绳孔的一侧设置有外壳,所述连接件均与外壳的内侧壁转动连接;

所述外壳中设置有调节机构,所述调节机构通过带动两个连接件转动,从而调节两个夹具对绳体的夹持力。

2.根据权利要求1所述的联动保险机构,其特征在于,所述调节机构包括两个滑板,两个滑板均与固定座滑动连接,每个连接件的一端均转动连接有滑轮,每个滑轮均与一个滑板抵接,两个连接件间连接有弹性件,且两个滑板间连接有推动两个滑板进行相向运动的驱动件。

3.根据权利要求2所述的联动保险机构,其特征在于,所述驱动件为驱动杆,驱动杆与外壳转动连接,驱动杆在外壳外侧的一端固定连接有转动手柄,驱动杆上设置有方向相反的两段螺纹,每段螺纹均与一个滑板连接。

4.根据权利要求1所述的联动保险机构,其特征在于,所述夹具为弧形,所述夹具的内端面设置有若干个卡齿。

5.根据权利要求1所述的联动保险机构,其特征在于,所述固定座为L形,所述固定座螺纹连接有若干个螺栓。

6.根据权利要求1所述的联动保险机构,其特征在于,所述绳孔为圆形孔。

7.根据权利要求2所述的联动保险机构,其特征在于,所述弹性件为弹簧。

一种联动保险机构

技术领域

[0001] 本实用新型属于汽车维修领域，尤其涉及一种联动保险机构。

背景技术

[0002] 在现有的一些汽车举升机械中，需要利用钢丝绳连接的固定装置将汽车吊起，为保证汽车在维修过程中不发生坠落，需要有一种联动保险机构用来在汽车吊起时对钢丝绳进行加固。

[0003] 现有的联动保险机构对钢丝绳的固定过程繁琐且固定效果较差，为避免上述技术问题，确有必要提供一种联动保险机构以克服现有技术中的所述缺陷。

实用新型内容

[0004] 本实用新型实施例的目的在于提供一种联动保险机构，旨在解决现有的联动保险机构对钢丝绳的固定过程繁琐且固定效果较差的问题。

[0005] 本实用新型实施例是这样实现的，一种联动保险机构，包括固定座，还包括：

[0006] 夹具，所述固定座上设置有绳孔，所述绳孔的两侧分别相对设置有一个夹具，所述夹具均固定连接有连接件，所述绳孔的一侧设置有外壳，所述连接件均与外壳的内侧壁转动连接；

[0007] 所述外壳中设置有调节机构，所述调节机构通过带动两个连接件转动，从而调节两个夹具对绳体的夹持力。

[0008] 进一步的技术方案，所述调节机构包括两个滑板，两个滑板均与固定座滑动连接，每个连接件的一端均转动连接有滑轮，每个滑轮均与一个滑板抵接，两个连接件间连接有弹性件，且两个滑板间连接有推动两个滑板进行相向运动的驱动件。

[0009] 进一步的技术方案，所述驱动件为驱动杆，驱动杆与外壳转动连接，驱动杆在外壳外侧的一端固定连接有转动手柄，驱动杆上设置有方向相反的两段螺纹，每段螺纹均与一个滑板连接。

[0010] 进一步的技术方案，所述夹具为弧形，所述夹具的内端面设置有若干个卡齿。

[0011] 进一步的技术方案，所述固定座为L形，所述固定座螺纹连接有若干个螺栓。

[0012] 进一步的技术方案，所述绳孔为圆形孔。

[0013] 进一步的技术方案，所述弹性件为弹簧。

[0014] 相较于现有技术，本实用新型的有益效果如下：

[0015] 本实用新型实施例提供的一种联动保险机构，将固定座与汽车举升机械固定连接，将钢丝绳穿过绳孔，通过调节机构通过带动两个连接件转动，两个夹具在对应连接件的带动下相对运动，从而对钢丝绳进行夹持固定，调节调节机构，可调节两个夹具对绳体的夹持力。

附图说明

[0016] 图1为本实用新型的结构示意图；

[0017] 图2为本实用新型中调节机构的结构示意图；

[0018] 图3为夹具与卡齿的连接示意图。

[0019] 附图中：固定座1、夹具2、绳孔3、连接件4、外壳5、调节机构6、滑板7、滑轮8、弹性件9、驱动件10、卡齿11、螺栓12、转动手柄13。

具体实施方式

[0020] 为了使本实用新型的目的、技术方案及优点更加清楚明白，以下结合附图及实施例，对本实用新型进行进一步详细说明。应当理解，此处所描述的具体实施例仅仅用以解释本实用新型，并不用于限定本实用新型。

[0021] 以下结合具体实施例对本实用新型的具体实现进行详细描述。

[0022] 如图1-图2所示，为本实用新型提供的一种联动保险机构，包括固定座1，还包括：

[0023] 夹具2，所述固定座1上设置有绳孔3，所述绳孔3的两侧分别相对设置有一个夹具2，所述夹具2均固定连接有连接件4，所述绳孔3的一侧设置有外壳5，所述连接件4均与外壳5的内侧壁转动连接；

[0024] 所述外壳5中设置有调节机构6，所述调节机构6通过带动两个连接件4转动，从而调节两个夹具2对绳体的夹持力。

[0025] 此联动保险机构，将固定座1与汽车举升机械固定连接，将钢丝绳穿过绳孔3，通过调节机构6通过带动两个连接件4转动，两个夹具2在对应连接件4的带动下相对运动，从而对钢丝绳进行夹持固定，调节调节机构6，可调节两个夹具2对绳体的夹持力。

[0026] 在本实用新型实施例中，如图2所示，作为本实用新型的一种优选实施例，所述调节机构6包括两个滑板7，两个滑板7均与固定座1滑动连接，每个连接件4的一端均转动连接有滑轮8，每个滑轮8均与一个滑板7抵接，两个连接件4间连接有弹性件9，且两个滑板7间连接有推动两个滑板7进行相向运动的驱动件10；通过驱动件10带动两个滑板7相向运动，从而两个滑板7分别推动两个连接件4进行相对转动，两个连接件4分别带动其连接的夹具2相对运动，从而对钢丝绳进行夹持固定。

[0027] 在本实用新型实施例中，如图2所示，作为本实用新型的一种优选实施例，所述驱动件10为驱动杆，驱动杆与外壳5转动连接，驱动杆在外壳5外侧的一端固定连接有转动手柄13，驱动杆上设置有方向相反的两段螺纹，每段螺纹均与一个滑板7连接；用手转动转动手柄13，转动手柄13带动驱动杆转动，驱动杆与两个滑板7螺纹传动，从而带动两个滑板7沿固定座1相向滑动。

[0028] 在本实用新型实施例中，如图3所示，作为本实用新型的一种优选实施例，所述夹具2为弧形，所述夹具2的内端面设置有若干个卡齿11；通过卡齿可增加对绳体的固定效果。

[0029] 在本实用新型实施例中，如图1所示，作为本实用新型的一种优选实施例，所述固定座1为L形，所述固定座1螺纹连接有若干个螺栓12；通过螺栓12将固定座1与汽车举升机械固定连接。

[0030] 在本实用新型实施例中，作为本实用新型的一种优选实施例，所述绳孔3为圆形孔。

[0031] 在本实用新型实施例中，作为本实用新型的一种优选实施例，所述弹性件9为弹簧。

[0032] 用手转动转动手柄13，转动手柄13带动驱动杆转动，驱动杆与两个滑板7螺纹传动，从而带动两个滑板7沿固定座1相向滑动，从而两个滑板7分别推动两个连接件4进行相对转动，两个连接件4分别带动其连接的夹具2相对运动，从而对钢丝绳进行夹持固定。

[0033] 以上所述仅为本实用新型的较佳实施例而已，并不用以限制本实用新型，凡在本实用新型的精神和原则之内所作的任何修改、等同替换和改进等，均应包含在本实用新型的保护范围之内。

[0034] 此外，应当理解，虽然本说明书按照实施方式加以描述，但并非每个实施方式仅包含一个独立的技术方案，说明书的这种叙述方式仅仅是为清楚起见，本领域技术人员应当将说明书作为一个整体，各实施例中的技术方案也可以经适当组合，形成本领域技术人员可以理解的其他实施方式。

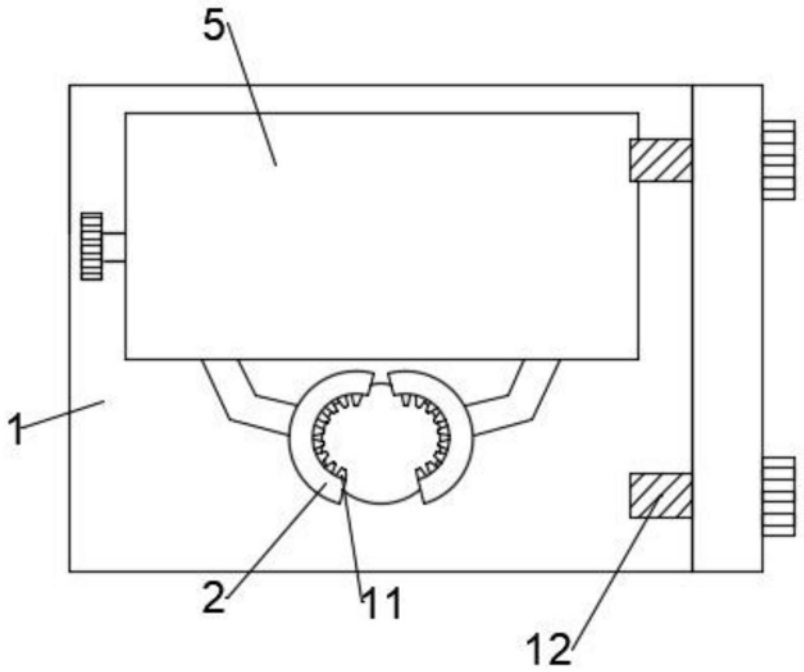

图1

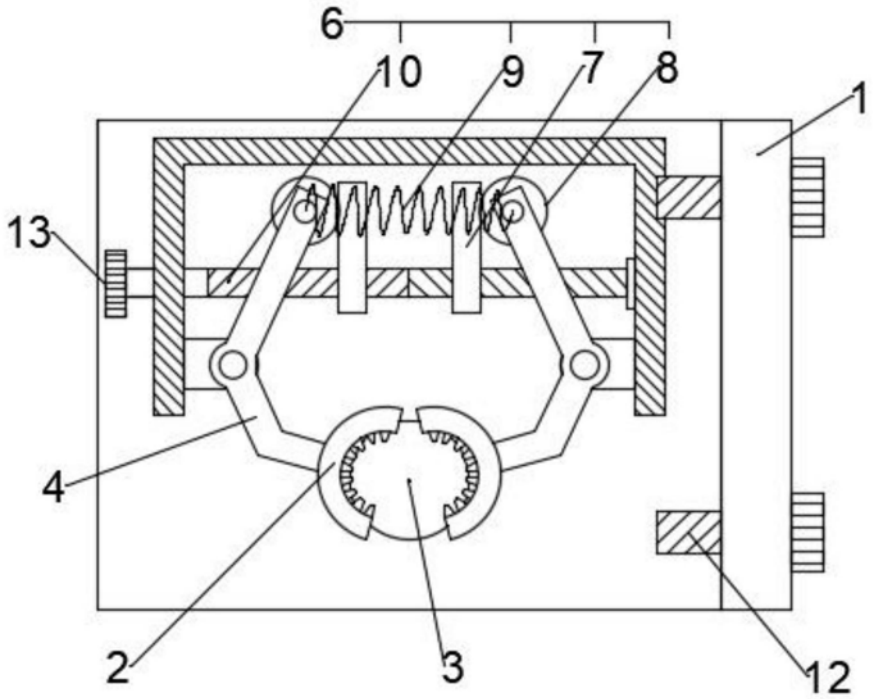

图2

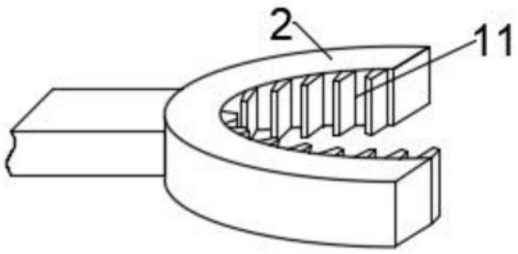

图3