[19] 中华人民共和国国家知识产权局

[51] Int. Cl[7]
G01R 1/02
G01R 31/02
G01R 31/08

[12] 实用新型专利说明书

[21] ZL 专利号 200420037547.0

[45] 授权公告日 2005 年 7 月 13 日

[11] 授权公告号 CN 2709982Y

[22] 申请日 2004.7.14
[21] 申请号 200420037547.0
[73] 专利权人 上海电缆研究所
地址 200093 上海市军工路 1000 号
共同专利权人 上海赛克力光电缆有限责任公司
[72] 设计人 江 斌 李春锋 依晓春

[74] 专利代理机构 上海光华专利事务所
代理人 余明伟
权利要求书 1 页 说明书 3 页 附图 1 页

[54] 实用新型名称 分立通道电缆测试平台

[57] 摘要

一种分立通道电缆测试平台，测试平台上设有多个槽，在所述槽内固定有线路板，在所述测试平台主体下部设有分立盒体，其特征在于：在所述线路板上装有压接式连接器，所述线路板的插针插入所述分立盒体中。 在所述分立盒体上方设有一插座，所述线路板的插针插入所述插座中。 所述测试平台水平放置。 本实用新型无需转接电缆，互相串扰小、测试误差小、安装方便，便于清除落入其中的导线等杂物，易于维修。 此外通过簧片以增加接线夹具按钮端面的面积，使接线更加方便省力。

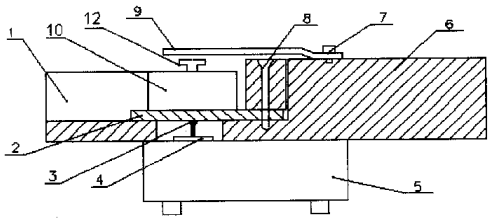

ISSN1008-4274

1、一种分立通道电缆测试平台，测试平台上设有多个槽，在所述槽内固定有线路板，在所述测试平台主体下部设有分立盒体，其特征在于：在所述线路板上装有压接式连接器，所述线路板的插针插入所述分立盒体中。

2、根据权利要求 1 所述的分立通道电缆测试平台，其特征在于：在所述分立盒体上方设有一插座，所述线路板的插针插入所述插座中。

3、根据权利要求 1 或 2 所述的分立通道电缆测试平台，其特征在于：还设有多个与压接式连接器相对应的簧片，所述簧片固定在测试平台主体上，其延伸部分位于所述压接式连接器的按钮上方。

4、根据权利要求 1 或 2 所述的分立通道电缆测试平台，其特征在于：所述测试平台水平放置。

分立通道电缆测试平台

技术领域

本实用新型属于电缆测试技术领域，特别涉及一种分立通道电缆测试平台。

背景技术

多线对电缆测试平台在单根多对或多根多对电缆测试中，需要将电缆中的线（或线对）连接到测试平台的测试夹具上。测试中，要求电缆护套剥除的长度尽量短，否则可能造成电缆性能测试误差。在频率较高时，要求测试通道之间的互相串扰小，否则，也将引入测试误差。本发明在于利用分立通道及小型设计达到能解决上述问题的目的。

目前与本发明最接近的现有同类技术如图 1 所示，在图 1 中，体积庞大的分立盒体，安装在测试平台主体上，由于分立盒体体积大，导致在测试平台主体平面作圆周分布时，圆周直径大，在 30cm 以上。为了减小测试时的直径，用延长转接电缆 11 的一端转接到转接夹具上，延长转接电缆 11 的另一端焊在线路板上，和线路板上的接线夹具连接。

上述方法的缺点是：测试夹具必须通过延长转接电缆，然后和分立盒体的转接夹具连接，在反复操作中，转接夹具易损坏，必须拆下分立盒体维修。另一方面，接线夹具按钮端面面积小，在操作中，容易使操作者的手感到疼痛不适。此外现有技术中安装测试平台主体时，采用倾斜一定角度，当导线或其它细小杂物落入时，不易清除。

发明内容

本实用新型的目的在于提供一种无需转接电缆、通道间相互串扰小、安装方便的分立通道电缆测试平台。

一种分立通道电缆测试平台，测试平台上设有多个槽，在所述槽内固定有线路板，在所述测试平台主体下部设有分立盒体，在所述线路板上装有压接式连接器，所述线路板的插针插入所述分立盒体中。

较佳的，在所述分立盒体上方设有一插座，所述线路板的插针插入所述插座中。

较佳的，还设有多个与压接式连接器相对应的簧片，所述簧片固定在测试平台主体上，其延伸部分位于所述压接式连接器的按钮上方。

较佳的，所述测试平台水平放置。

本实用新型无需转接电缆，通道间相互串扰小，减小测试误差；安装方便，便于清除落入其中的导线等杂物，易于维修；此外通过簧片以增加接线夹具按钮端面的面积，使接线更加方便省力。

附图说明

图 1 为现有技术中使用延长转接电缆的分立通道电缆测试平台的局部剖视图

图 2 为本实用新型分立通道电缆测试平台示意图

图 3 为本实用新型分立通道电缆测试平台的局部剖视图

标号说明：

1 槽

2 线路板

3 插针

4 插座

5 分立盒体

6 测试平台主体

7 螺丝

8 压块

9 簧片

10 压接式连接器

11 延长转接电缆

12 压接式连接器按扭

具体实施方式

以下结合附图及实施例进一步说明本实用新型。

一种分立通道电缆测试平台，所述测试平台主体 6 水平放置。在测试平台主体 6 上设有 25 个槽 1，在所述槽 1 内固定有线路板 2，在所述测试平台主体 6 下部设有分立盒体 5，在所述线路板 2 上装有压接式连接器 10，所述线路板 2 的插针 3 插入所述分立盒体 5 中。还设有 25 个与压接式连接器 10 相对应的簧片 9，所述簧片 9 固定在测试平台主体 6 上，其延伸部分位于所述压接式连接器 10 的按钮上方。当按下簧片 9 时，促使压接式连接器按扭 12 被按下。簧片 9 的面积可以增加，使操作者按下时不会感觉不适。

安装时，将装有压接式连接器 10 和插针 3 的线路板 2 装入测试平台主体 6 的槽 1 中，用螺丝及压块 8 紧固线路板 2。分立盒体 5 安装在测试平台主体 6 的下部。线路板的插针插入分

立盒体 5 的插座 4 中，形成物理连接。

本实施例无需加延长转接电缆，即可达到接线夹具更换方便和良好屏蔽效果的目的。同时，安装测试平台主体时，采用水平安装，容易清除导线或其它细小杂物。

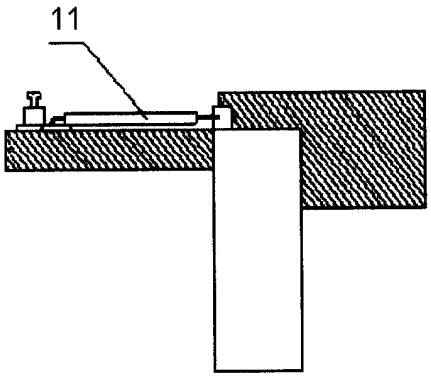

图 1

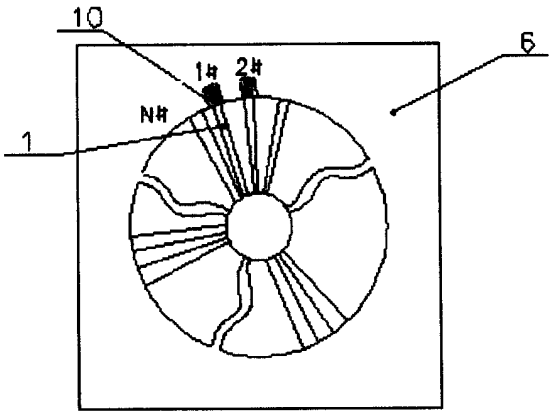

图 2

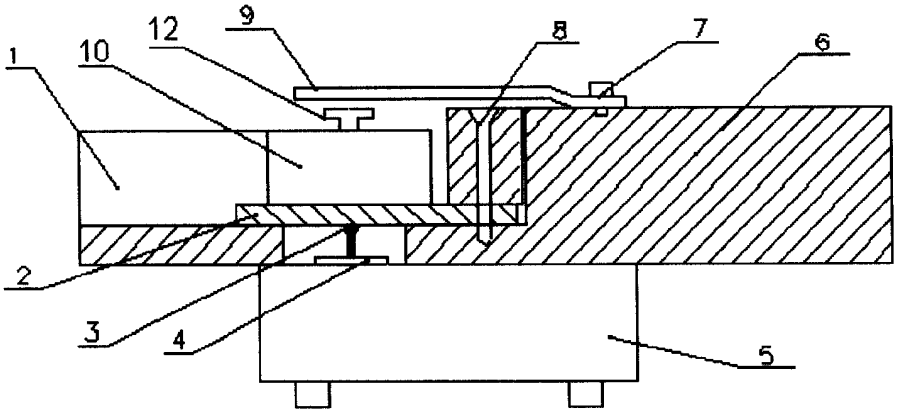

图 3