(19)中华人民共和国国家知识产权局

(12)发明专利申请

(10)申请公布号 CN 105014735 A
(43)申请公布日 2015.11.04

(21)申请号 201510470794.2

(22)申请日 2015.07.31

(71)申请人 桐城市福润包装材料有限公司
地址 231400 安徽省安庆市桐城市嬉子湖镇朱桥村桐城市福润包装材料有限公司

(72)发明人 杨峰

(51)Int.Cl.
B26D 7/04(2006.01)

权利要求书1页 说明书2页 附图1页

(54)发明名称

一种标签纸模切机自动进料固定装置

(57)摘要

本发明公开了一种标签纸模切机自动进料固定装置，所述模切机自动进料固定装置设置在模切机上。所述模切机包括进料架、移动装置、进料台、模切装置，所述带状标签纸模切原材料依次通过进料架、移动装置、进料台后，在模切装置中完成模切、压痕、烫金、或贴合等全部工作。所述标签纸模切机自动进料固定装置包含固定压片，所述固定压片尾部设置有压片孔，所述进料台一侧设置有固定孔，所述固定压片通过螺栓及螺母穿过压片孔、固定孔固定在进料台上，所述固定压片的压片孔上下方各自设置有弹性环状垫片。本发明模切机进料简易固定装置简单适用，使用方便，在模切机使用过程中，带状标签纸模切原材料不易松散、皱褶。

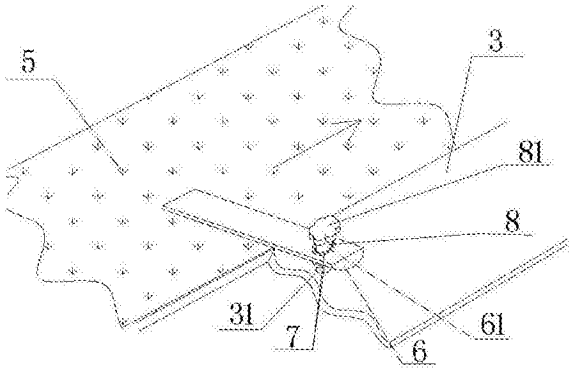

CN 105014735 A

1.一种标签纸模切机自动进料固定装置,所述模切机自动进料固定装置设置在模切机上;所述模切机包括进料架(1)、移动装置(2)、进料台(3)、模切装置(4),所述带状标签纸模切原材料(5)依次通过进料架(1)、移动装置(2)、进料台(3)后,在模切装置(4)中完成模切、压痕、烫金、或贴合等全部工作;其特征在于,所述标签纸模切机自动进料固定装置包含固定压片(6),所述固定压片(6)尾部设置有压片孔(61),所述进料台(3)一侧设置有固定孔(31),所述固定压片(6)通过螺栓(8)及螺母穿过压片孔(61)、固定孔(31)固定在进料台(3)上。

2.根据权利要求1所述一种标签纸模切机自动进料固定装置,其特征在于,所述固定压片(6)的压片孔(61)上下方各自设置有弹性环状垫片(7),所述螺栓(8)依次穿过弹性环状垫片(7)、压片孔(61)、弹性环状垫片(7)、固定孔(31)。

3.根据权利要求1所述一种标签纸模切机自动进料固定装置,其特征在于,所述固定压片(6)为长条形,固定压片(6)底部为光滑的圆弧状。

4.根据权利要求1所述一种标签纸模切机自动进料固定装置,其特征在于,所述螺栓(8)的头部设置有手拧手柄(81)。

5.根据权利要求1所述一种标签纸模切机自动进料固定装置,其特征在于,所述螺母固定在进料台(3)下方、固定孔(31)位置。

一种标签纸模切机自动进料固定装置

[0001]

技术领域

[0002] 本发明涉及模切机机械装置领域，具体为一种标签纸模切机自动进料固定装置。

背景技术

[0003] 模切机又叫啤机、裁切机、数控冲压机，主要用于相应的一些非金属材料、不干胶、EVA、双面胶、电子、手机胶垫等的模切(全断、半断)、压痕和烫金作业、贴合、自动排废等。模切机利用钢刀、五金模具、钢线(或钢板雕刻成的模版)，通过压印版施加一定的压力，将印品或纸板轧切成一定形状，是印后包装加工成型的重要设备。模切机在使用过程中，带状标签纸模切原材料会依次通过进料架、进料台，最后进入模切装置中完成模切、压痕、烫金、或贴合等工作。现有的模切机使用时，带状标签纸模切原材料在通过进料架、进料台后，易翘起，在继下来进入模切装置中时会不平整、易皱褶，对整个模切工作形成不利影响。

发明内容

[0004] 本发明的目的在于提供一种简单适用、使用方便、带状标签纸模切原材料不易松散、皱褶的标签纸模切机自动进料固定装置。

[0005] 本发明的目的可以通过以下技术方案实现：

一种标签纸模切机自动进料固定装置，所述模切机自动进料固定装置设置在模切机上。所述模切机包括进料架、移动装置、进料台、模切装置，所述带状标签纸模切原材料依次通过进料架、移动装置、进料台后，在模切装置中完成模切、压痕、烫金、或贴合等全部工作。所述标签纸模切机自动进料固定装置包含固定压片，所述固定压片尾部设置有压片孔，所述进料台一侧设置有固定孔，所述固定压片通过螺栓及螺母穿过压片孔、固定孔固定在进料台上。

[0006] 进一步的，所述固定压片的压片孔上下方各自设置有弹性环状垫片，所述螺栓依次穿过弹性环状垫片、压片孔、弹性环状垫片、固定孔。

[0007] 进一步的，所述固定压片为长条形，固定压片底部为光滑的圆弧状。

[0008] 进一步的，所述螺栓的头部设置有手拧手柄。

[0009] 进一步的，所述螺母固定在进料台下方、固定孔位置。

[0010] 本发明的有益效果：本发明标签纸模切机自动进料固定装置简单适用，使用方便，使带状标签纸模切原材料不易松散、皱褶。标签纸模切机自动进料固定装置直接通过螺栓及螺母固定在进料台上，安装、拆卸方便；所述固定压片的压片孔上下方各自设置有弹性环状垫片，使固定压片固定在进料台上后，对带状标签纸模切原材料产生的固定效果可调节，而且所述固定压片为长条形、底部为光滑的圆弧状，能够使固定压片不会对带状标签纸模切原材料的运输产生不利影响，不会对带状标签纸模切原材料造成破坏。

附图说明

[0011] 为了便于本领域技术人员理解，下面结合附图对本发明作进一步的说明。

[0012] 图 1 为本发明实例结构主视图

图 2 为本发明实例结构固定装置细节图

图中 :1、进料架，2、移动装置，3、进料台，31、固定孔，4、模切装置，5、带状标签纸模切原材料，6、固定压片，61、压片孔， 7、弹性环状垫片，8、螺栓，81、手拧手柄。

具体实施方式

[0013] 如图 1、2， 一种标签纸模切机自动进料固定装置，所述模切机自动进料固定装置设置在模切机上。所述模切机包括进料架 1、移动装置 2、进料台 3、模切装置 4，所述带状标签纸模切原材料 5 依次通过进料架 1、移动装置 2、进料台 3 后，在模切装置 4 中完成模切、压痕、烫金、或贴合等全部工作。

[0014] 所述标签纸模切机自动进料固定装置包含固定压片 6，其中固定压片 6 为长条形、固定压片 6 的底部为光滑的圆弧状。

[0015] 所述固定压片 6 尾部设置有压片孔 61，所述进料台 3 一侧设置有固定孔 31，所述固定压片 6 通过螺栓 8 及螺母穿过压片孔 61、固定孔 31 固定在进料台 3 上。其中螺栓 8 的头部设置有手拧手柄 81，螺母固定在进料台 3 下方、固定孔 31 位置。

[0016] 所述固定压片 6 的压片孔 61 上下方各自设置有弹性环状垫片 7，所述螺栓 8 依次穿过弹性环状垫片 7、压片孔 61、弹性环状垫片 7、固定孔 31。

[0017] 以上内容仅仅是对本发明结构所作的举例和说明，所属本技术领域的技术人员对所描述的具体实例做各种各样的修改或补充或采用类似的方式替代，只要不偏离发明的结构或者超越本权利要求书所定义的范围，均应属于发明的保护范围。

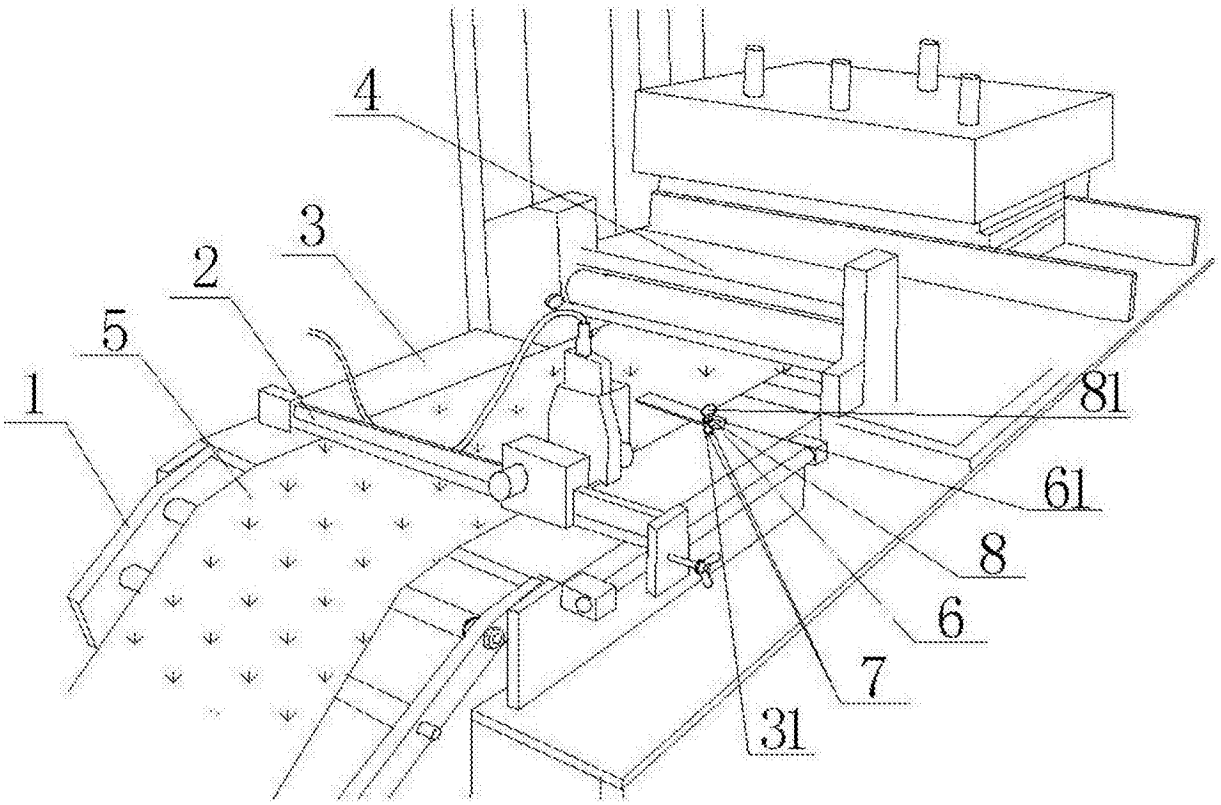

图 1

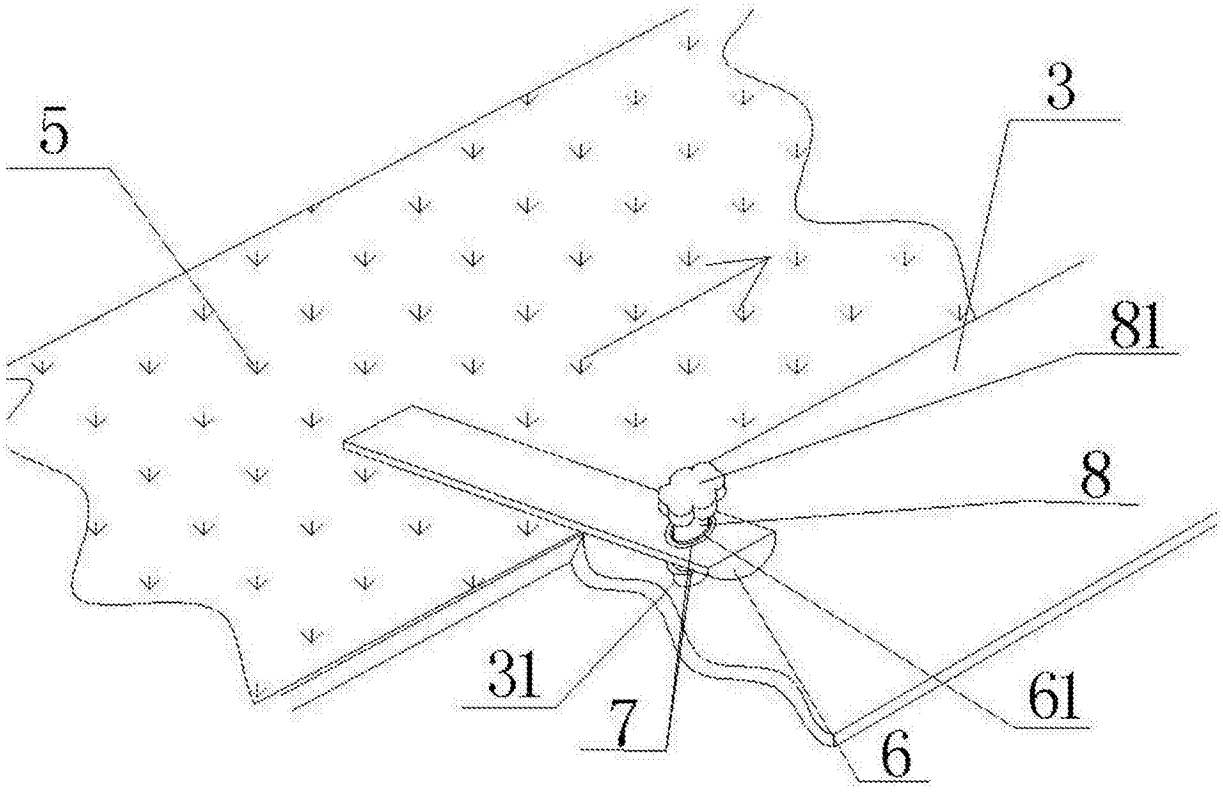

图 2