(19)中华人民共和国国家知识产权局

(12)实用新型专利

(10)授权公告号 CN 201847630 U
(45)授权公告日 2011.06.01

(21)申请号 201020624905.3

(22)申请日 2010.11.25

(73)专利权人 李倩倩
地址 250022 山东省济南市天桥区师范路23号

(72)发明人 李倩倩

(74)专利代理机构 济南圣达知识产权代理有限公司 37221
代理人 张勇

(51)Int.Cl.
A47L 13/20(2006.01)
A47L 13/24(2006.01)
A47L 13/12(2006.01)

权利要求书 1 页 说明书 1 页 附图 1 页

(54)实用新型名称

一种新型拖把

(57)摘要

本实用新型公开了一种新型拖把，它包括固连在一起的拖把头和手柄，所述手柄与可伸缩支杆轴连接，可伸缩支杆的末端设有吸尘器，吸尘器与位于支杆内部的储尘盒相连；储尘盒上设有拉门。采用上述结构后，使用时，若地面有头发或纸屑等杂物可利用吸尘器，将其吸入到储尘盒中，需要清理储尘盒时，打开拉门即可。本实用新型结构简单，使用方便，构造合理，附于拖把新的功能，给人们的使用带来很大的便捷。

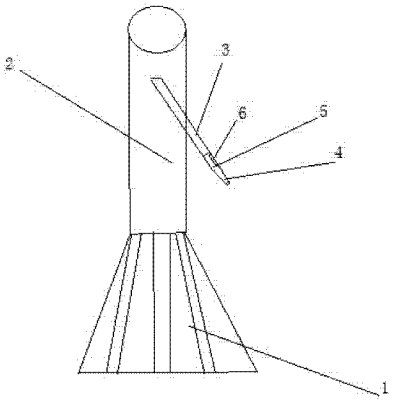

CN 201847630 U

1. 一种新型拖把，它包括固连在一起的拖把头和手柄，其特征是，所述手柄与可伸缩支杆轴连接，可伸缩支杆的末端设有吸尘器，吸尘器与位于可伸缩支杆内部的储尘盒相连；储尘盒上设有拉门。

一种新型拖把

技术领域

[0001] 本实用新型涉及一种新型拖把。

背景技术

[0002] 拖把是清扫时必不可少的清洁用具之一，但现有的拖把功能单一，已不能满足人们的生活需要，例如：现有的拖把在拖地时，若地面有头发或纸屑等杂物，需要先用扫帚清扫一遍后再用拖把拖，十分不便；而且即使拖把能将地面的头发清理干净，但粘到拖把上的头发不易用水冲掉，日积月累，拖把越来越不易清洗干净。

实用新型内容

[0003] 为弥补现有技术的不足，本实用新型提供一种带有吸尘器的新型拖把。

[0004] 为实现上述目的，本实用新型采用如下技术方案：一种新型拖把，它包括固连在一起的拖把头和手柄，其特征是，所述手柄与可伸缩支杆轴连接，可伸缩支杆的末端设有吸尘器，吸尘器与位于可伸缩支杆内部的储尘盒相连；储尘盒上设有拉门。

[0005] 采用上述结构后，使用时，若地面有头发或纸屑等杂物可利用吸尘器，将杂物等吸入到储尘盒中，然后再拖地，可以边吸杂物边拖地；需要清理储尘盒时，打开拉门即可。

[0006] 本实用新型优点是：结构简单，使用方便，构造合理，附于拖把新的功能，给人们的使用带来很大的便捷。

附图说明

[0007] 图 1 为本实用新型的结构示意图；

[0008] 图 2 为吸尘器的放大图；

[0009] 其中：1 拖把头，2 手柄，3 可伸缩支杆，4 吸尘器，5 储尘盒，6 拉门。

具体实施方式

[0010] 下面结合附图和实施例对本实用新型作进一步说明：

[0011] 如图 1 所示，一种新型拖把，它包括固连在一起的拖把头 1 和手柄 2，所述手柄 2 与可伸缩支杆 3 轴连接，可伸缩支杆 3 的末端设有吸尘器 4，吸尘器 4 与位于可伸缩支杆内部的储尘盒 5 相连；储尘盒 5 上设有拉门 6，如图 2 所示。

[0012] 采用上述结构后，使用时，若地面有头发或纸屑等杂物可利用吸尘器 4，将杂物等吸入到储尘盒 5 中，然后再拖地，可以边吸杂物边拖地；需要清理储尘盒 5 时，打开拉门 6 即可。

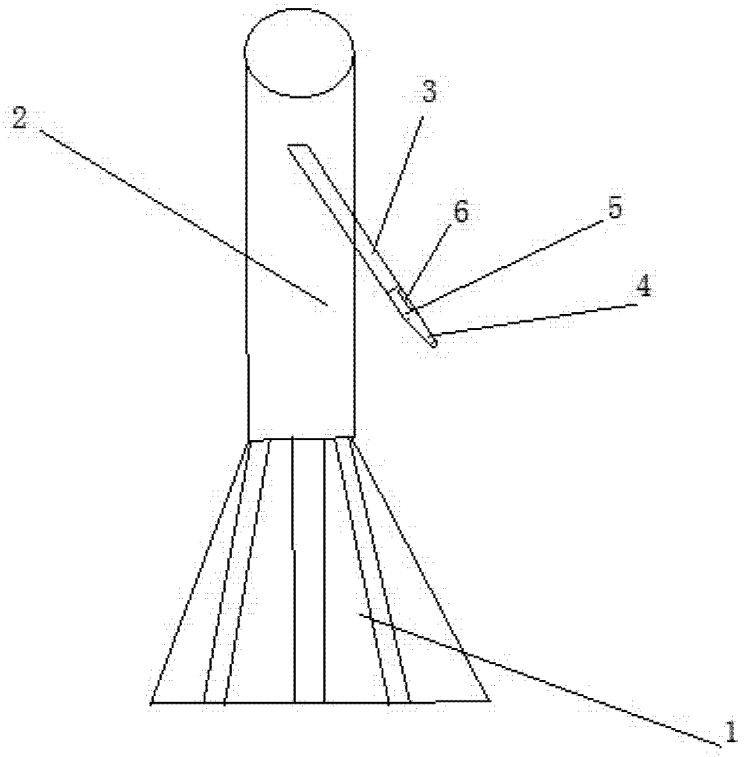

图 1

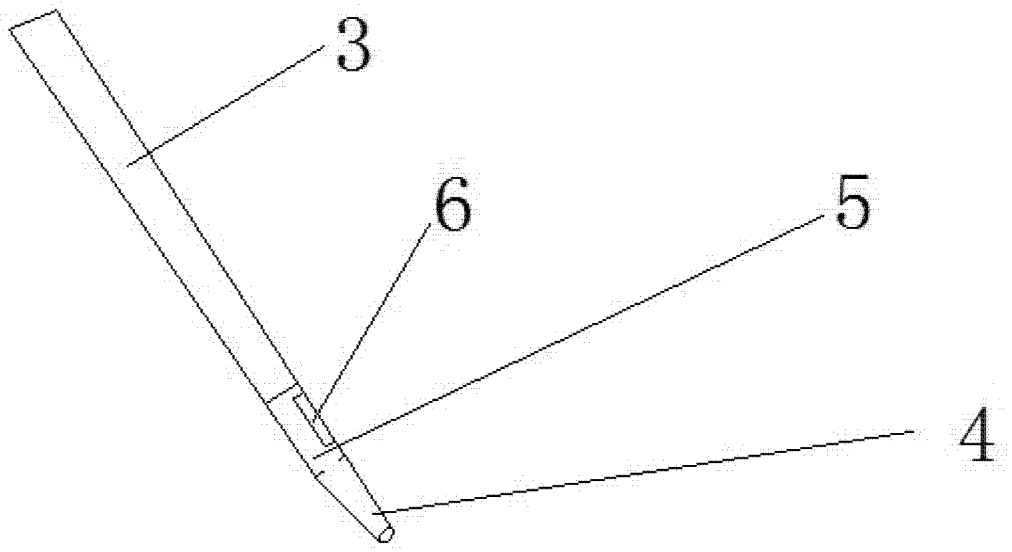

图 2