(19)中华人民共和国国家知识产权局

(12)实用新型专利

(10)授权公告号 CN 203689761 U
(45)授权公告日 2014.07.02

(21)申请号 201420059479.1

(22)申请日 2014.02.09

(73)专利权人 河南职业技术学院
地址 450046 河南省郑州市郑东新区龙子湖高校园区祭城路

(72)发明人 杨红心 付晶晶 王磊 李明慧 张凯 陈新芳 张翠娟 潘晓萌 刘振威 王小林

(51)Int.Cl.
G09B 19/18(2006.01)

权利要求书1页 说明书2页 附图3页

(54)实用新型名称

一种经济管理图表演示教具

(57)摘要

本实用新型公开了一种经济管理图表演示教具，前面板上下两端分别设置有上面板和下面板，上面板和下面板之间竖直设置有若干个隔板，隔板的上下两端分别与上面板和下面板滑动连接，隔板的两侧表面设置有铁质面板，相邻的两个隔板之间均设置有柱形图模拟装置，柱形图模拟装置包括上连接板和下连接板，上连接板和下连接板之间连接有折叠的柔性材料，上连接板和下连接板左右两端分别设置有磁铁。本实用新型可自由调节隔板间的距离，并在两个隔板之间利用磁铁固定柱形图模拟装置，用于模拟显示柱形图高度，能够在不具备多媒体教学条件的教室随时进行柱形图演示，提高教学效果，还可让学生利用本实用新型自行制作柱形图，考察学生知识掌握的牢固度。

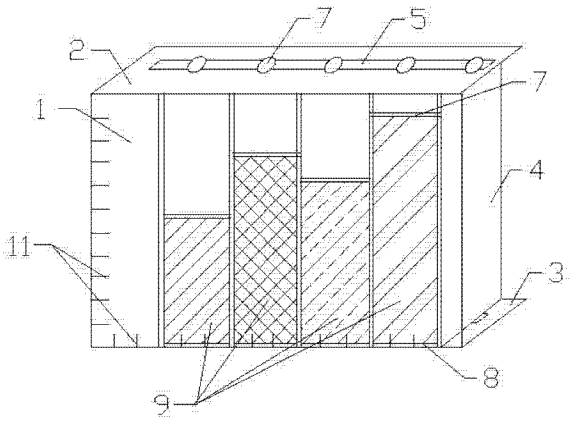

CN 203689761 U

1. 一种经济管理图表演示教具，其特征在于：包括前面板，前面板上下两端分别设置有水平的上面板和下面板，上面板和下面板之间竖直设置有若干个隔板，隔板的上下两端分别与上面板和下面板滑动连接，隔板的两侧表面设置有铁质面板，相邻的两个隔板之间均设置有柱形图模拟装置，所述的柱形图模拟装置包括上连接板和下连接板，上连接板和下连接板之间连接有折叠的柔性材料，上连接板和下连接板左右两端分别设置有磁铁。

2. 根据权利要求 1 所述的经济管理图表演示教具，其特征在于：所述的上面板和下面板中间位置设置有横向开槽，隔板的上下表面中间位置设置有螺纹孔，隔板通过螺纹孔与螺栓螺纹连接，螺栓位于横向开槽内。

3. 根据权利要求 2 所述的经济管理图表演示教具，其特征在于：所述的前面板左侧从上至下竖向设置有刻度，所述的前面板下侧从左至右设置有刻度。

4. 根据权利要求 3 所述的经济管理图表演示教具，其特征在于：所述的柔性材料采用绸布。

5. 根据权利要求 4 所述的经济管理图表演示教具，其特征在于：所述的前面板采用透明的有机玻璃板。

一种经济管理图表演示教具

技术领域

[0001] 本实用新型涉及一种演示教具，尤其涉及一种经济管理图表演示教具。

背景技术

[0002] 在目前经济管理学教学过程中，教师在授课过程中经常要使用柱形图向学生进行讲解。由于课堂条件限制，部分教室不具备使用多媒体教学条件。因此，亟需一种能够进行经济管理图标，特别是柱形图表的演示教具。

实用新型内容

[0003] 本实用新型的目的是提供一种经济管理图表演示教具，能够在不具备多媒体教学条件的教室随时进行柱形图演示，提高教学效果。

[0004] 本实用新型采用下述技术方案：

[0005] 一种经济管理图表演示教具，包括前面板，前面板上下两端分别设置有水平的上面板和下面板，上面板和下面板之间竖直设置有若干个隔板，隔板的上下两端分别与上面板和下面板滑动连接，隔板的两侧表面设置有铁质面板，相邻的两个隔板之间均设置有柱形图模拟装置，所述的柱形图模拟装置包括上连接板和下连接板，上连接板和下连接板之间连接有折叠的柔性材料，上连接板和下连接板左右两端分别设置有磁铁。

[0006] 所述的上面板和下面板中间位置设置有横向开槽，隔板的上下表面中间位置设置有螺纹孔，隔板通过螺纹孔与螺栓螺纹连接，螺栓位于横向开槽内。

[0007] 所述的前面板左侧从上至下竖向设置有刻度，所述的前面板下侧从左至右设置有刻度。

[0008] 所述的柔性材料采用绸布。

[0009] 所述的前面板采用透明的有机玻璃板。

[0010] 本实用新型在上面板和下面板之间设置滑动连接的隔板，可自由调节隔板间的距离，并在两个隔板之间利用磁铁固定柱形图模拟装置，用于模拟显示柱形图高度，能够在不具备多媒体教学条件的教室随时进行柱形图演示，提高教学效果，还可让学生利用本实用新型自行制作柱形图，考察学生知识掌握的牢固度，结构简单，易于实现。

附图说明

[0011] 图 1 为本实用新型的结构示意图；

[0012] 图 2 为前面板、上面板和下面板的组合示意图；

[0013] 图 3 为隔板的结构示意图；

[0014] 图 4 为柱形图模拟装置的结构示意图。

具体实施方式

[0015] 如图 1 至图 4 所示，本实用新型包括前面板 1、上面板 2 和下面板 3，上面板 2 和下

面板 3 分别水平固定在前面板 1 的上下两端，上面板 2 和下面板 3 之间竖直设置有若干个隔板 4，隔板 4 的两侧表面设置有铁质面板，隔板 4 的上下两端分别与上面板 2 和下面板 3 滑动连接。上面板 2 和下面板 3 中间位置设置有横向开槽 5，隔板 4 的上下表面中间位置分别设置有螺纹孔 6，隔板 4 通过螺纹孔 6 与螺栓 7 螺纹连接，螺栓 7 位于横向开槽 5 内。使用时，使用者可通过拧紧或拧松螺栓 7，沿横向开槽 5 调节隔板 4 的位置。相邻的两个隔板 4 之间均设置有柱形图模拟装置，用于模拟显示柱形图高度。柱形图模拟装置包括上连接板 7 和下连接板 8，上连接板 7 和下连接板 8 之间连接有折叠的柔性材料 9，上连接板 7 和下连接板 8 左右两端分别设置有磁铁 10，使用者可通过磁铁 10 将柱形图模拟装置固定在两侧的隔板 4 上。为了便于区分不同的柱形图高度，多个柱形图模拟装置中的柔性材料 9 可采用不同颜色的绸布。为了保证演示时柱形图的准确的，前面板 1 左侧从上至下竖向设置有刻度 11，前面板 1 下侧从左至右设置有刻度 11。也可直接在前面板 1 表面整体设置刻度格。

[0016] 本实用新型在使用时，授课教师可依据统计数据，调节多个隔板 4 之间的距离选择柱形图合适的列数，并利用柱形图模拟装置显示每一列的柱形图高度，形象方便地向学生展示。授课教师还可以依据统计数据，让学生利用本实用新型自行制作柱形图，考察学生知识掌握的牢固度。

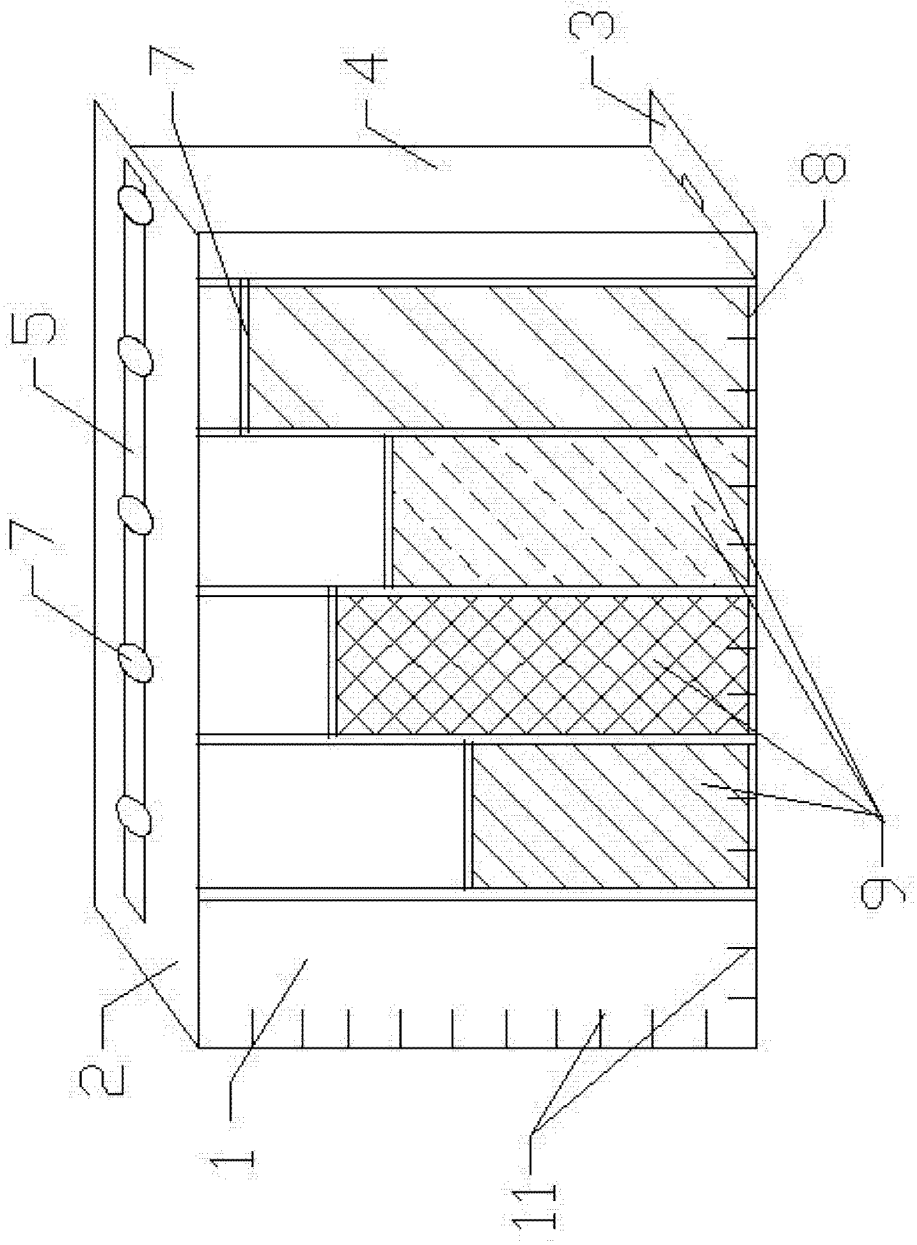

图 1

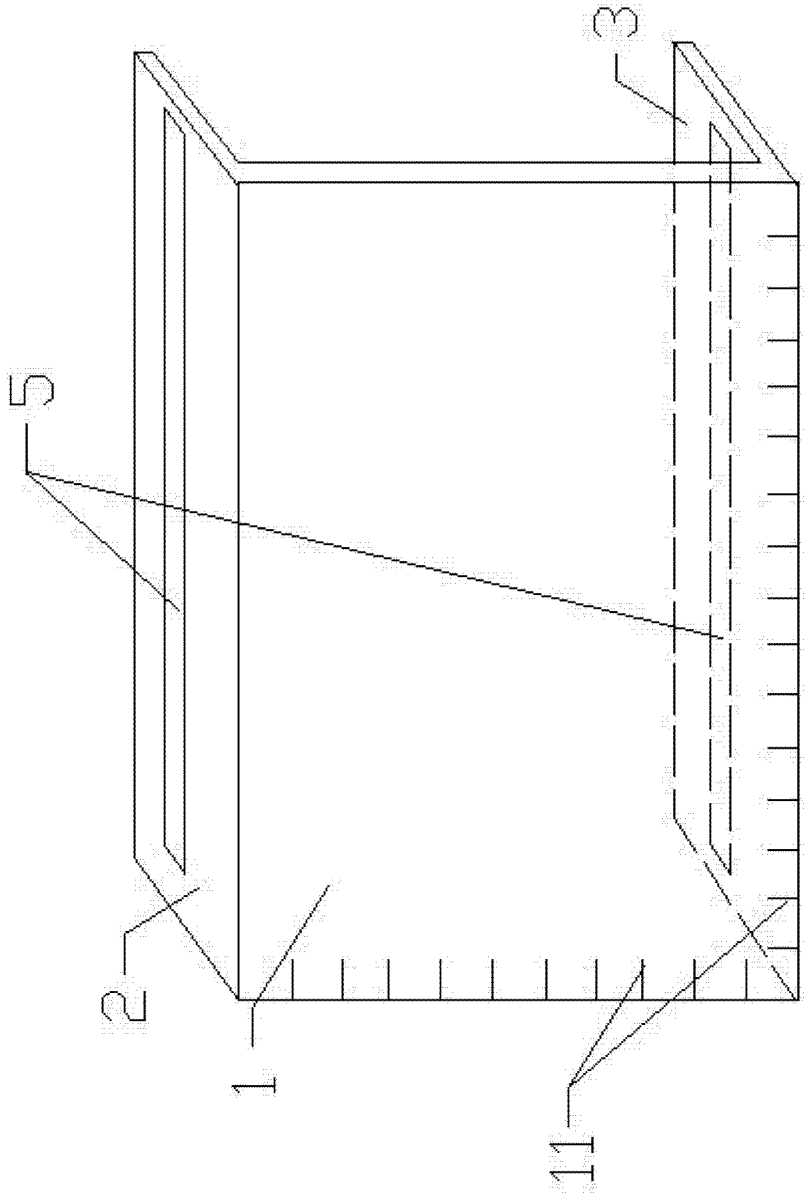

图 2

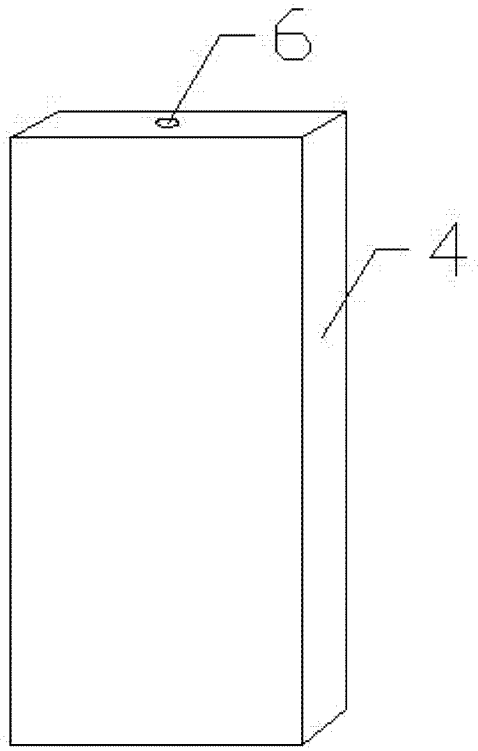

图 3

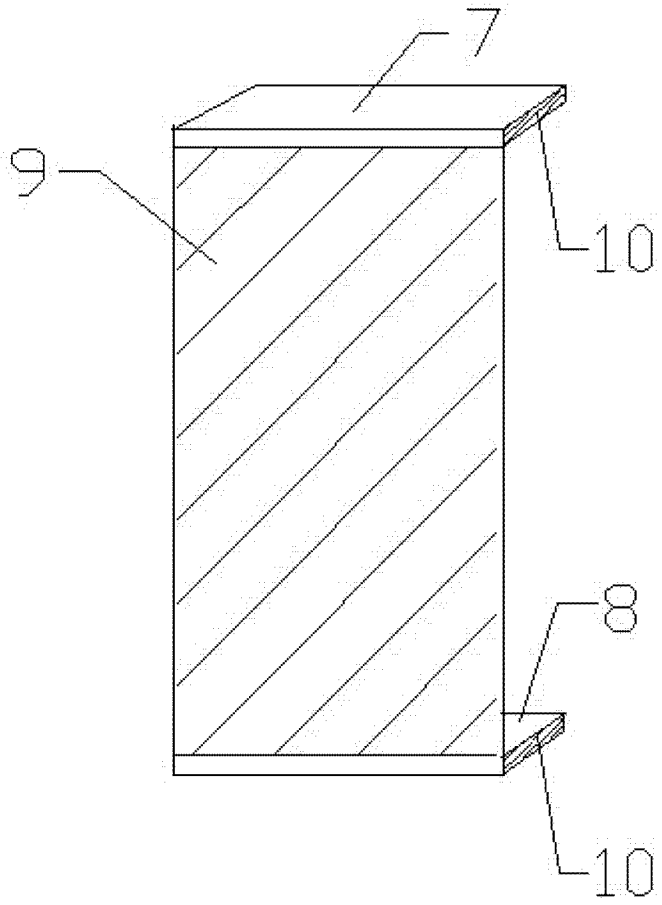

图 4