ROYAUME DE BELGIQUE

PF

MINISTÈRE DES AFFAIRES ÉCONOMIQUES

BREVET D'INVENTION

N° 886.125

Classif. Internat.: B42D

Mis en lecture le: 02 -03- 1981

Le Ministre des Affaires Economiques,

Vu la loi du 24 mai 1854 sur les brevets d'invention;

Vu le procès-verbal dressé le 13 novembre *19*80 *à* 15 *h.* 00

au Service de la Propriété Industrielle ;

ARRÊTE :

Article 1. — *Il est délivré à* Mr Francis CATHERINE
38, rue des Marcottes, 7200 Colfontaine

T.30-D

un brevet d'invention pour: Cylindre de lecture qui permet de lire le texte à dactylographier à une distance optimale de vision.

Article 2. — *Ce brevet lui est délivré sans examen préalable, à ses risques et périls, sans garantie soit de la réalité, de la nouveauté ou du mérite de l'invention, soit de l'exactitude de la description, et sans préjudice du droit des tiers.*

Au présent arrêté demeurera joint un des doubles de la spécification de l'invention (mémoire descriptif et éventuellement dessins) signés par l'intéressé et déposés à l'appui de sa demande de brevet.

Bruxelles, le 28 novembre *19*80.

PAR DÉLÉGATION SPÉCIALE:

L. SALPETEUR
Directeur

1f

NOM : CATHERINE Francis

NATURE DU BREVET : Invention .

TITRE : Cylindre de lecture qui permet de lire le texte à dactylographier à une distance optimale de vision .

CYLINDRE DE LECTURE -MODELE A = Face,mobile et amovible .

I - Cylindre Ø L 4 ² ou Bin / π hauteur : 220 à 300 mm (ou + - selon.
2 - Ecrou - alésage : 6 mm
3 - Ecrou papillon - alésage : 6 mm
4 - Plaquette soudée au tube ou à la tige support - plaquette carrée 20 mm
5 - Tige support Ø 5 mm - longueur : 120 mm
6 - Applique tube récepteur fixée latéralement sur le chariot de la machine à écrire par 4 vis parker ou (tube récepteur - L : 30 mm)
7 - applique annulaire fixée sur (au-dessus) le chariot .(anneau Ø/ 20 mm Tube alésage 6mm h. 30 mm)
8 - Elastique pour maintien de la feuille ou
9 - bande adhésive
10 - feuille/ à dactylographier (texte) .

CYLINDRE DE LECTURE - MODELE B - Face , mobile et amovible .

I - Cylindre - hauteur 220 à 300 mm ...
2 - Fer plat (épaisseur : 5 mm - largeur : 25 mm) Longueur 245 mm (150-25-70
3 - Tube carré - appui - 12 mm - Longueur : 300 mm
4 - Tube carré - traverse - 12 mm - Longueur : 320 mm
5 - Plaquette soudée au tube carré coulissant pour recevoir vis et écrou papil-lon - plaquette carrée : 20 mm
6 - Butée (prolongement supérieur de l'appui) - Longueur : 70 mm
7 - Buteir caoutchouc - L.: 40 mm - l.: 12 mm - Epaisseur : 4 mm
8 - Tube carré - montant - 13 mm - Hauteur : 250 mm .
9 - Tube carré - coulissant - 12 mm - Hauteur : 250 mm .
10- Broche - Ø 3 mm
11- Butée inférieure - Fer carré 12 mm - Longueur : 50 mm .

CYLINDRE DE LECTURE - MODELE C - Latéral - Fixe ou mobile -amovible .

I - Cylindre - Hauteur 220 à 300 mm ...
2 - Fer plat - Longueur : 300 mm - l.: 25 mm - Epaisseur : 5 mm .
3 - Butée - Longueur : 70 mm
4 - Bague d'arrêt - alésage : 3/8
5 - Ecrou papillon - idem .
6 - Tube Ø 3/8 ou I/2 - longueur 67 cm . (y compris butée)
7 - Tube carré coulissant - I9 mm - Hauteur 250 mm.
8 - Tube carré support - 20 mm - Hauteur 250 mm .
9 - butée inférieure
I0 - Buteir caoutchouc

Le tube d'appui peut être fixé au mur par un support de fixation ...
Le pied peut être remplacé par une pince , etc ...

CYLINDRE DE LECTURE - MODELE B - Face - Suspendu - amovible .

I - Cylindre - Hauteur : 220 à 300 mm
2 - Patin amortisseur enveloppant pour tube
3 - Tube Ø 3/8 ou I/2
4 - Cordelette
5 - tendeur

CYLINDRE DE LECTURE - MODELE E - avec cylindre d'enroulement .

I- Cylindre de lecture - hauteur : 220 à 300 mm
2- Cylindre d'enroulement - Hauteur : 220 à 300 mm Ø ≠
3- Tube carré - appui - I4 mm
4- Rainure - 5 mm - Longueur I20 mm
5- Axe fixe cylindre de lecture .
6- Axe mobile
7- Elastique
8- Tendeur
9- Cordelette

Note - Multiples combinaisons possibles en ce qui concerne les appuis , les montants , les parties mobiles ou fixes de l'appareil . La hauteur du cylindre de lecture peut être évidemment différente . (Selon largeur texte à dactylographier , ...)

Date (jour de dépôt) 12 novembre 1980-

Signature ,

NOM : CATHERINE Francine

A

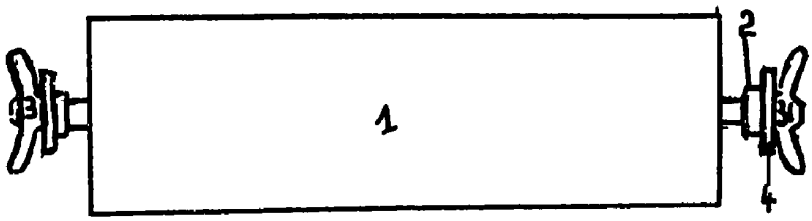

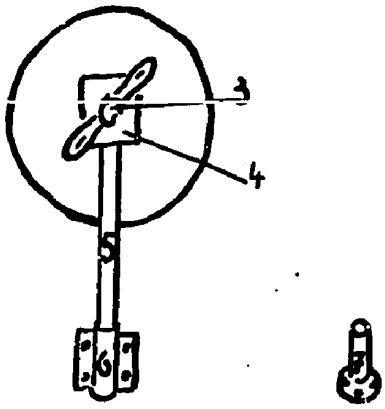

DATE 12 novembre 1980

SIGNATURE

NOM [redacted]

A.

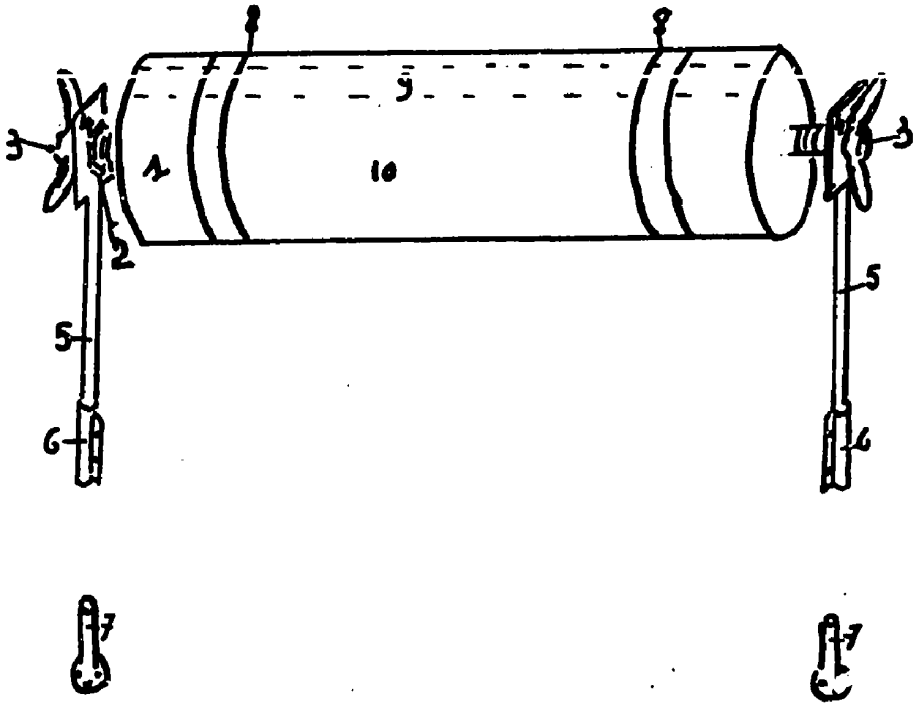

DATE 12 novembre 1980 -

SIGNATURE

NOM : CATHERINE Francis

B

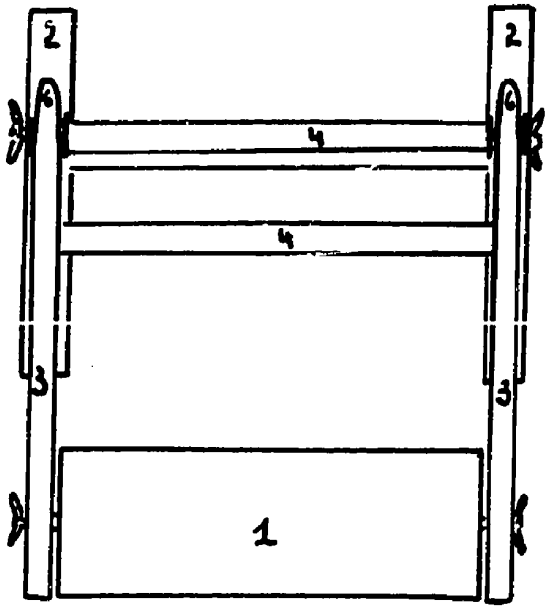

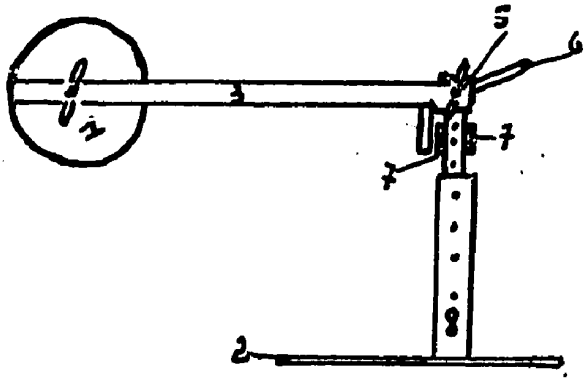

DATE 12 novembre 1980

SIGNATURE

NOM : CATHERINE Francois

006125

B

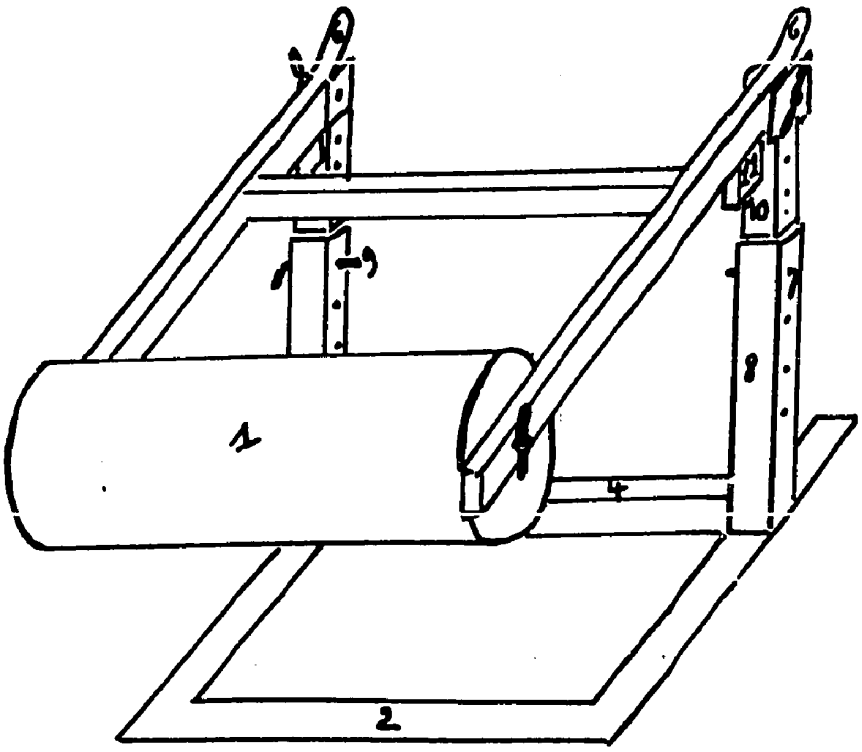

DATE 12 novembre 1950

SIGNATURE

NOM : CATHERINE [redacted]

C

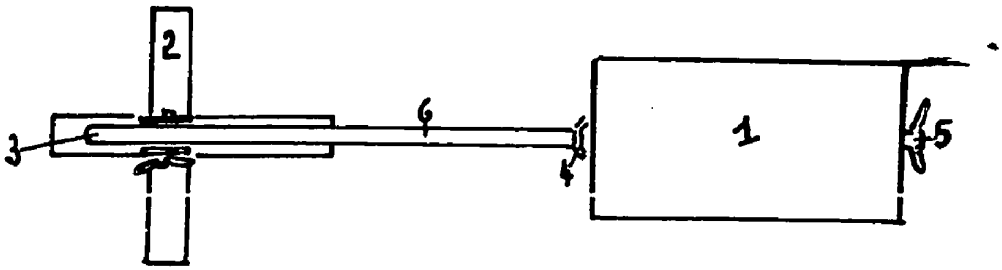

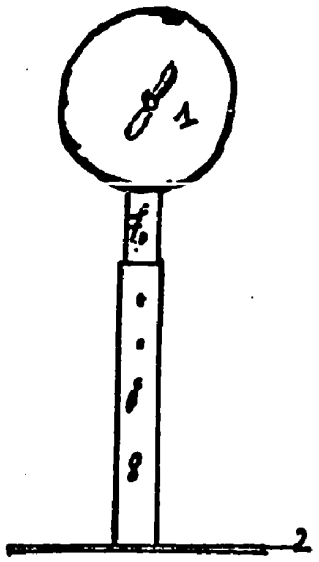

DATE 12 novembre 1980

SIGNATURE

NOM : CATHERINE Francis

88125

C

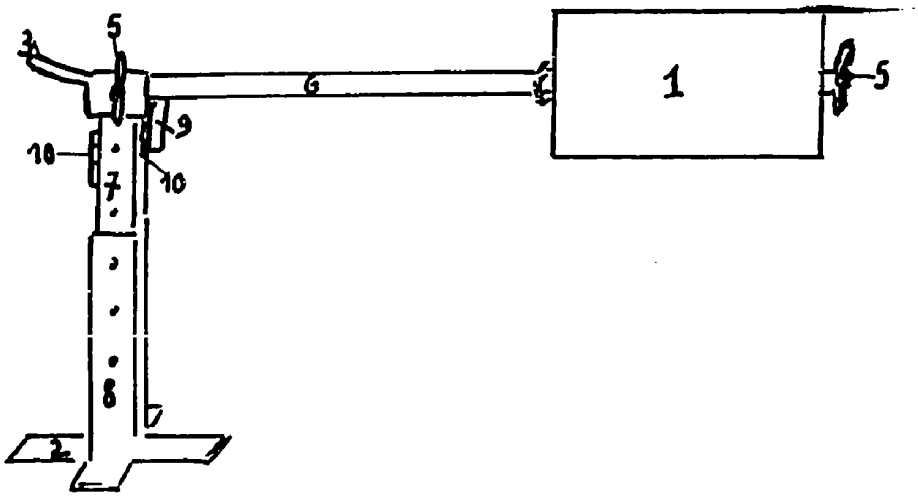

DATE 12 novembre 1980 -

SIGNATURE

NOM : CATHERINE Francis

88125

D

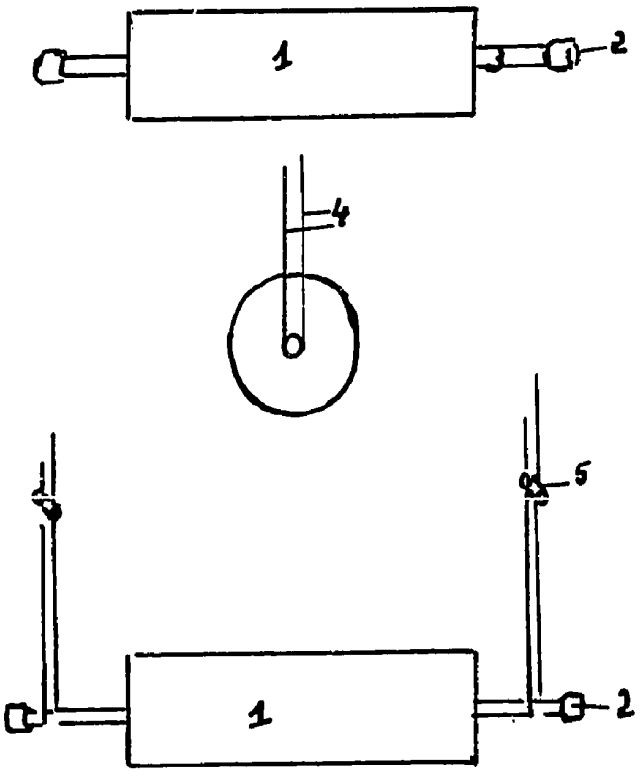

DATE 12 novembre 1980

SIGNATURE

E

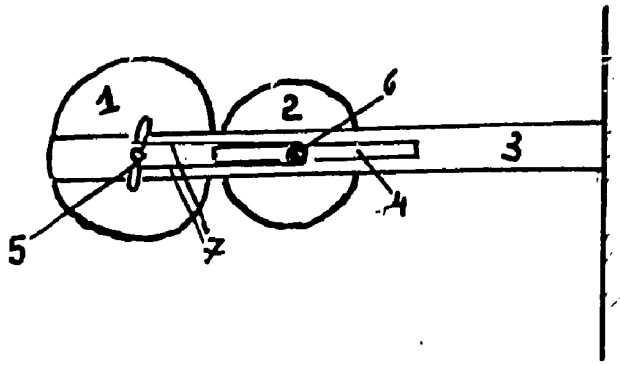

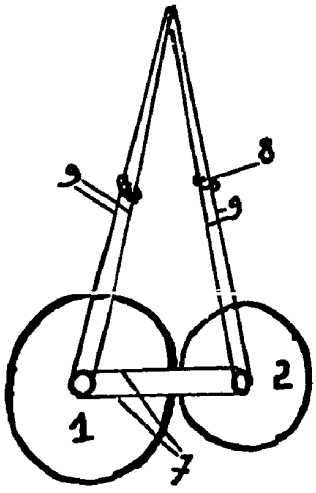

DATE 12 novembre 1980 -

SIGNATURE