(19)中华人民共和国国家知识产权局

(12)实用新型专利

(10)授权公告号 CN 204683266 U
(45)授权公告日 2015.10.07

(21)申请号 201520044331.5

(22)申请日 2015.01.22

(73)专利权人 罗莱家纺股份有限公司
地址 226010 江苏省南通市星湖大道 1699 号

(72)发明人 魏宁 桂华 沈明习 罗明坤

(74)专利代理机构 上海欣创专利商标事务所 31217
代理人 包宇霆

(51)Int.Cl.
A47G 27/02(2006.01)

权利要求书1页 说明书2页 附图1页

(54)实用新型名称

一种盘带绣花拉舍尔毯

(57)摘要

本实用新型涉及一种盘带绣花拉舍尔毯，其包括一层到两层由拉舍尔面料制成的四周包边毯面，毯面上部直接设有绣花图案。本实用新型的绣花拉舍尔毯在绣花产品上没有塑料膜和纸膜，使得毯子使用时更加舒适，在绣花部位没有硬感，外观更加美观大方，并且大大降低了生产成本。

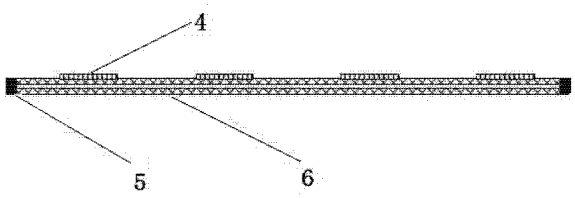

CN 204683266 U

1.一种盘带绣花拉舍尔毛毯，其包括一层到两层由拉舍尔面料制成的四周包边毯面，其特征在于：所述毯面上部直接设有绣花图案。

一种盘带绣花拉舍尔毯

技术领域

[0001] 本实用新型涉及家纺产品领域，尤其是涉及一种盘带绣花拉舍尔毯。

背景技术

[0002] 目市场现有的拉舍尔毯主要采用印花工艺在毯面上印制各种花型，毯面平整没有立体感。也有的工厂采用压花，剪花的工艺生产具有立体效果的拉舍尔毯，但是压花、剪花生产用的金属模具成本高昂，工厂仅有常用的几个压花、剪花模具，花型单一。有的工厂在拉舍尔毯上采用了绣花工艺，例如专利 201020296149.6 中提到绣花在单层毛毯或双层毛毯上进行，在绣花位置面料的内表面和外表面分别垫有塑料膜和纸膜，将毛毯本体或者毛毯本体的上层布料与塑料膜和纸膜绣在一起。

[0003] 这种绣花方式的缺点是绣花产品上有不易去除的塑料膜和纸膜。纸膜导致绣花处手感硬，影响毯子使用的舒适感。塑料膜不易去除，留在毯面，影响外观。如果采用手工方式仔细检查去除，则会大量增加人工成本。

[0004] 为解决上述问题，本实用新型的解决方案是开发了一种盘带绣花拉舍尔毯，其可以是单层的背面起毛的拉舍尔毯，也可以是由两层拉舍尔面料包边缝制而成的双层拉舍尔毯。本实用新型的盘带绣花拉舍尔毯通过盘带绣花机电脑程序控制盘带机构工作，将布条按设计的花型缝制到拉舍尔面料上。

发明内容

[0005] 本实用新型的目的是提供一种盘带绣花拉舍尔毯，该绣花拉舍尔毯在绣花产品上没有塑料膜和纸膜，使得毯子使用时更加舒适，在绣花部位没有硬感，外观更加美观大方，并且大大降低了生产成本。

[0006] 本实用新型的技术方案是：一种盘带绣花拉舍尔毯，其包括由一层或者两层四周包边的拉舍尔面料制成的毯面，在所述的毯面的布料绣图案的位置的外表面和内表面，绣前没有垫塑料膜和纸膜，直接在单层或双层毯面上进行盘带绣花。

[0007] 综上所述，本实用新型的有益效果是：本实用新型的绣花拉舍尔毯在绣花产品上没有塑料膜和纸膜，使得毯子使用时更加舒适，毯面手感柔软，在绣花部位没有硬感，花型变化多样，外观更加美观大方，并且大大降低了生产成本。

附图说明

[0008] 图 1 为本实用新型的单层盘带绣花拉舍尔毯结构示意图；

[0009] 图 2 为本实用新型的双层盘带绣花拉舍尔毯结构示意图。

具体实施方式

[0010] 下面结合附图 1 和图 2 以实施例对本实用新型进行进一步说明。但本实用新型的保护范围并不限于此。

[0011] 如图 1 所示，其是本实用新型的单层绣花拉舍尔毯结构示意图，在拉舍尔面料制成的毯面 3 上通过盘带绣花机电脑程序控制盘带机构工作，将布条按设计的花型缝制到拉舍尔面料上得到绣花图形 1，再使用包边布 2 经包边缝合制得的。

[0012] 图 2 所示是本实用新型的双层绣花拉舍尔毯结构示意图，其是由两层拉舍尔面料制成的毯面 6 将布条按设计的花型缝制到拉舍尔双层毯面上得到绣花图形 4 在使用包边布 5 包边缝制而成的双层拉舍尔毯。

[0013] 本实用新型的盘带绣花拉舍尔毯具有毯面手感柔软，花型变化多样，绣花处没有塑料膜和纸膜等杂物的优点。

[0014] 本实用新型的盘带绣花拉舍尔毯不限于上述实施例中的连接位置结构，可以进行多种变型，总之，在不脱离本实用新型精神范围内的所有改进都落入本实用新型的范围内。

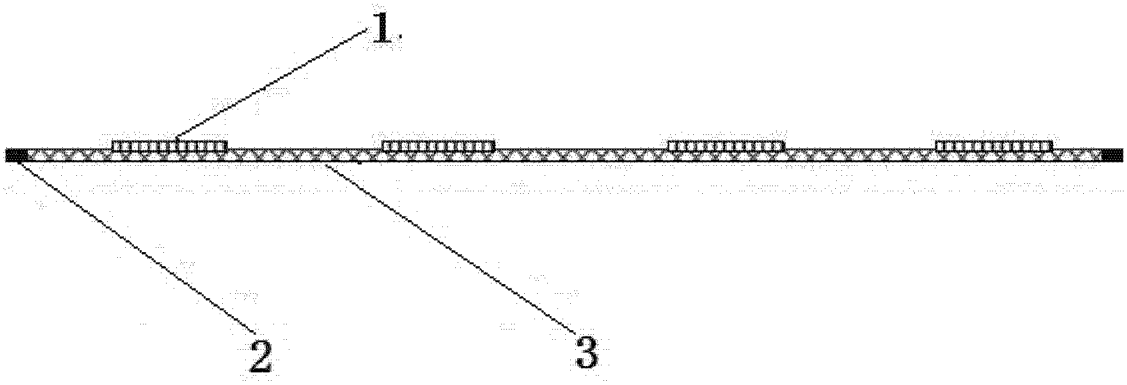

图 1

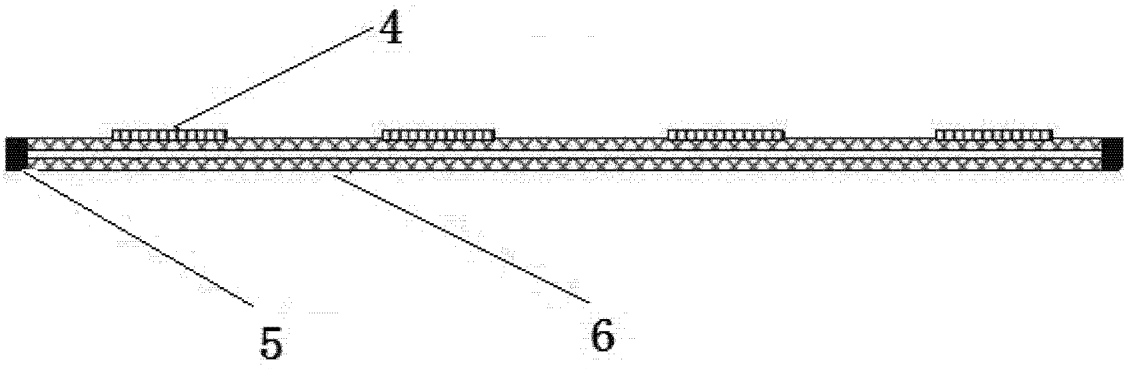

图 2