(19)中华人民共和国国家知识产权局

(12)实用新型专利

(10)授权公告号 CN 208054391 U
(45)授权公告日 2018.11.06

(21)申请号 201820346412.4

(22)申请日 2018.03.14

(73)专利权人 无锡市锡东橡塑机械有限公司
地址 214111 江苏省无锡市新吴区江溪街道坊前峰泉路28号

(72)发明人 沈建新

(74)专利代理机构 无锡盛阳专利商标事务所（普通合伙）32227
代理人 顾朝瑞

(51)Int.Cl.
*B65G 47/84*(2006.01)
*B65G 47/28*(2006.01)

(ESM)同样的发明创造已同日申请发明专利

权利要求书1页 说明书1页 附图1页

(54)实用新型名称

一种间歇性输出装置

(57)摘要

本实用新型提供了一种间歇性输出装置，其能将运输的圆柱形工件之间保留一定的距离。其技术方案是这样的：一种间歇性输出装置，其包括滑槽，所述滑槽中间底部开有通槽，所述通槽内安装有星轮，所述星轮轮齿间的距离与工件相对应，所述星轮转动方向与所述滑槽内工件移动方向相同，所述星轮最上端高于工件圆心，所述星轮与步进电机连接，所述滑槽的输出工件一端的侧壁上安装有行程开关，所述行程开关与滑槽底部的距离小于工件的高度，所述行程开关与所述步进电机电控连接。

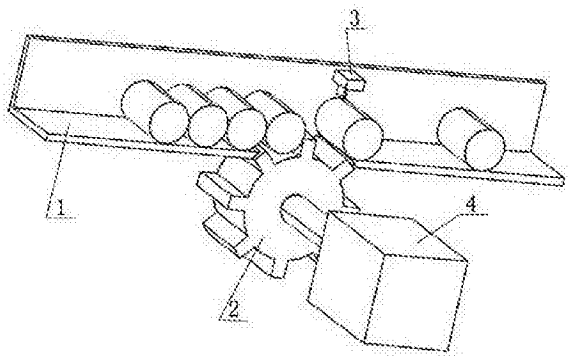


CN 208054391 U

1.一种间歇性输出装置，其包括滑槽，其特征在于：所述滑槽中间底部开有通槽，所述通槽内安装有星轮，所述星轮轮齿间的距离与工件相对应，所述星轮转动方向与所述滑槽内工件移动方向相同，所述星轮最上端高于工件圆心，所述星轮与步进电机连接，所述滑槽的输出工件一端的侧壁上安装有行程开关，所述行程开关与滑槽底部的距离小于工件的高度，所述行程开关与所述步进电机电控连接。

# 一种间歇性输出装置

## 技术领域

[0001] 本实用新型涉及工件输送装置技术领域，具体为一种间歇性输出装置。

## 背景技术

[0002] 圆柱形工件在运输时，为了便于加工需要使每个工件之间保留一定的距离。

## 实用新型内容

[0003] 针对上述问题，本实用新型提供了一种间歇性输出装置，其能将运输的圆柱形工件之间保留一定的距离。

[0004] 其技术方案是这样的：一种间歇性输出装置，其包括滑槽，其特征在于：所述滑槽中间底部开有通槽，所述通槽内安装有星轮，所述星轮轮齿间的距离与工件相对应，所述星轮转动方向与所述滑槽内工件移动方向相同，所述星轮最上端高于工件圆心，所述星轮与步进电机连接，所述滑槽的输出工件一端的侧壁上安装有行程开关，所述行程开关与滑槽底部的距离小于工件的高度，所述行程开关与所述步进电机电控连接。

[0005] 采用了这样的结构后，工件从滑槽中落入星轮轮齿间，当工件通过星轮输送至滑槽输出端时，由于触碰到行程开关，关闭步进电机从而使星轮停止转动，当工件通过行程开关后，星轮才能继续转动，进而控制输出端工件之间的间隔，从而使圆柱形工件之间保留一定的距离，效果好，结构简单。

## 附图说明

[0006] 图1为本实用新型结构图。

## 具体实施方式

[0007] 如图1所示的一种间歇性输出装置，其包括斜置的滑槽1，滑槽1中间底部开有通槽，通槽内安装有星轮2，星轮2轮齿间的距离与工件相对应，只能容纳一个工件，星轮2转动方向与滑槽1内工件移动方向相同，星轮2最上端高于工件圆心，能起到阻挡工件的作用，星轮2与步进电机4电控连接，滑槽1的输出工件一端的侧壁上安装有行程开关3，行程开关3与滑槽1底部的距离小于工件的高度，行程开关3与步进电机4电控连接。

[0008] 以上，仅为本实用新型较佳的具体实施方式，但本实用新型的保护范围并不局限于此，任何熟悉该技术的人在本实用新型所揭露的技术范围内，可轻易想到的变化或替换，都应涵盖在本实用新型的保护范围之内。因此，本实用新型的保护范围应该以权利要求的保护范围为准。

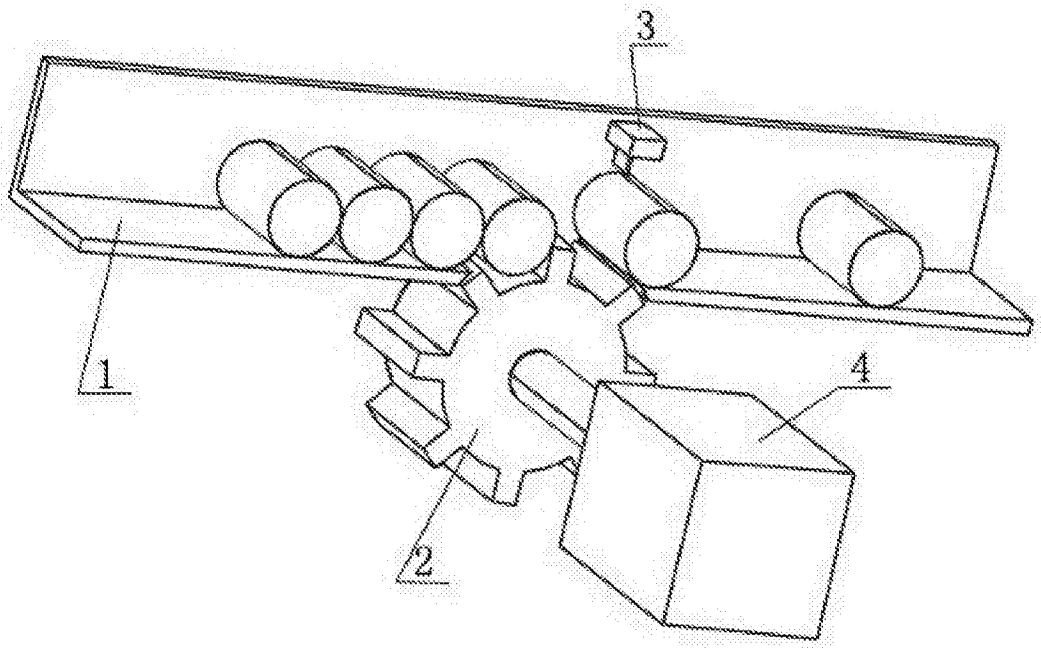


图1