(19)中华人民共和国国家知识产权局

(12)实用新型专利

(10)授权公告号 CN 209033335 U
(45)授权公告日 2019.06.28

(21)申请号 201821477130.4

(22)申请日 2018.09.10

(73)专利权人 深圳市妇幼保健院
地址 518000 广东省深圳市福田区园岭街道红荔路2004号

(72)发明人 林达琳 温萃莉

(74)专利代理机构 广州市南锋专利事务所有限公司 44228
代理人 郑学伟

(51)Int.Cl.
A61M 3/02(2006.01)

权利要求书1页 说明书6页 附图3页

(54)实用新型名称

圆柱形多孔阴道冲洗器

(57)摘要

本实用新型公开了一种圆柱形多孔阴道冲洗器，包括外管、内管、辅助喷射组件及储液件；外管的一端设有引导头，引导头为球面结构，外管的管壁上开设有沿轴向方向延伸的通孔，相邻的两个通孔之间的管壁沿径向向内凹陷形成凹陷部；内管第一端从外管的另一端穿设至外管内，第一端沿周向方向设置有多个擦拭组件，多个擦拭组件分别与多个通孔一一对应，且与多个通孔滑动配合；内管管壁上间隔开设有多个出液孔；第二端从外管的另一端穿出，且与另一端可拆卸的密封连接；辅助喷射组件包括安装环及喷射短管，安装环套设于内管外，喷射短管倾斜的设于安装环外，储液件与内管的第二端连通，用于输送清洗液。本实用新型结构简单，使用方便，清洗效果好，具有较大的推广价值。

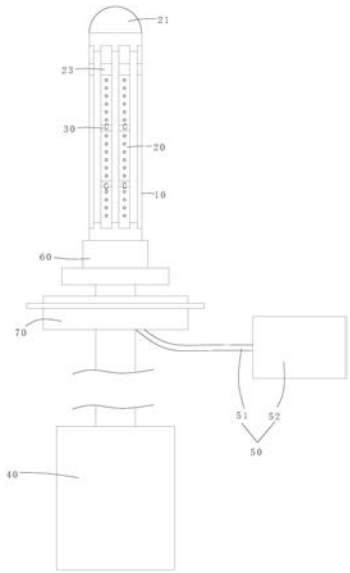

CN 209033335 U

1.一种圆柱形多孔阴道冲洗器,其特征在于,包括:

外管,所述外管的一端设置有一引导头,所述引导头为球面结构,并封闭所述一端,所述外管的管壁上开设有多个沿轴向方向延伸的通孔,且相邻的两个通孔之间的管壁沿径向向内凹陷形成凹陷部;

内管,所述内管包括第一端及第二端,所述第一端从所述外管的另一端穿设至所述外管内,所述第一端沿周向方向设置有多个擦拭组件,所述多个擦拭组件分别与所述多个通孔一一对应,且与所述多个通孔滑动配合;所述内管的管壁上间隔均匀的开设有多个出液孔;所述第二端从所述外管的另一端穿出,且与所述另一端可拆卸的密封连接;

辅助喷射组件,所述辅助喷射组件包括安装环及喷射短管;

所述安装环套设于所述内管上,且所述安装环的外壁上开设有多个导液孔,所述多个导液孔分别与内管上对应位置的多个出液孔连通;

所述喷射短管设为多个,多个所述喷射短管倾斜的设置于所述安装环外,一端分别与所述多个导液孔连通,另一端分别朝向所述第一端或第二端;

储液件,所述储液件与所述内管的第二端连通,用于输送清洗液。

2.根据权利要求1所述的圆柱形多孔阴道冲洗器,其特征在于,所述擦拭组件包括套环以及多个擦拭件;

所述套环可转动的套设于所述内管的另一端,所述多个擦拭件均匀的设置于所述套环的外壁上,且与所述多个通孔一一对应。

3.根据权利要求2所述的圆柱形多孔阴道冲洗器,其特征在于,所述内管的管壁上设有外螺纹;

所述外管的另一端设有内螺纹;

所述内管与所述外管螺纹连接。

4.根据权利要求1所述的圆柱形多孔阴道冲洗器,其特征在于,还包括密封扩张件,所述密封扩张件套设于所述外管的管壁上,包括气管及设置在所述气管的一端的气环,所述气管包括内壁、外壁以及成型于所述内壁和外壁之间的腔体,所述气环上设置有一与所述腔体连通的气嘴;

当所述气管插入阴道内并通过所述气嘴向所述气管的腔体充气时,所述气管的腔体受气膨胀以使所述气管的外壁撑开阴道。

5.根据权利要求1所述的圆柱形多孔阴道冲洗器,其特征在于,还包括废液吸取组件,所述废液吸取组件包括吸液管及吸液件;

所述吸液管一端与所述外管连通,另一端与所述吸液件连通。

6.根据权利要求3所述的圆柱形多孔阴道冲洗器,其特征在于,还包括止挡件,所述止挡件包括本体及环绕设置于本体外壁上的环形挡沿,所述本体套设于所述外管的另一端。

7.根据权利要求3所述的圆柱形多孔阴道冲洗器,其特征在于,所述擦拭件为清洁毛刷。

8.根据权利要求1所述的圆柱形多孔阴道冲洗器,其特征在于,所述通孔的宽度大于所述凹陷部的宽度。

圆柱形多孔阴道冲洗器

技术领域

[0001] 本实用新型涉及医疗器械领域，尤其涉及一种圆柱形多孔阴道冲洗器。

背景技术

[0002] 女性生殖系统的疾病即为妇科疾病，包括外阴疾病、阴道疾病、子宫疾病、输卵管疾病、卵巢疾病等。妇科疾病是女性常见病、多发病。但由于许多人对妇科疾病缺乏应有的认识，缺乏对身体的保健，加之各种不良生活习惯等，使生理健康每况愈下，导致一些女性疾病缠身，且久治不愈，给正常的生活、工作带来极大的不便。一旦感染妇科疾病，需去医院治疗，一般医生也会要求患者进行阴部清洗，以对阴部进行杀菌消毒，而传统的清洗器，清洗效果差，不利于治疗，导致妇科疾病久治不愈，给女性带来了极大的痛苦。

实用新型内容

[0003] 本实用新型旨在至少在一定程度上解决相关技术中的技术问题之一。为此，本实用新型的目的在于提出一种圆柱形多孔阴道冲洗器。

[0004] 为实现上述目的，根据本实用新型实施例的圆柱形多孔阴道冲洗器，包括：

[0005] 外管，所述外管的一端设置有一引导头，所述引导头为球面结构，并封闭所述一端，所述外管的管壁上开设有多个沿轴向方向延伸的通孔，且相邻的两个通孔之间的管壁沿径向向内凹陷形成凹陷部；

[0006] 内管，所述内管包括第一端及第二端，所述第一端从所述外管的另一端穿设至所述外管内，所述第一端沿周向方向设置有多个擦拭组件，所述多个擦拭组件分别与所述多个通孔一一对应，且与所述多个通孔滑动配合；所述内管的管壁上间隔均匀的开设有多个出液孔；所述第二端从所述外管的另一端穿出，且与所述另一端可拆卸的密封连接；

[0007] 辅助喷射组件，所述辅助喷射组件包括安装环及喷射短管；

[0008] 所述安装环套设于所述内管上，且所述安装环的外壁上开设有多个导液孔，所述多个导液孔分别与内管上对应位置的多个出液孔连通；

[0009] 所述喷射短管设为多个，多个所述喷射短管倾斜的设置于所述安装环外，一端分别与所述多个导液孔连通，另一端分别朝向所述第一端或第二端；

[0010] 储液件，所述储液件与所述内管的第二端连通，用于输送清洗液。

[0011] 根据本实用新型实施例提供的圆柱形多孔阴道冲洗器，包括外管，内管，辅助喷射组件及储液件，外管的外壁上均匀的开设有沿长度方向延伸的通孔，相邻的两个通孔之间的管壁径向向内凹陷，内管穿设于外管内，管壁上设有多个出液孔和多个擦拭组件，辅助喷射组件包括安装环和多个喷射短管，安装环套设内管外，喷射短管倾斜的安装于安装环且与内管连通，储液件用于输送清洗液。如此，在进行阴道清洗时，擦拭组件可以对阴道壁进行擦拭，使得分泌物、病菌等易被冲走，出液孔和斜向设置的喷射短管可以大面积的、多角度的对暴露出的阴道壁进行冲洗，冲洗效果好；同时，由于内管的管壁径向向内凹陷，因此，阴道壁与管壁之间的间隙增大，有利于增大清洗液与阴道壁的接触面积，并可提高清洗液

在该间隙内的流动，从而使得病菌易跟随废液一起排出。由此，本实用新型冲洗效果好，具有较大的推广价值。

[0012] 另外，根据本实用新型上述实施例的圆柱形多孔阴道冲洗器还可以具有如下附加的技术特征：

[0013] 根据本实用新型的一个实施例中，所述擦拭组件包括套环以及多个擦拭件；

[0014] 所述套环可转动的套设于所述内管的另一端，所述多个擦拭件均匀的设置于所述套环的外壁上，且与所述多个通孔一一对应。

[0015] 根据本实用新型的一个实施例中，所述内管的管壁上设有外螺纹；

[0016] 所述外管的另一端设有内螺纹；

[0017] 所述内管与所述外管螺纹连接。

[0018] 根据本实用新型的一个实施例中，还包括密封扩张件，所述密封扩张件套设于所述外管的管壁上，包括气管及设置在所述气管的一端的气环，所述气管包括内壁、外壁以及成型于所述内壁和外壁之间的腔体，所述气环上设置有一与所述腔体连通的气嘴；

[0019] 当所述气管插入阴道内并通过所述气嘴向所述气管的腔体充气时，所述气管的腔体受气膨胀以使所述气管的外壁撑开阴道。

[0020] 根据本实用新型的一个实施例中，还包括废液吸取组件，所述废液吸取组件包括吸液管及吸液件；

[0021] 所述吸液管一端与所述外管连通，另一端与所述吸液件连通。

[0022] 根据本实用新型的一个实施例中，还包括止挡件，所述止挡件包括本体及环绕设置于本体外壁上的环形挡沿，所述本体套设于所述外管的另一端。

[0023] 根据本实用新型的一个实施例中，所述擦拭件为清洁毛刷。

[0024] 根据本实用新型的一个实施例中，所述通孔的宽度大于所述凹陷部的宽度。

附图说明

[0025] 图1是本实用新型实施例整体的结构示意图；

[0026] 图2是本实用新型实施例外管及密封扩张件的结构示意图；

[0027] 图3是本实用新型实施例内管及辅助喷射组件的结构示意图；

[0028] 图4是本实用新型实施例密封扩张件的结构示意图。

[0029] 附图标记：

[0030] 外管10；

[0031] 引导头11；

[0032] 通孔12；

[0033] 凹陷部13；

[0034] 内管20；

[0035] 第一端21；

[0036] 第二端22；

[0037] 多个擦拭组件23；

[0038] 套环231；

[0039] 擦拭件232；

[0040] 出液孔24；

[0041] 辅助喷射组件30；

[0042] 安装环31；

[0043] 喷射短管32；

[0044] 储液件40；

[0045] 废液吸取组件50；

[0046] 吸液管51；

[0047] 吸液件52；

[0048] 密封扩张件60；

[0049] 气管61；

[0050] 气环62；

[0051] 气嘴621；

[0052] 止挡件70；

[0053] 本体71；

[0054] 环形挡沿72。

[0055] 本实用新型目的的实现、功能特点及优点将结合实施例，参照附图做进一步说明。

具体实施方式

[0056] 下面详细描述本实用新型的实施例，所述实施例的示例在附图中示出，其中自始至终相同或类似的标号表示相同或类似的元件或具有相同或类似功能的元件。下面通过参考附图描述的实施例是示例性的，旨在用于解释本实用新型，而不能理解为对本实用新型的限制。

[0057] 在本实用新型的描述中，需要理解的是，术语“中心”、“纵向”、“横向”、“长度”、“宽度”、“厚度”、“上”、“下”、“前”、“后”、“左”、“右”、“竖直”、“水平”、“顶”、“底”“内”、“外”、“顺时针”、“逆时针”等指示的方位或位置关系为基于附图所示的方位或位置关系，仅是为了便于描述本实用新型和简化描述，而不是指示或暗示所指的装置或元件必须具有特定的方位、以特定的方位构造和操作，因此不能理解为对本实用新型的限制。

[0058] 此外，术语“第一”、“第二”仅用于描述目的，而不能理解为指示或暗示相对重要性或者隐含指明所指示的技术特征的数量。由此，限定有“第一”、“第二”的特征可以明示或者隐含地包括一个或者更多个该特征。在本实用新型的描述中，“多个”的含义是两个或两个以上，除非另有明确具体的限定。

[0059] 在本实用新型中，除非另有明确的规定和限定，术语“安装”、“相连”、“连接”、“固定”等术语应做广义理解，例如，可以是固定连接，也可以是可拆卸连接，或一体地连接；可以是机械连接，也可以是电连接；可以是直接相连，也可以通过中间媒介间接相连，可以是两个元件内部的连通。对于本领域的普通技术人员而言，可以根据具体情况理解上述术语在本实用新型中的具体含义。

[0060] 参照图1至图4所示，本实用新型实施例提供了一种圆柱形多孔阴道冲洗器，包括外管10，内管20，辅助喷射组件30及储液件40。

[0061] 具体的，外管10的一端设置有一引导头11，引导头11为球面结构，并封闭外管10一

端，球面结构的引导头11外壁较为圆滑，有利于插入阴道内，且不会划伤阴道壁。外管10的管壁上开设有多个沿轴向方向延伸的通孔12，且相邻的两个通孔12之间的管壁沿径向向内凹陷形成凹陷部13，如此，阴道壁与凹陷部13之间则具有一定的间隙

[0062] 内管20包括第一端21及第二端22，第一端21从外管10的另一端穿设至外管10内，第一端21沿周向方向设置有多个擦拭组件23，多个擦拭组件23分别与多个通孔12一一对应，且与多个通孔12滑动配合；也就是说，沿着轴向移动内管20，可带动擦拭组件在通孔12内移动，而由于阴道壁从通孔12内暴露出来，因此，在沿轴向一定内管20时，可以驱使擦拭组件对暴露出来的阴道壁进行擦拭清洁。内管20的管壁上间隔均匀的开设有多个出液孔24；第二端22从外管10的另一端穿出，且与另一端可拆卸的密封连接；

[0063] 辅助喷射组件30包括安装环31及喷射短管32；

[0064] 安装环31套设于内管20上，且安装环31的外壁上开设有多个导液孔，多个导液孔分别与内管20上对应位置的多个出液孔24连通；

[0065] 喷射短管32设为多个，多个喷射短管32倾斜的设置于安装环31外，一端分别与多个导液孔连通，另一端分别朝向第一端21或第二端22。也就是说，喷射短管32的一端为进液端，另一端为出液端，出液端朝向内管20的第一端21或第二端22，那么，从进液端进入的清洗液倾斜的从出液端内喷出，那么，斜向喷出的清洗液变会对从通孔12暴露出来的阴道壁斜向的冲击，从而更加容易将附着在阴道壁上的病菌和分泌物冲走。辅助喷射组件30的数量为多个，例如在本实施例中，辅助喷射组件30的数量为两个，而在其他实施例中，可以是三个、四个或者更多。另外，在其他实施例中，喷射短管32的还可以为其他方向，只有能够倾斜的对对阴道壁产生冲击即可。

[0066] 储液件40与内管20的第二端22连通，用于输送清洗液，储液件40可以是储液球囊，使用时，预先在储液件40内装入有清洗液。

[0067] 具体使用时，将外管10插入至阴道内，通过外管10管壁上的通孔12暴露出阴道壁，然后沿着轴向方向移动内管20，那么内管20上的擦拭组件在通孔12内移动，从而对暴露出来的阴道壁进行擦拭清洁，擦拭清洁完成后，将内管20与的第二端22与外管10的另一端密封连接，然后即可开始利用储液件40向内管20内输送清洗液，清洗液由内管20的第二端22输送到第一端21，此时，清洗液从内管20上的出液孔24和辅助喷射组件30上的喷射短管32内喷出，其中，从出液孔24内喷射出的清洗液垂直的对由通孔12暴露出的阴道壁进行冲击，进而对阴道壁进行冲洗，而从多个喷射短管32内喷射出的清洗液则倾斜的对由通孔12暴露出的阴道壁进行冲击，进而对阴道壁进行冲洗，如此，清洗液可以从多个角度冲洗阴道壁。一方面，先擦拭，后冲洗，使得分泌物、病菌等更易被冲走，另一方面，可以增大清洗液直接对阴道壁的冲洗面积，且从多个角度冲洗阴道壁，使得清洗更加彻底，清洗效果更好。

[0068] 根据本实用新型实施例提供的圆柱形多孔阴道冲洗器，包括外管10，内管20，辅助喷射组件30及储液件40，外管10的外壁上均匀的开设有沿长度方向延伸的通孔12，相邻的两个通孔12之间的管壁径向向内凹陷，内管20穿设于外管10内，管壁上设有多个出液孔24和多个擦拭组件23，辅助喷射组件30包括安装环31和多个喷射短管32，安装环31套设内管20外，喷射短管32倾斜的安装于安装环31且与内管20连通，储液件40用于输送清洗液。如此，在进行阴道清洗时，擦拭组件可以对阴道壁进行擦拭，使得分泌物、病菌等易被冲走，出液孔24和斜向设置的喷射短管32可以大面积的、多角度的对暴露出的阴道壁进行冲洗，冲

洗效果好;同时,由于内管20的管壁径向向内凹陷,因此,阴道壁与管壁之间的间隙增大,有利于增大清洗液与阴道壁的接触面积,并可提高清洗液在该间隙内的流动,从而使得病菌易跟随废液一起排出。由此,本实用新型冲洗效果好,具有较大的推广价值。

[0069] 在本实用新型的一个示例中,擦拭组件包括套环231以及多个擦拭件232,其中,擦拭件232优选为为清洁毛刷;

[0070] 套环231可转动的套设于内管20的另一端,多个擦拭件232均匀的设置于套环231的外壁上,且与多个通孔12一一对应。

[0071] 如此,多个清洁毛刷可以对从相应的通孔12内暴露出的阴道壁进行擦拭清洁,从而可以配合清洗液获得更好的清洗效果。

[0072] 在本实用新型的一个示例中,内管20的管壁上设有外螺纹;

[0073] 外管10的另一端设有内螺纹;

[0074] 内管20与外管10螺纹连接。

[0075] 也就是说,外螺纹设于内管20的第二端22,在冲洗前,通过向外管10外抽拉内管20或者向外管10内推送内管20,均可带动擦拭组件沿着通孔12移动,从而对阴道壁擦拭,擦拭后,将内管20的外螺纹与外管10的内螺纹螺纹连接,即可将内管20与外管10密封的连接,从而防止废液直接的从内管20与外管10的连接处外漏。

[0076] 在本实用新型的另一个示例中,还包括密封扩张件60,密封扩张件60套设于外管10的管壁上,包括气管61及设置在气管61的一端的气环62,气管61包括内壁、外壁以及成型于内壁和外壁之间的腔体,气环62上设置有一与腔体连通的气嘴621;

[0077] 当气管61插入阴道内并通过气嘴621向气管61的腔体充气时,气管61的腔体受气膨胀以使气管61的外壁撑开阴道。

[0078] 密封扩张件60可沿外管10外壁移动,使用时,将密封扩张件60移至外管10设有引导头11的一端,并通过气嘴621向气管61的腔体内充气,气体进入腔体后会使腔体膨胀并使气管61的外壁挤压阴道壁,如此阴道口在气管61外壁的挤压下张开,此时,涂有润滑液的引导头11和外管10就可沿的气管61的轴线方向插入阴道内,在将外管10插入阴道的过程中,那么医护人员也就无需用手将患者阴部掰开即可将外管10插入阴道内,如此,使得不仅使用方便,且不会损伤阴道壁。并且,受气膨胀的气管61通过挤压阴道壁,还能够对阴道口起到密封的作用,具有一定的防外溢效果,从而避免清洗液外溢。

[0079] 在本实用新型的一些示例中,还包括废液吸取组件50,废液吸取组件50包括吸液管51及吸液件52;

[0080] 吸液管51一端与外管10连通,另一端与吸液件52连通。

[0081] 废液吸取组件50用于吸取冲洗过的含有病菌和分泌物的废液,如此,在每次冲洗完毕后,通过废液吸取装置,可以及时的将废液排出,防止废液影响后续清洗液的清洗效果。

[0082] 吸液件52为负压吸取件,例如为负压球囊或者注射器等均可,本实施例中不对具体结构限定。

[0083] 在本实用新型的一些示例中,还包括止挡件70,止挡件70包括本体71及环绕设置于本体71外壁上的环形挡沿72,本体71套设于外管10的另一端。

[0084] 止挡件70用于对手部的位置进行止挡,实际操作时,医护人员手部只与本体71接

触，且手臂由本体71外壁上的环形挡沿72进行阻挡隔离，从而避免与患者阴道周围的皮肤接触而被污染。

[0085] 在本实用新型的又一些示例中，通孔12的宽度大于凹陷部13的宽度。如此，可以进一步减小管壁对阴道壁的遮挡，从而进一步增加阴道壁的暴露面积，使得从出液孔24内喷射出的清洗液直接冲洗阴道壁的面积更大，从而将病菌从阴道壁上冲走。

[0086] 在本说明书的描述中，参考术语“一个实施例”、“一些实施例”、“示例”、“具体示例”、或“一些示例”等的描述意指结合该实施例或示例描述的具体特征、结构、材料或者特点包含于本实用新型的至少一个实施例或示例中。在本说明书中，对上述术语的示意性表述不一定指的是相同的实施例或示例。而且，描述的具体特征、结构、材料或者特点可以在任何的一个或多个实施例或示例中以合适的方式结合。

[0087] 尽管上面已经示出和描述了本实用新型的实施例，可以理解的是，上述实施例是示例性的，不能理解为对本实用新型的限制，本领域的普通技术人员在不脱离本实用新型的原理和宗旨的情况下在本实用新型的范围内可以对上述实施例进行变化、修改、替换和变型。

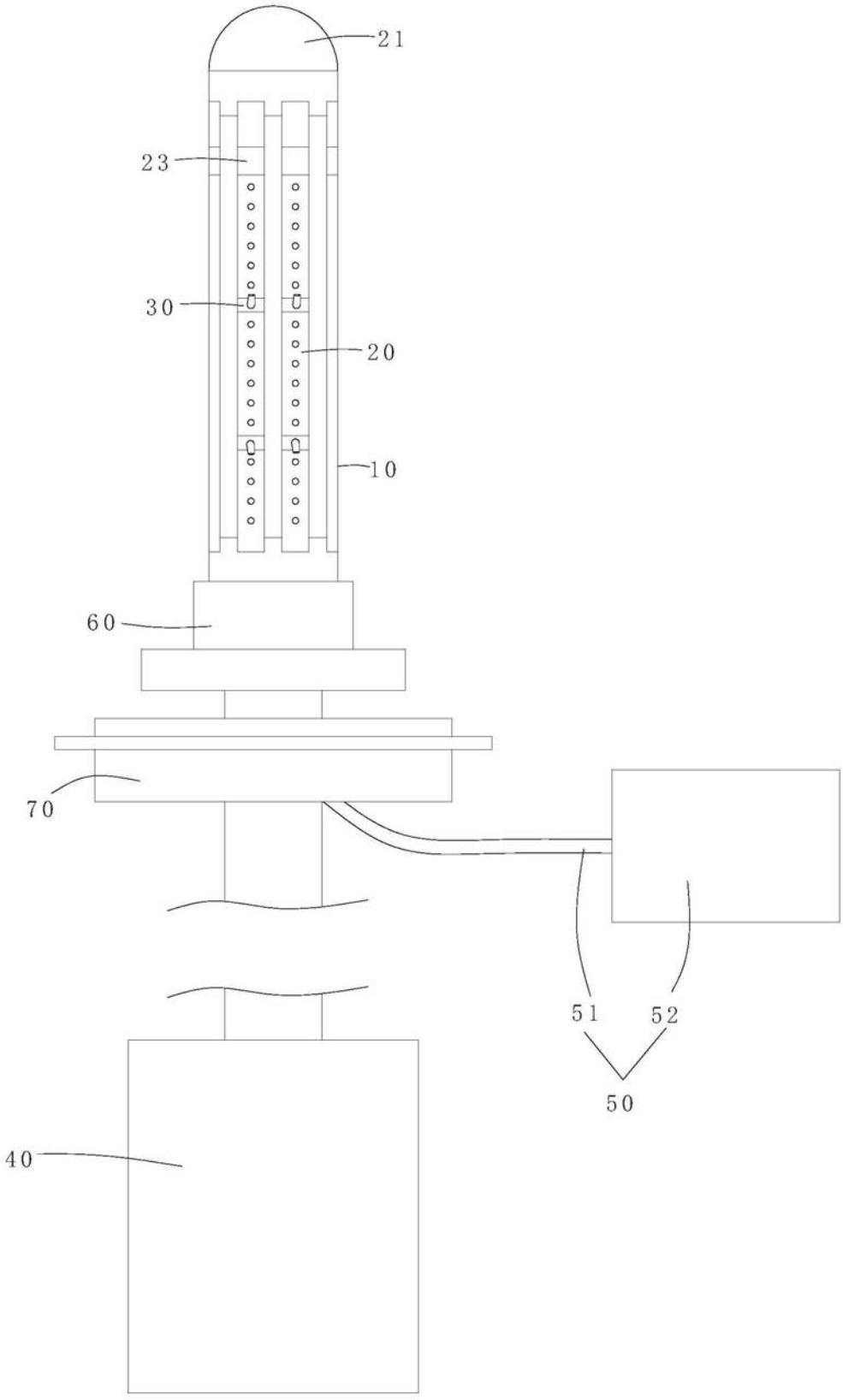

图1

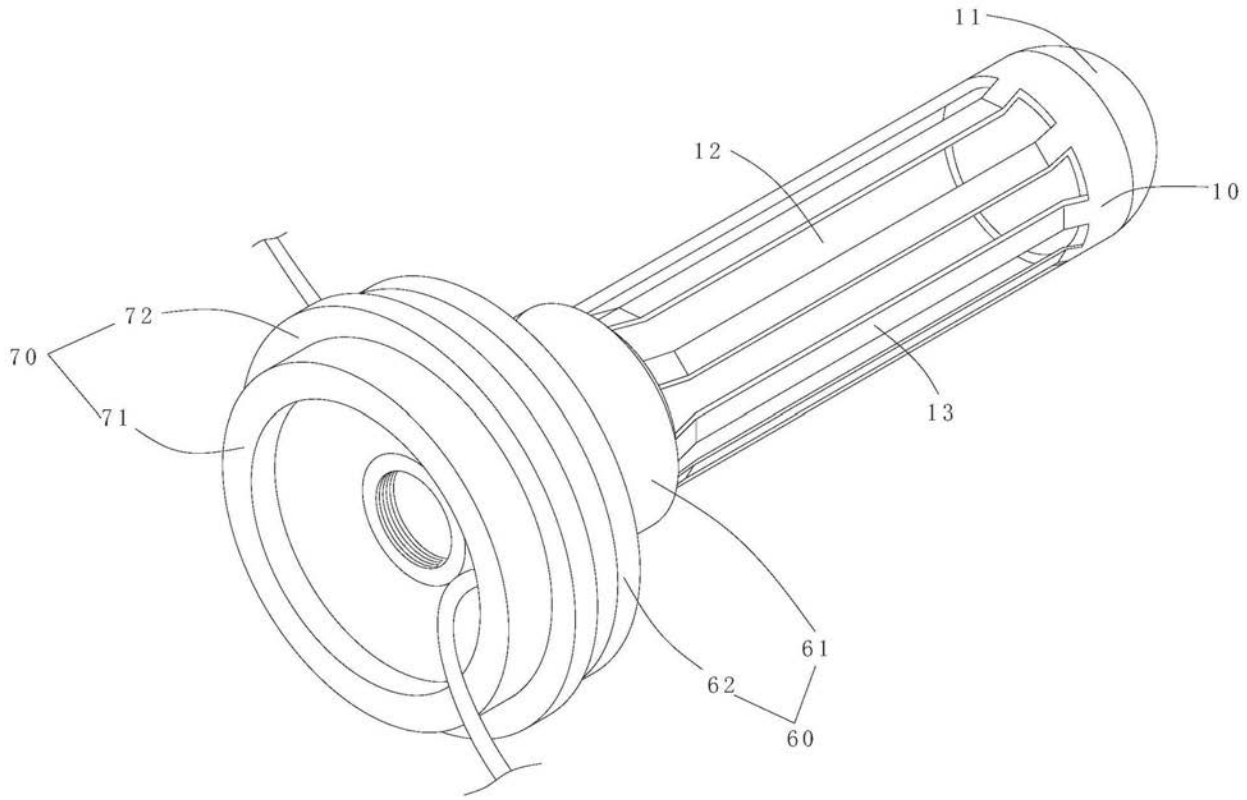

图2

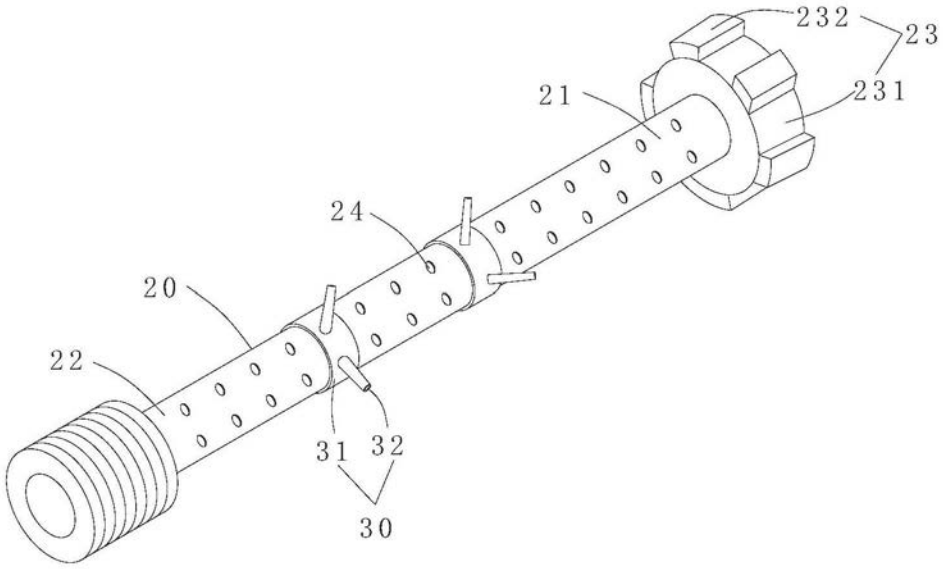

图3

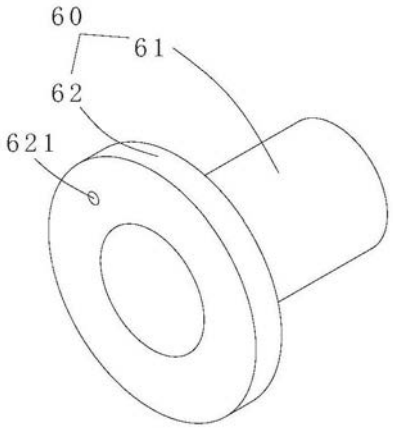

图4