(19)中华人民共和国国家知识产权局

(12)实用新型专利

(10)授权公告号 CN 201640469 U
(45)授权公告日 2010.11.24

(21)申请号 201020166512.2

(22)申请日 2010.03.27

(73)专利权人 沈文桃
地址 321300 浙江省永康市古丽镇河东路6幢5号

(72)发明人 沈文桃

(51)Int.Cl.
A41B 9/04(2006.01)

权利要求书 1 页 说明书 1 页 附图 1 页

(54)实用新型名称

保健内裤

(57)摘要

本实用新型公开了一种保健内裤，包括前裤片、后裤片、裤裆，其特征在于：所述的裤裆由后裤片延伸，延伸出的裤裆与前裤片连接；在所述的前裤片上设有保健口袋，在保健口袋上设有母扣；所述的裤裆上设有与妇女阴部相对应的开口，在开口上设有网纱布。本实用新型使用方便、卫生保健且易于制作适于女性使用。

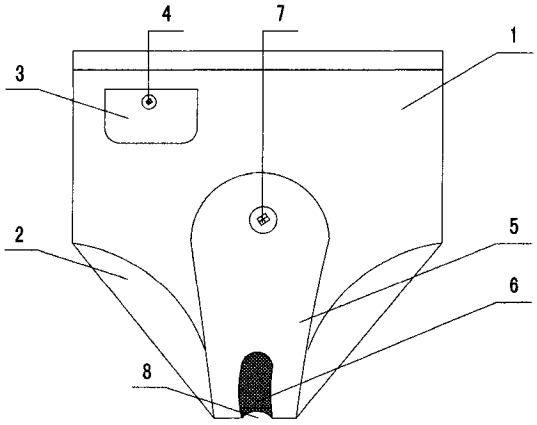

CN 201640469 U

1. 一种保健内裤，包括前裤片、后裤片、裤裆，其特征在于；所述的裤裆由后裤片延伸，延伸出的裤裆与前裤片连接；在所述的前裤片上设有保健口袋，在保健口袋上设有母扣；所述的裤裆上设有与妇女阴部相对应的开口，在开口上设有网纱布。

保健内裤

技术领域；

[0001] 本实用新型涉及一种保健内裤。

背景技术；

[0002] 目前，在内裤的技术领域，内裤使用比较单一且操作麻烦，由于阴部长时间潮湿容易出现湿疹，容易产生臭味和皮肤病及诱发各种疾病，影响人们的生活卫生。再者由于阴部长时间潮湿容易出现湿疹，影响人们的生活卫生。再者，女性虽然携带了卫生巾，由于卫生巾放在包里，而包一般保存在储藏柜里，使来回去放不便．影响女性的生活健康

实用新型内容；

[0003] 本实用新型所要解决的技术问题是提供一种卫生巾携带方便、舒适干爽的内裤。

[0004] 为解决上述技术问题，本实用新型所采用的技术方案是；一种保健内裤，包括前裤片、后裤片、裤裆，在所述的裤裆由后裤片延伸，延伸出的裤裆与前裤片连接；在所述的前裤片上设有保健口袋，在保健口袋上设有母扣；所述的裤裆上设有与妇女阴部相对应的开口，在开口上设有网纱布。

[0005] 由于在前裤片上设有保健口袋，使内裤具有放置避孕套．卫生巾．保健药物的功能；由于在裤裆内设有开口，在开口上设有网纱布，使内裤具有吸湿和除臭的效果。

附图说明：

[0006] 下面结合附图和具体实施方式对本实用新型作进一步说明；

[0007] 图 1；是本实用新型内裤翻折后的结构示意图；

具体实施方式；

[0008] 如图 1 所示内裤，包括前裤片 1、后裤片 2、裤裆 5，在所述的裤裆 5 由后裤片 2 延伸，延伸出的裤裆 5 与前裤片 1 连接 7；在所述的前裤片 1 上设有保健口袋 3，在保健口袋 3 上设有母扣 4；所述的裤裆 5 上设有与妇女阴部相对应的开口 8，在开口 8 上设有网纱布 6。

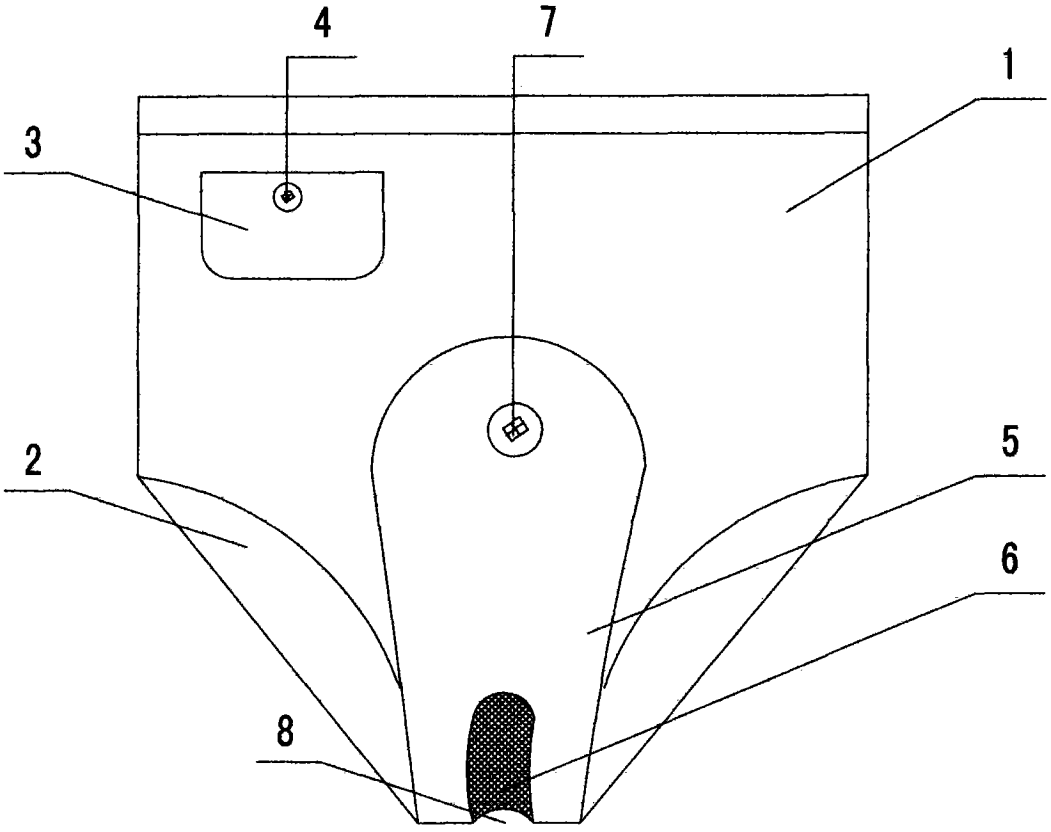

图 1