(19)中华人民共和国国家知识产权局

(12)发明专利申请

(10)申请公布号 CN 104742982 A
(43)申请公布日 2015.07.01

(21)申请号 201510189905.2

(22)申请日 2015.04.21

(71)申请人 南通市恒达机械制造有限公司
地址 226600 江苏省南通市海安县海安镇林桥村12组

(72)发明人 崔恒全

(51)Int.Cl.
B62D 33/02(2006.01)

权利要求书1页 说明书2页 附图2页

(54)发明名称

砖瓦干坯装窑运输车

(57)摘要

本发明涉及一种砖瓦干坯装窑运输车，包括载货组件、驱动组件、车架，所述驱动组件与所述车架连接，其特征在于，所述载货组件包括第一车箱、第二车箱。所述第一车箱与所述车架固定连接，所述第二车箱与所述第一车箱通过轴活动连接。本发明的有益效果在于：该运输车能在运输过程中减少砖瓦干坯的受损，提高成品率。

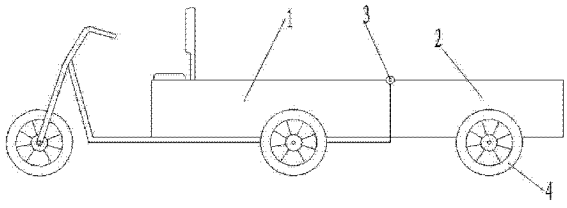

CN 104742982 A

1. 砖瓦干坯装窑运输车，包括载货组件、驱动组件、车架，所述驱动组件与所述车架连接，其特征在于，所述载货组件包括第一车箱（1）、第二车箱（2），所述第一车箱（1）与所述车架固定连接，所述第二车箱（2）与所述第一车箱（1）通过轴（3）活动连接。

2. 根据权利要求 1 所述的砖瓦干坯装窑运输车，其特征在于，所述砖瓦干坯装窑运输车还包括附加后轮（4），所述第二车箱（2）的箱底外壁固定连接有 U 型的卡槽（5），所述卡槽（5）的开口大小与所述附件后轮（4）的轮轴的轴径一致。

3. 根据权利要求 1 所述的砖瓦干坯装窑运输车，其特征在于，所述第一车箱（1）、第二车箱（2）的箱底内壁固定连接有海绵垫（6）。

4. 根据权利要求 1 所述的砖瓦干坯装窑运输车，其特征在于，所述所述砖瓦干坯装窑运输车还包括闸板（7），所述闸板（7）与所述第一车箱（1）、第二车箱（2）连接。

砖瓦干坯装窑运输车

技术领域

[0001] 本发明涉及砖瓦生产辅助设备，具体涉及一种具有的对砖瓦干坯进行装窑的运输车。

背景技术

[0002] 砖瓦是一种利用泥土经过高温烧结而制得的建筑材料。砖瓦干坯是一种泥土经过模压成型和干燥脱水的半成品。生产过程中要利用运输车将大量的砖瓦干坯运送至窑内进行烧结加工。现有的运输车存在以下不足：一方面，现有的运输车由于后车箱的空间的限制，通常砖瓦干坯的码放高度超过指定标准。这样会造成下层砖坯受损。降低产品的产品率。另一方面，由于运输过程的颠簸，因此会造成局部干坯受损。综上所述，现需提供一种新的技术方案来解决上述技术问题。

发明内容

[0003] 本发明克服背景技术的不足提供了砖瓦干坯装窑运输车，该运输车能在运输过程中能减少砖瓦干坯的受损，提高成品率。

[0004] 本发明提供了下述技术方案：砖瓦干坯装窑运输车，包括载货组件、驱动组件、车架，所述驱动组件与所述车架连接，其特征在于，所述载货组件包括第一车箱、第二车箱。所述第一车箱与所述车架固定连接，所述第二车箱与所述第一车箱通过轴活动连接。

[0005] 进一步，所述砖瓦干坯装窑运输车还包括附加后轮，所述第二车箱的箱底外壁固定连接有 U 型的卡槽，所述卡槽的开口大小与所述附件后轮的轮轴的轴径一致。

[0006] 进一步，所述第一车箱、第二车箱的箱底内壁固定连接有海绵垫。

[0007] 所述所述砖瓦干坯装窑运输车还包括闸板，所述闸板与所述第一车箱、第二车箱连接。

[0008] 本发明的有益效果在于：所述第二车箱通过轴与所述第一车箱活动连接。所述第二车箱能通过翻转作为所述第一车箱的上盖，并通过闸板封闭。明显减少了载入砖瓦干坯运输过程中的跌落。也能通过翻转将所述第二车箱展开并装上所述附加后轮。从而加大存放量，使得垂直码放的干坯，平铺码放。减少码放高度。避免了下层干坯的压力。并且所述第一车箱、第二车箱的箱底内壁衬有海绵垫，能明显减少颠簸对干坯的损伤。综上，该运输车能在运输过程中减少砖瓦干坯的受损，提高成品率。

附图说明

[0009] 图 1 是本发明所述砖瓦干坯装窑运输车实施例 1 的结构示意图。

[0010] 图 2 是本发明所述砖瓦干坯装窑运输车的所述第二车箱翻转过程示意图。

[0011] 图 3 是本发明所述砖瓦干坯装窑运输车的实施例 2 的结构示意图。

[0012] 图 4 为本发明所述第一车箱、第二车箱的截面视图。

具体实施方式

[0013] 以下结合附图与具体实施例对本发明作进一步描述。

[0014] 图 1、图 2、图 3、图 4 中的标记 :第一车箱 1、第二车箱 2、轴 3、附加后轮 4、卡槽 5、海绵垫 6、闸板 7。

[0015] 实施例 1 :如图 1 所示,一种砖瓦干坯装窑运输车,含有载货组件、驱动组件、车架。所述驱动组件与所述车架连接。所述载货组件包括第一车箱 1、第二车箱 2,所述驱动组件与所述车架固定连接。所述第二车箱 2 与所述第一车箱 1 通过轴 3 活动连接。所述第二车箱 2 能绕所述轴 3 进行翻转。所述第二车箱 2 向上翻转至最大幅度时,所述第二车箱 2 作为所述第一车箱 1 的上盖。所述第二车箱 2 也能通过翻转展开,作为附加的载货箱。

[0016] 所述砖瓦干坯装窑运输车还含有附加后轮 4,所述第二车箱 2 的箱底外壁固定连接有 U 型的卡槽 5,所述卡槽 5 的开口大小与所述附件后轮 4 的轮轴的轴径一致。便于通过所述卡槽 5 将所述附加后轮 4 与所述第二车箱 2 进行连接,或分离。

实施例 2,如图 3 所示,砖瓦干坯装窑运输车,包括载货组件、驱动组件、车架,所述驱动组件与所述车架连接。所述载货组件包括第一车箱 1、第二车箱 2,所述 1 与所述车架固定连接,所述第二车箱 2 与所述第一车箱 1 通过轴 3 活动连接

如图 4 所示,所述第一车箱 1、第二车箱 2 的箱底内壁固定连接有海绵垫 6。

[0017] 所述所述砖瓦干坯装窑运输车还包括闸板 7,所述闸板 7 与所述第一车箱 1、第二车箱 2 连接。目的在于封闭所述第一车箱 1 中码放的干坯。避免装入干坯的滑落。

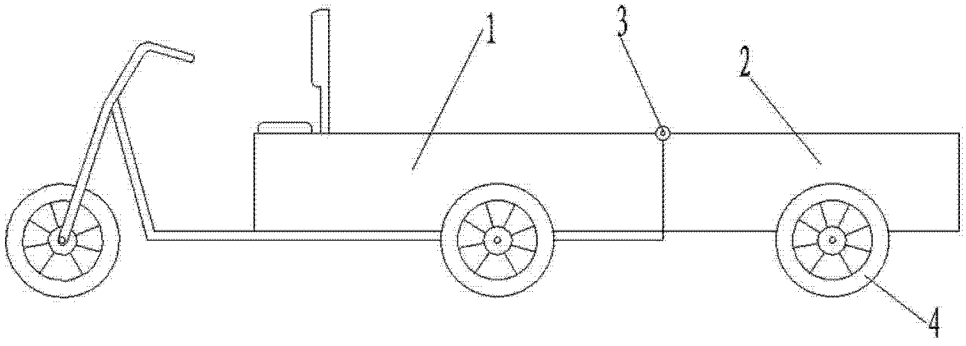

图 1

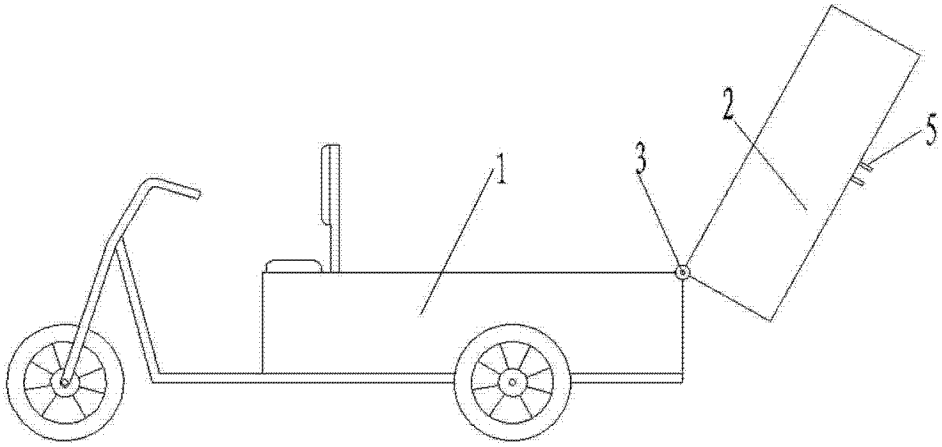

图 2

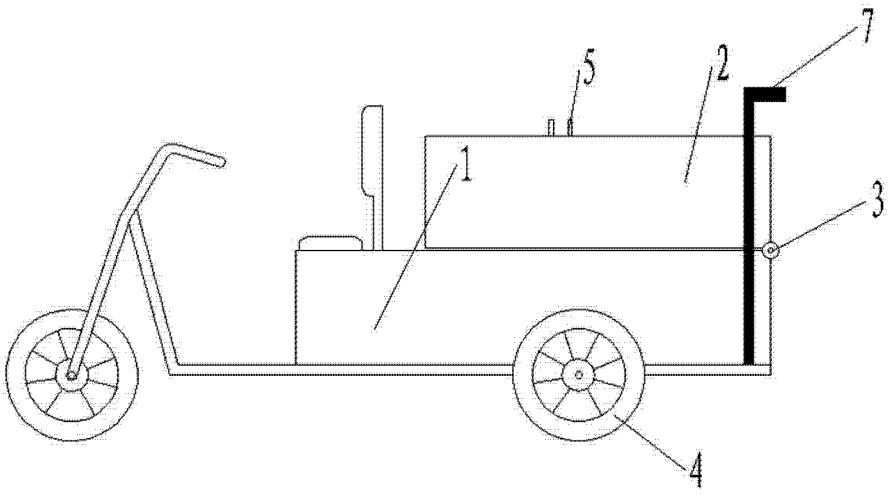

图 3

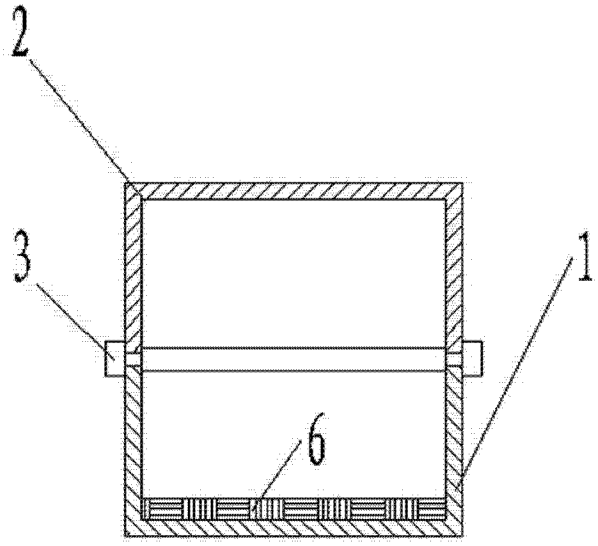

图 4