(19)国家知识产权局

(12)实用新型专利

(10)授权公告号 CN 216695002 U
(45)授权公告日 2022.06.07

(21)申请号 202220153004.3

(22)申请日 2022.01.20

(73)专利权人 霍菲雪
地址 054001 河北省邢台市桥东区西门里街21号14号楼1单元603号

(72)发明人 霍菲雪 游明培

(74)专利代理机构 北京深川专利代理事务所(普通合伙) 16058
专利代理师 张喜超

(51)Int.Cl.
G01C 15/00(2006.01)
G01C 9/24(2006.01)
F16M 11/18(2006.01)

权利要求书1页 说明书2页 附图2页

(54)实用新型名称

一种用于建筑规划的勘测设备

(57)摘要

本实用新型公开的一种用于建筑规划的勘测设备，属于建筑规划技术领域；包括第一支撑板，所述第一支撑板上方安装有勘测设备，所述第一支撑板下方转动设有螺纹柱，所述螺纹柱活动连接有第二支撑板，所述第二支撑板设有与螺纹柱相配合的螺纹孔，所述第二支撑板底部分别铰接有三个支撑腿，所述螺纹柱外侧固定套接有连接块，所述连接块两侧分别设有拨动杆，所述第二支撑板与第一支撑板之间连接有导向机构。本实用新型结构简单，使用方便，调节高度的过程简单便捷，且调节完后无需重新调节水平度，通过水准泡的设置可使水平度调节更简便，无需另外使用仪器进行调节。

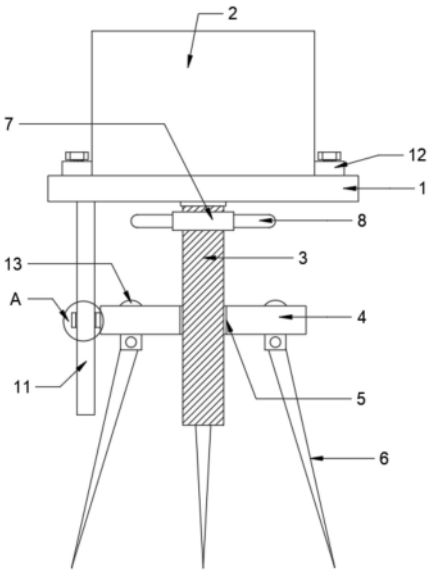

CN 216695002 U

1.一种用于建筑规划的勘测设备,其特征在于:包括第一支撑板(1),所述第一支撑板(1)上方安装有勘测设备(2),所述第一支撑板(1)下方转动设有螺纹柱(3),所述螺纹柱(3)活动连接有第二支撑板(4),所述第二支撑板(4)设有与螺纹柱(3)相配合的螺纹孔(5),所述第二支撑板(4)底部分别铰接有三个支撑腿(6),所述螺纹柱(3)外侧固定套接有连接块(7),所述连接块(7)两侧分别设有拨动杆(8),所述第二支撑板(4)与第一支撑板(1)之间连接有导向机构。

2.根据权利要求1所述的一种用于建筑规划的勘测设备,其特征在于:所述螺纹柱(3)穿设螺纹孔(5)且与螺纹孔(5)螺纹连接。

3.根据权利要求1所述的一种用于建筑规划的勘测设备,其特征在于:所述导向机构包括导向板(9)、导向孔(10)、导向杆(11),所述导向板(9)设置在第二支撑板(4)一侧,所述导向孔(10)设置在导向板(9)中间,所述导向杆(11)设置在第一支撑板(1)底部。

4.根据权利要求3所述的一种用于建筑规划的勘测设备,其特征在于:所述导向杆(11)与导向板(9)相对应,所述导向杆(11)滑动穿设导向孔(10)。

5.根据权利要求1所述的一种用于建筑规划的勘测设备,其特征在于:所述勘测设备(2)底部两侧分别设有安装块(12),所述安装块(12)与第一支撑板(1)之间通过螺栓连接。

6.根据权利要求1所述的一种用于建筑规划的勘测设备,其特征在于:所述第二支撑板(4)上方两侧分别设有水准泡(13),所述水准泡(13)关于第二支撑板(4)中间对称。

7.根据权利要求1所述的一种用于建筑规划的勘测设备,其特征在于:所述支撑腿(6)均匀分布在第二支撑板(4)下方。

一种用于建筑规划的勘测设备

技术领域

[0001] 本实用新型提供一种用于建筑规划的勘测设备，属于建筑规划技术领域。

背景技术

[0002] 勘测设备，简单讲就是为测绘作业设计制造的数据采集、处理、输出等仪器和装置，在工程建设中规划设计、施工及经营管理阶段进行测量工作所需用的各种定向、测距、测角、测高、测图以及摄影测量等方面的仪器。传统的勘测设备一般存在着不方便调节高度的缺点，常用的勘测设备在使用时，为满足不同身高人员的使用，调节其高度的方式都是对三角支架进行升降，但是在调节完高度后，其水平度又需要重新调节，调节起来非常不便。

实用新型内容

[0003] 本实用新型提供的一种用于建筑规划的勘测设备，使用方便，并且可以解决传统勘测设备调节高度不够方便的问题。

[0004] 本实用新型为了解决上述问题，所提出的技术方案为：包括第一支撑板，所述第一支撑板上方安装有勘测设备，所述第一支撑板下方转动设有螺纹柱，所述螺纹柱活动连接有第二支撑板，所述第二支撑板设有与螺纹柱相配合的螺纹孔，所述第二支撑板底部分别铰接有三个支撑腿，所述螺纹柱外侧固定套接有连接块，所述连接块两侧分别设有拨动杆，所述第二支撑板与第一支撑板之间连接有导向机构。

[0005] 所述螺纹柱穿设螺纹孔且与螺纹孔螺纹连接。

[0006] 所述导向机构包括导向板、导向孔、导向杆，所述导向板设置在第二支撑板一侧，所述导向孔设置在导向板中间，所述导向杆设置在第一支撑板底部。

[0007] 所述导向杆与导向板相对应，所述导向杆滑动穿设导向孔。

[0008] 所述勘测设备底部两侧分别设有安装块，所述安装块与第一支撑板之间通过螺栓连接。

[0009] 所述第二支撑板上方两侧分别设有水准泡，所述水准泡关于第二支撑板中间对称。

[0010] 所述支撑腿均匀分布在第二支撑板下方。

[0011] 本实用新型的有益效果：本实用新型结构简单，使用方便，调节高度的过程简单便捷，且调节完后无需重新调节水平度，通过水准泡的设置可使水平度调节更简便，无需另外使用仪器进行调节。

附图说明

[0012] 图1为本实用新型一种用于建筑规划的勘测设备的结构示意图。

[0013] 图2为本实用新型一种用于建筑规划的勘测设备A处的结构示意图。

[0014] (1、第一支撑板；2、勘测设备；3、螺纹柱；4、第二支撑板；5、螺纹孔；6、支撑腿；7、连接块；8、拨动杆；9、导向板；10、导向孔；11、导向杆；12、安装块；13、水准泡；)

具体实施方式

[0015] 下面结合附图对本实用新型进一步说明。

[0016] 根据图1所示:本实用新型提供了一种用于建筑规划的勘测设备:包括第一支撑板1,所述第一支撑板1上方安装有勘测设备2,所述第一支撑板1下方转动设有螺纹柱3,所述螺纹柱3活动连接有第二支撑板4,所述第二支撑板4设有与螺纹柱3相配合的螺纹孔5,所述第二支撑板4底部分别铰接有三个支撑腿6,所述螺纹柱3外侧固定套接有连接块7,所述连接块7两侧分别设有拨动杆8,所述第二支撑板4与第一支撑板1之间连接有导向机构。

[0017] 所述螺纹柱3穿设螺纹孔5且与螺纹孔5螺纹连接。

[0018] 所述导向机构包括导向板9、导向孔10、导向杆11,所述导向板9设置在第二支撑板4一侧,所述导向孔10设置在导向板9中间,所述导向杆11设置在第一支撑板1底部。

[0019] 所述导向杆11与导向板9相对应,所述导向杆11滑动穿设导向孔10。

[0020] 所述勘测设备2底部两侧分别设有安装块12,所述安装块12与第一支撑板1之间通过螺栓连接。

[0021] 所述第二支撑板4上方两侧分别设有水准泡13,所述水准泡13关于第二支撑板4中间对称。

[0022] 所述支撑腿6均匀分布在第二支撑板4下方。

[0023] 本实用新型的原理

[0024] 使用时,勘测设备2通过安装块12安装在第一支撑板1上方,将支撑腿6展开置于地面上,通过水准泡13对支撑腿6展开的角度进行调节,使第二支撑板4位于水平方向,需要调节勘测设备2高度时,首先转动拨动杆8,使其带动连接块7,连接块7带动螺纹柱3转动,螺纹柱3转动从而沿着螺纹孔5上下移动,同时导向杆11沿着导向板9的导向孔10上下滑动,螺纹柱3升降从而带动第一支撑板1上方的勘测设备2高度改变,且第一支撑板1始终平行第二支撑板4,在调节高度过程中,第二支撑板4不动,所以调节高度后无需再次调正水平度。

[0025] 以上对本实用新型及其实施方式进行了描述,这种描述没有限制性,附图中所示的也只是本实用新型的实施方式之一,实际的结构并不局限于此。总而言之如果本领域的普通技术人员受其启示,在不脱离本实用新型创造宗旨的情况下,不经创造性的设计出与该技术方案相似的结构方式及实施例,均应属于本实用新型的保护范围。

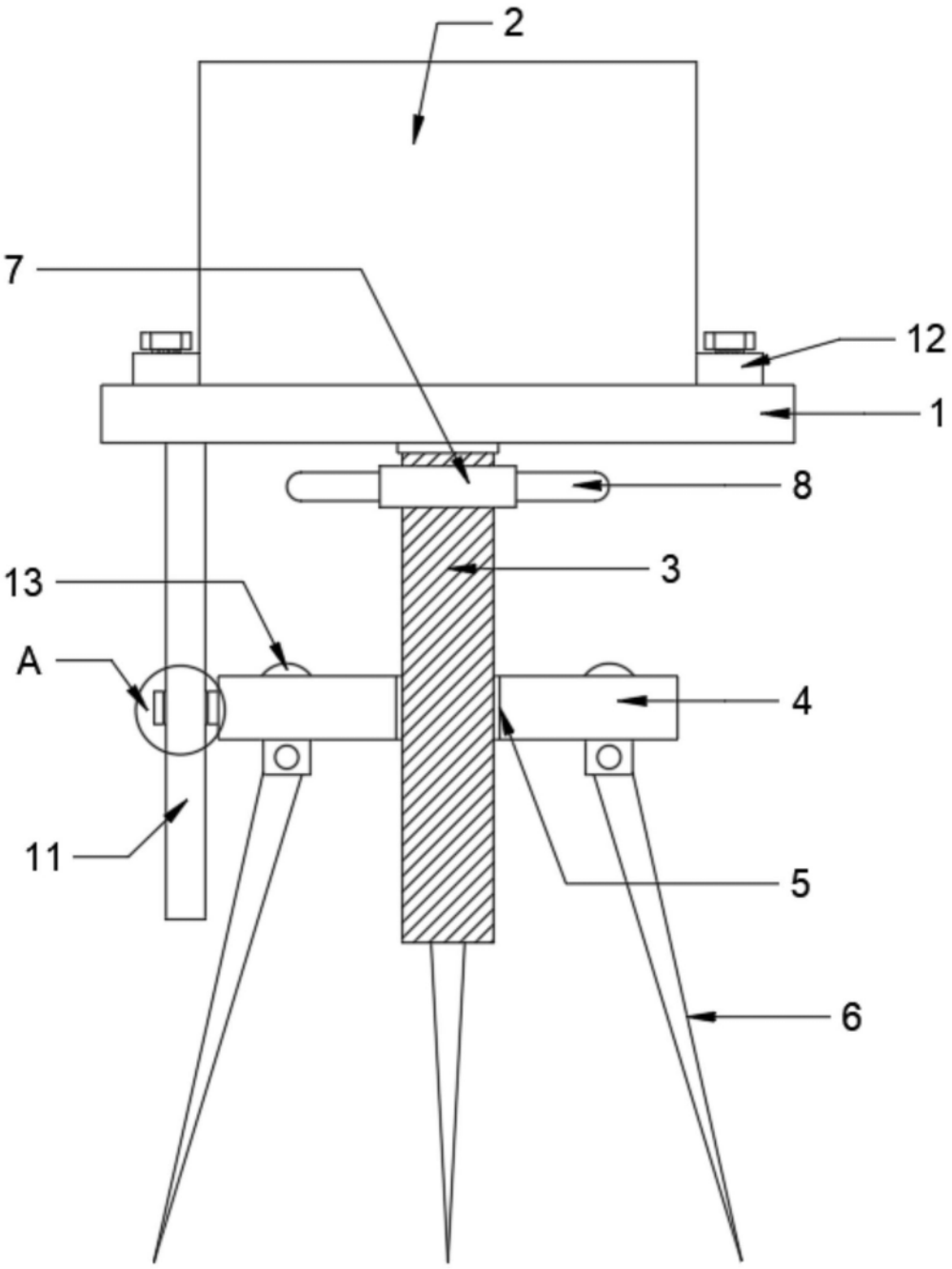

图1

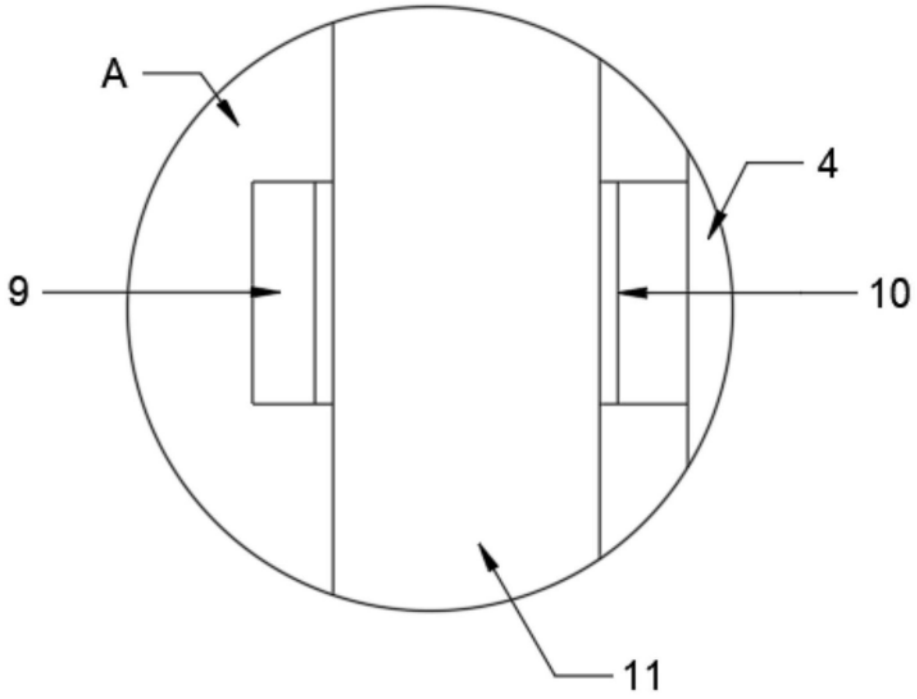

图2