(19)中华人民共和国国家知识产权局

(12)实用新型专利

(10)授权公告号 CN 206044398 U
(45)授权公告日 2017.03.29

(21)申请号 201620523316.3

(22)申请日 2016.06.02

(73)专利权人 朱金洪
地址 321300 浙江省金华市永康市经济开发区皇城北路899号

(72)发明人 朱金洪

(51)Int.Cl.
A47J 37/01(2006.01)

权利要求书1页 说明书2页 附图2页

(54)实用新型名称

一种多用组合烤盘

(57)摘要

本实用新型涉及烹饪器具领域，具体指一种多用组合烤盘。一种多用组合烤盘，包括烤盘本体、蒸气烹饪装置、锅盖，烤盘本体内设置蒸气烹饪装置，锅盖盖合在蒸气烹饪装置和烤盘本体上，所述烤盘本体，包括圆形或方形锅槽，锅槽底部有若干平行设置烤纹筋条，烤纹筋条凸出锅槽，烤纹筋条与烤纹筋条之间设置有油路槽，沿锅槽边沿一周还设置有集油槽，所述烤盘本体，两侧设置锅耳接口，锅耳接口内插接或螺接锅耳，烤盘本体底部还设置有孔复底片；所述蒸气烹饪装置包括蒸架和蒸笼，所述蒸架包括单面蒸架或双面蒸架，所述蒸架设置在锅槽内，并在锅槽内部边沿放置蒸笼，蒸笼盖合锅盖；所述锅盖包括盖本体、钢圈箍、透视玻璃片、提手。

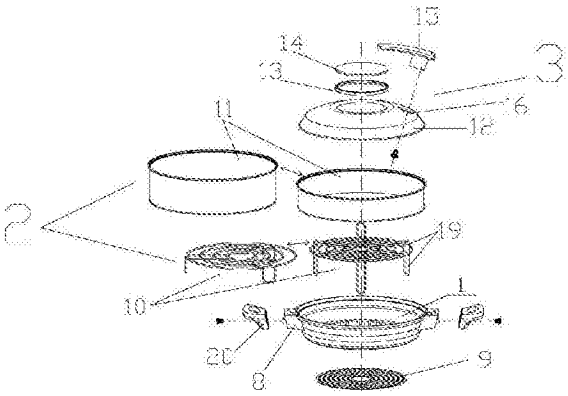

CN 206044398 U

1.一种多用组合烤盘，其特征是：包括烤盘本体(1)、蒸气烹饪装置(2)、锅盖(3)，烤盘本体内设置蒸气烹饪装置，锅盖盖合在蒸气烹饪装置和烤盘本体上，所述烤盘本体，包括圆形或方形锅槽(4)，锅槽底部有若干平行设置烤纹筋条(5)，烤纹筋条凸出锅槽，烤纹筋条与烤纹筋条之间设置有油路槽(6)，沿锅槽边沿一周还设置有集油槽(7)，所述烤盘本体，两侧设置锅耳接口(8)，锅耳接口内插接或螺接锅耳(20)，烤盘本体底部还设置有孔复底片(9)；

所述蒸气烹饪装置包括蒸架(10)和蒸笼(11)，所述蒸架包括单面蒸架或双面蒸架，所述蒸架设置在锅槽内，并在锅槽内部边沿放置蒸笼，蒸笼盖合锅盖；

所述锅盖包括盖本体(12)、钢圈箍(13)、透视玻璃片(14)、提手(15)，所述盖本体顶部设置透视孔和提手设置孔或提手设置插接(16)，透视孔边沿设置钢圈箍，钢圈箍内设置透视玻璃片，提手设置孔或提手设置插接连接提手。

2.根据权利要求1所述的一种多用组合烤盘，其特征是：所述蒸笼尺寸为2英寸或4英寸。

3.根据权利要求1所述的一种多用组合烤盘，其特征是：所述提手为反向设置的“┐”字符形状提手。

4.根据权利要求1所述的一种多用组合烤盘，其特征是：所述透视玻璃片为钢化玻璃。

5.根据权利要求1所述的一种多用组合烤盘，其特征是：所述锅本体为铝压铸不粘锅。

6.根据权利要求1所述的一种多用组合烤盘，其特征是：所述锅耳由螺丝螺接在锅耳接口上，所述螺丝螺柱上还设置弹簧垫(17)和平垫(18)。

7.根据权利要求1所述的一种多用组合烤盘，其特征是：所述双面蒸架至少上下左右四个方向朝底部和顶部设置双面柱脚(19)。

8.根据权利要求1所述的一种多用组合烤盘，其特征是：所述烤盘本体中间高四周低。

一种多用组合烤盘

技术领域

[0001] 本实用新型涉及烹饪器具领域，具体指一种多用组合烤盘。

背景技术

[0002] 烤盘，分电烤盘和燃气烤盘，都是进行烤制和烧制食物的锅类，但是在中国，我们烤制食物的使用次数并不是很多，所以造成了闲置浪费。

发明内容

[0003] 本实用新型是为了发明一种多用组合烤盘。

[0004] 本实用新型是通过下述技术方案实现的：一种多用组合烤盘，包括烤盘本体、蒸气烹饪装置、锅盖，烤盘本体内设置蒸气烹饪装置，锅盖盖合在蒸气烹饪装置和烤盘本体上，所述烤盘本体，包括圆形或方形锅槽，锅槽底部有若干平行设置烤纹筋条，烤纹筋条凸出锅槽，烤纹筋条与烤纹筋条之间设置有油路槽，沿锅槽边沿一周还设置有集油槽，所述烤盘本体，两侧设置锅耳接口，锅耳接口内插接或螺接锅耳，烤盘本体底部还设置有孔复底片；

[0005] 所述蒸气烹饪装置包括蒸架和蒸笼，所述蒸架包括单面蒸架或双面蒸架，所述蒸架设置在锅槽内，并在锅槽内部边沿放置蒸笼，蒸笼盖合锅盖；

[0006] 所述锅盖包括盖本体、钢圈箍、透视玻璃片、提手，所述盖本体顶部设置透视孔和提手设置孔或提手设置插接，透视孔边沿设置钢圈箍，钢圈箍内设置透视玻璃片，提手设置孔或提手设置插接连接提手。

[0007] 作为优选所述蒸笼尺寸为2英寸或4英寸。

[0008] 作为优选所述提手为反向设置的“┐”字符形状提手。

[0009] 作为优选所述透视玻璃片为钢化玻璃。

[0010] 所述锅本体为铝压铸不粘锅。

[0011] 作为优选所述锅耳由螺丝螺接在锅耳接口上，所述螺丝螺柱上还设置弹簧垫和平垫。

[0012] 作为优选所述双面蒸架至少上下左右四个方向朝底部和顶部设置双面柱脚。

[0013] 作为优选所述烤盘本体中间高四周低。

[0014] 本实用新型与背景技术相比，具有的有益的效果是：烤盘本体为铝压铸不粘锅烤制食物适合不粘锅易于清洗，锅盖顶部的钢化玻璃和透孔方便使用者看到锅内状况，盖子使用镀铝板盖可以喷涂不同颜色，增加涂层附着强度，锅耳有平垫和弹簧垫能适应各种松紧度，有设置有多种蒸架可以配合蒸笼一起蒸食物使用，烤盘本体底部设置有孔复底片，使之不仅可以明火，电陶炉上使用，也可以放电磁炉上使用。

附图说明

[0015] 图1为整体爆炸结构图。

[0016] 图2为烤盘本体俯视图结构图。

[0017] 图3为烤盘本体解剖结构图。

[0018] 图4为锅耳结构图。

具体实施方式

[0019] 下面通过实施例，结合附图，对本发明的技术方案作进一步具体的说明：

[0020] 实施例1，如图1-4所示，一种多用组合烤盘，包括烤盘本体(1)、蒸气烹饪装置(2)、锅盖(3)，烤盘本体内设置蒸气烹饪装置，锅盖盖合在蒸气烹饪装置和烤盘本体上，所述烤盘本体，包括圆形或方形锅槽(4)，锅槽底部有若干平行设置烤纹筋条(5)，烤纹筋条凸出锅槽，烤纹筋条与烤纹筋条之间设置有油路槽(6)，沿锅槽边沿一周还设置有集油槽(7)，所述烤盘本体，两侧设置锅耳接口(8)，锅耳接口内插接或螺接锅耳，烤盘本体底部还设置有孔复底片(9)；

[0021] 所述蒸气烹饪装置包括蒸架(10)和蒸笼(11)，所述蒸架包括单面蒸架或双面蒸架，所述蒸架设置在锅槽内，并在锅槽内部边沿放置蒸笼，蒸笼盖合锅盖；

[0022] 所述锅盖包括盖本体(12)、钢圈箍(13)、透视玻璃片(14)、提手(15)，所述盖本体顶部设置透视孔和提手设置孔或提手设置插接(16)，透视孔边沿设置钢圈箍，钢圈箍内设置透视玻璃片，提手设置孔或提手设置插接连接提手。

[0023] 作为优选所述蒸笼尺寸为2英寸或4英寸。

[0024] 作为优选所述提手为反向设置的“┐”字符形状提手。

[0025] 作为优选所述透视玻璃片为钢化玻璃。

[0026] 所述锅本体为铝压铸不粘锅。

[0027] 作为优选所述锅耳由螺丝螺接在锅耳接口上，所述螺丝螺柱上还设置弹簧垫(17)和平垫(18)。

[0028] 作为优选所述双面蒸架至少上下左右四个方向朝底部和顶部设置双面柱脚(19)。

[0029] 作为优选所述烤盘本体中间高四周低。

[0030] 本文中所描述的具体实施例仅仅是对本发明精神作举例说明。本发明所属技术领域的技术人员可以对所描述的具体实施例做各种各样的修改或补充或采用类似的方式替代，但并不会偏离本发明的精神或者超越所附权利要求书所定义的范围。

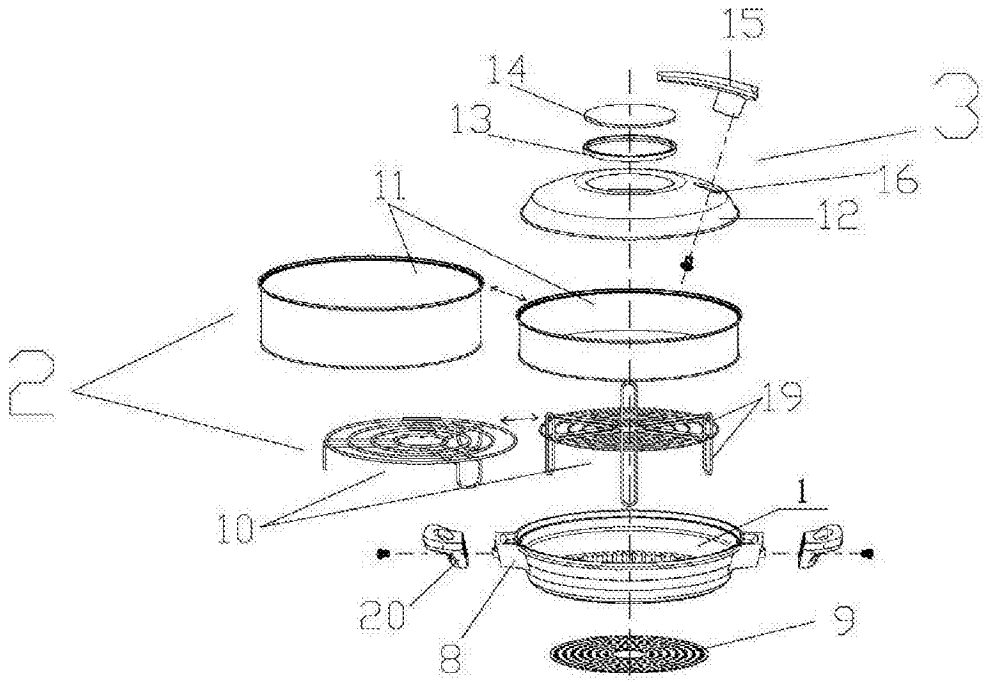

图1

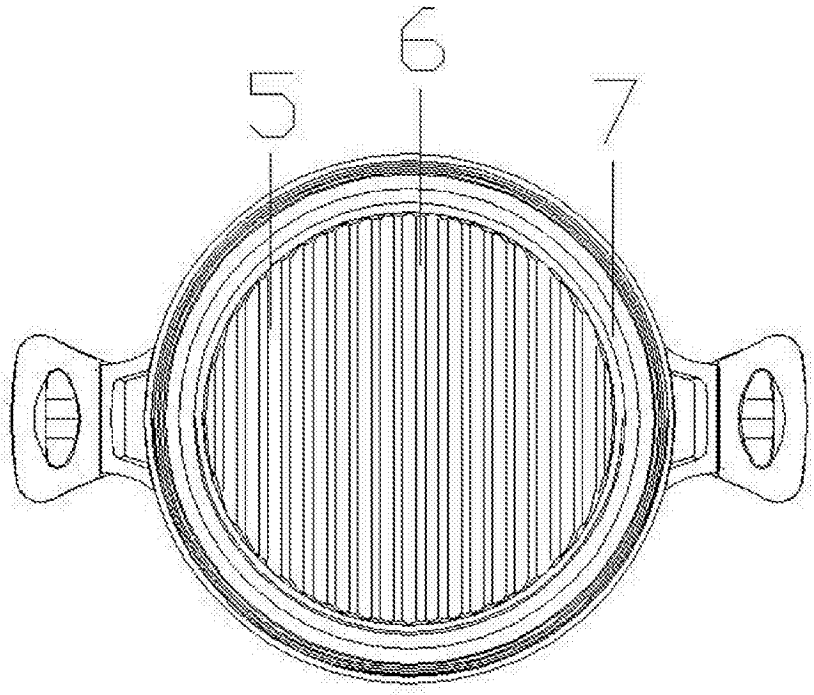

图2

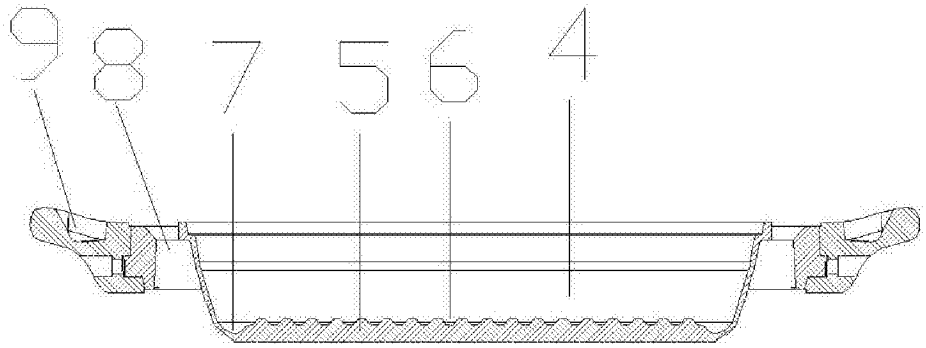

图3

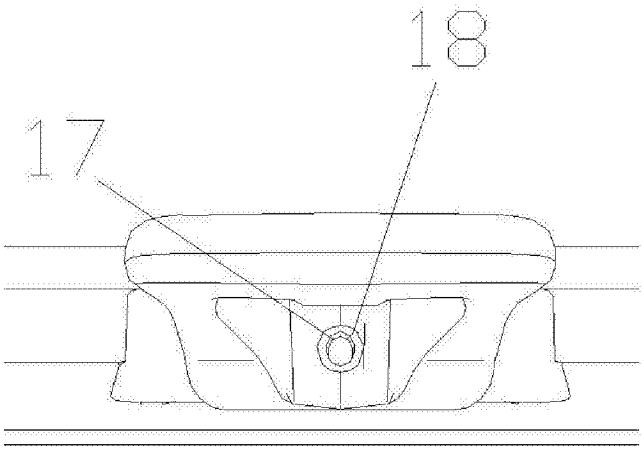

图4