(19) 대한민국특허청(KR)
(12) 등록특허공보(B1)

(45) 공고일자 2016년06월02일
(11) 등록번호 10-1627068
(24) 등록일자 2016년05월27일

(51) 국제특허분류(Int. Cl.)
F21V 15/01 (2006.01) *F21V 1/08* (2006.01)
F21V 17/10 (2006.01)
(52) CPC특허분류
F21V 15/01 (2013.01)
F21V 1/08 (2013.01)
(21) 출원번호 10-2015-0032908
(22) 출원일자 2015년03월10일
심사청구일자 2015년03월10일
(56) 선행기술조사문헌
KR101168386 B1
KR200471983 Y1
KR200475505 Y1

(73) 특허권자
조찬희
경기도 수원시 팔달구 경수대로704번길 2 4층 (우만동)
(72) 발명자
조찬희
경기도 수원시 팔달구 경수대로704번길 2 4층 (우만동)

전체 청구항 수 : 총 8 항 심사관 : 조영갑

(54) 발명의 명칭 **바리솔 조명용 라이트 박스**

(57) 요 약

본 발명은, 조명등 주변에 설치된 패널의 바리솔 설치부에 바리솔이 고정되어 이루어진 바리솔 조명용 라이트박스에 있어서, 수직프레임과 수직프레임의 상단에서 상기 수직프레임과 직교하게 연장형성된 수평프레임을 포함하는 패널로서, 상기 수평프레임은 체결부재설치용 관통홈을 길이방향을 따라 복수개 구비하고, 수평프레임의 일단

(뒷면에 계속)

대 표 도 - 도1

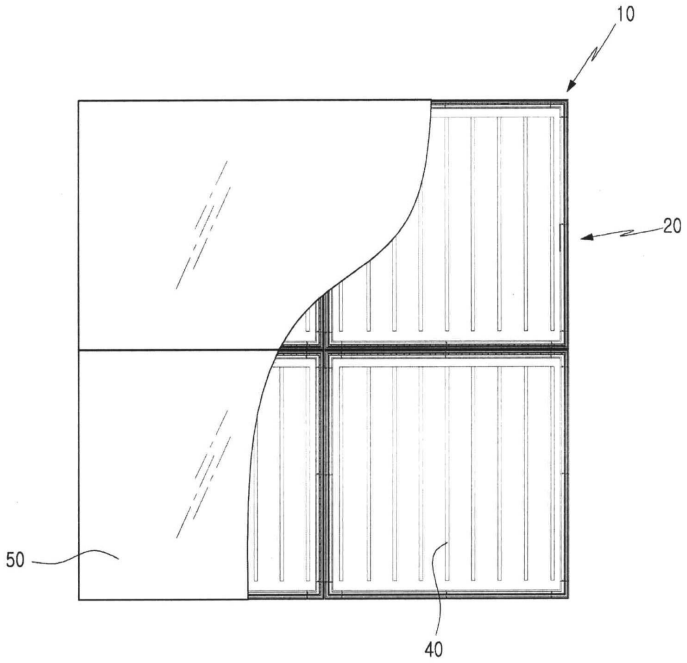

에는 수평프레임 결합용 오목홈을 구비하고, 수평프레임의 타단에는 수평프레임 결합용 볼록돌기를 구비하며, 상기 수직프레임은 길이방향의 일단에 수직방향으로 수직프레임 결합용 오목홈을 구비하고, 길이방향의 타단에 수직방향으로 수직프레임 결합용 볼록돌기를 구비하며, 상기 수평프레임 결합용 볼록돌기 및 상기 수직프레임 결합용 볼록돌기는 상기 수평프레임 결합용 오목홈 및 상기 수직프레임 결합용 오목홈에 대응하는 크기로 형성되고, 상기 수직프레임은 하단에 바리솔 설치부가 형성된 패널을 포함하는 바리솔 조명용 라이트박스를 특징으로 한다.

따라서, 본 발명에 따르면, 일자형, ㄱ자형, 원호형의 각 패널을 선택하여 원하는 형상으로 결합하여 시공할 수 있으므로, 바리솔 조명용 라이트 박스를 별도로 맞춤 제작할 필요가 없어 시공비용을 감소시킬 수 있게 된다.

또한, 본 발명에 따르면, 인접하는 패널의 수직프레임 결합용 오목홈 및 수평프레임 결합용 오목홈에 각각 수직프레임 결합용 볼록돌기 및 수평프레임 결합용 볼록돌기를 끼워 간단히 결합고정할 수 있으므로, 전문 시공가가 아니더라도 손쉽게 시공이 가능하다는 효과가 있다.

(52) CPC특허분류
F21V 17/10 (2013.01)

명 세 서

청구범위

청구항 1

조명등 주변에 설치된 패널의 바리솔 설치부에 바리솔이 고정되어 이루어진 바리솔 조명용 라이트박스에 있어서,

수직프레임과 수직프레임의 상단에서 상기 수직프레임과 직교하게 연장형성된 수평프레임을 포함하는 패널로서,

상기 수평프레임은 체결부재설치용 관통홈을 길이방향을 따라 복수개 구비하고, 수평프레임의 일단에는 수평프레임 결합용 오목홈을 구비하고, 수평프레임의 타단에는 수평프레임 결합용 볼록돌기를 구비하며,

상기 수직프레임은 길이방향의 일단에 수직방향으로 수직프레임 결합용 오목홈을 구비하고, 길이방향의 타단에 수직방향으로 수직프레임 결합용 볼록돌기를 구비하며,

상기 수평프레임 결합용 볼록돌기 및 상기 수직프레임 결합용 볼록돌기는 상기 수평프레임 결합용 오목홈 및 상기 수직프레임 결합용 오목홈에 대응하는 크기로 형성되고,

상기 수직프레임은 하단에 바리솔 설치부가 형성된 패널을 포함하는 바리솔 조명용 라이트박스.

청구항 2

제1항에 있어서,

상기 수직프레임은 길이방향을 따라 내측에 홈부가 형성된 바리솔 조명용 라이트박스.

청구항 3

제1항에 있어서,

상기 수직프레임은 길이방향을 따라 내측에 복수개의 배선정리용 걸이부가 형성된 바리솔 조명용 라이트박스.

청구항 4

제1항 내지 제3항 중 어느 한 항에 있어서,

상기 수평프레임 및 상기 수직프레임의 형상은 一자 형상인 바리솔 조명용 라이트박스.

청구항 5

제1항 내지 제3항 중 어느 한 항에 있어서,

상기 수평프레임 및 상기 수직프레임의 형상은 ㄱ자 형상인 바리솔 조명용 라이트박스.

청구항 6

제1항 내지 제3항 중 어느 한 항에 있어서,

상기 수평프레임 및 상기 수직프레임의 형상은 원호 형상인 바리솔 조명용 라이트박스.

청구항 7

조명등 주변에 설치된 패널의 바리솔 설치부에 바리솔이 고정되어 이루어진 바리솔 조명용 라이트박스에 있어서,

제1수직프레임과 제1수직프레임의 상단에서 상기 제1수직프레임과 직교하게 연장형성된 제1수평프레임, 및 제2수직프레임과 제2수직프레임의 상단에서 상기 제2수직프레임과 직교하게 연장형성된 제2수평프레임을 포함하는 패널로서,

상기 제1수평프레임 및 상기 제2수평프레임은, 각각, 체결부재설치용 홈을 길이방향을 따라 복수개 구비하고,

일단에 수평프레임 결합용 오목홈을 구비하고, 타단에 수평프레임 결합용 볼록돌기를 구비하며,

상기 제1수직프레임 및 상기 제2수직프레임은, 각각, 길이방향의 일단에 수직방향으로 수직프레임 결합용 오목홈을 구비하고, 길이방향의 타단에 수직방향으로 수직프레임 결합용 볼록돌기를 구비하며,

상기 수평프레임 결합용 볼록돌기 및 상기 수직프레임 결합용 볼록돌기는 상기 수평프레임 결합용 오목홈 및 상기 수직프레임 결합용 오목홈에 대응하는 크기로 형성되고,

제1수직프레임의 수직프레임 결합용 볼록돌기는 제2수직프레임의 수직프레임 결합용 오목홈에 삽입고정되며,

제1수평프레임의 수평프레임 결합용 볼록돌기는 제2수평프레임의 수평프레임 결합용 오목홈에 삽입고정되며,

상기 제1수직프레임 및 상기 제2수직프레임은 하단에 바리솔 설치부가 형성된 패널을 포함하는 바리솔 조명용 라이트박스.

청구항 8

제7항에 있어서, 상기 제1수평프레임 및 상기 제1수직프레임의 형상은 一자, ㄱ자, 원호 형상 중 어느 하나이며, 상기 제2수평프레임 및 상기 제2수직프레임의 형상은 一자, ㄱ자, 원호 형상 중 어느 하나인 바리솔 조명용 라이트박스.

발명의 설명

기 술 분 야

[0001] 본 발명은 바리솔 조명용 라이트박스에 관한 것으로, 보다 구체적으로는, 바리솔 조명용 라이트박스를 설치하기 위한 바리솔 조명용 라이트박스패널을 조립이 용이한 블록형태로 제작함으로써, 저렴한 비용으로 간편하게 제작, 설치할 수 있는 바리솔 조명용 라이트박스에 관한 것이다.

배 경 기 술

[0002] 생활수준의 향상과 더불어 인테리어에 대한 관심도 높아지고 있다. 이러한 추세에 따라 조명기구와 같은 실내용 품들에 대한 소비자들의 기대치도 높아지고 있으며, 소비자들의 기대치를 충족시키기 위해 나름대로 외관이 미려하도록 제작된 다양한 형태의 조명기구가 제공되고 있다.

[0003] 그런데, 천장등과 같은 조명기구의 제작시에는 조명기구의 형태에 따라 라이트 박스 제작을 위해 각각 별도의 금형을 제작해야 하므로 조명기구의 형태가 다양해질수록 제작자 입장에서는 상대적으로 많은 금형비가 소요된다.

[0004] 그리고, 조명기구를 바꾸는 것만으로도 실내분위기가 상당히 달라지기 때문에 실내분위기를 바꾸기 위해 조명기구를 교체하는 경우가 있는데, 이러한 경우에는 새로운 조명기구를 구입하여야 하므로 비용이 많이 소요될 뿐만 아니라 설치된 조명기구를 떼어내고 새 조명기구를 설치하여야 하므로 작업시간도 많이 소요된다.

[0005] 근래, 주거용 건물 또는 상업용 건물의 인테리어 조명기구 중 고급스런 분위기를 연출하기 위해 바리솔 조명이 설치되고 있다. 바리솔 조명은 "Stretch Ceiling System"이라고도 불리며, 벽이나 천장에 고정시킨 레일에 바리솔(Barrisol, 특수 PVC) 시트를 당겨 고정해 거는 천장 시스템을 말한다.

[0006] 바리솔 조명에 관한 종래기술로서, 한국 공개특허 제10-2011-0123717호에는 내부에 중공이 형성되고 하부가 개방되는 메인등 설치부; 상기 개방된 메인등 설치부의 양측 하단부에 바리솔이 설치되기 위한 바리솔 설치부 및 상기 메인등 설치부의 상부면에 건물의 천장과 결합되기 위하여 형성되는 천장결합부가 형성되는 박스 본체를 포함하는 아키텍쳐럴 라이트 박스 실링 시스템에 대해 개시되어 있다.

[0007] 그런데, 바리솔 조명을 설치하기 위해서는 먼저 라이트박스를 경량철골이나 목재로 설치하고 그 안에 조명장치를 설치한 후 바리솔 시트로 마감하는 과정을 거치고 있기 때문에 그 시공과정이 복잡하고, 경량철골이나 목재 설치시 숙련된 숙련공이나 목수가 반드시 필요하다는 단점이 있고, 아울러 시공시간이 많이 소요되고 시공비용이 비싸다는 단점도 있다.

[0008] 따라서, 바리솔 조명이 고급스럽고 장점이 많음에도 불구하고, 현재 일반 주택이나 일반 사업장에는 많이 보급되지 못하고 있는 실정이다.

발명의 내용

해결하려는 과제

[0009] 본 발명은 상기 문제점을 해결하기 위한 것으로, 저렴한 비용으로 간편하게 제작 시공할 수 있는 바리솔 조명용 라이트박스를 제공하는 것을 그 목적으로 한다.

과제의 해결 수단

[0010] 상기 과제를 해결하기 위해, 본 발명은, 조명등 주변에 설치된 패널의 바리솔 설치부에 바리솔이 고정되어 이루어진 바리솔 조명용 라이트박스에 있어서, 수직프레임과 수직프레임의 상단에서 상기 수직프레임과 직교하게 연장형성된 수평프레임을 포함하는 패널로서, 상기 수평프레임은 체결부재설치용 관통홈을 길이방향을 따라 복수개 구비하고, 수평프레임의 일단에는 수평프레임 결합용 오목홈을 구비하고, 수평프레임의 타단에는 수평프레임 결합용 볼록돌기를 구비하며, 상기 수직프레임은 길이방향의 일단에 수직방향으로 수직프레임 결합용 오목홈을 구비하고, 길이방향의 타단에 수직방향으로 수직프레임 결합용 볼록돌기를 구비하며, 상기 수평프레임 결합용 볼록돌기 및 상기 수직프레임 결합용 볼록돌기는 상기 수평프레임 결합용 오목홈 및 상기 수직프레임 결합용 오목홈에 대응하는 크기로 형성되고, 상기 수직프레임은 하단에 바리솔 설치부가 형성된 패널을 포함하는 바리솔 조명용 라이트박스를 특징으로 한다.

[0011] 또한, 본 발명에 있어서, 상기 수직프레임은 길이방향을 따라 내측에 홈부가 형성된 바리솔 조명용 라이트박스를 특징으로 한다.

[0012] 또한, 본 발명에 있어서, 상기 수직프레임은 길이방향을 따라 내측에 복수개의 배선정리용 걸이부가 형성된 바리솔 조명용 라이트박스를 특징으로 한다.

[0013] 또한, 본 발명에 있어서, 상기 수평프레임 및 상기 수직프레임의 형상은 一자 형상인 바리솔 조명용 라이트박스를 특징으로 한다.

[0014] 또한, 본 발명에 있어서, 상기 수평프레임 및 상기 수직프레임의 형상은 ㄱ자 형상인 바리솔 조명용 라이트박스를 특징으로 한다.

[0015] 또한, 본 발명에 있어서, 상기 수평프레임 및 상기 수직프레임의 형상은 원호 형상인 바리솔 조명용 라이트박스를 특징으로 한다.

[0016] 한편, 본 발명은, 조명등 주변에 설치된 패널의 바리솔 설치부에 바리솔이 고정되어 이루어진 바리솔 조명용 라이트박스에 있어서, 제1수직프레임과 제1수직프레임의 상단에서 상기 제1수직프레임과 직교하게 연장형성된 제1수평프레임, 및 제2수직프레임과 제2수직프레임의 상단에서 상기 제2수직프레임과 직교하게 연장형성된 제2수평프레임을 포함하는 패널로서, 상기 제1수평프레임 및 상기 제2수평프레임은, 각각, 체결부재설치용 홈을 길이방향을 따라 복수개 구비하고, 일단에 수평프레임 결합용 오목홈을 구비하고, 타단에 수평프레임 결합용 볼록돌기를 구비하며, 상기 제1수직프레임 및 상기 제2수직프레임은, 각각, 길이방향의 일단에 수직방향으로 수직프레임 결합용 오목홈을 구비하고, 길이방향의 타단에 수직방향으로 수직프레임 결합용 볼록돌기를 구비하며, 상기 수평프레임 결합용 볼록돌기 및 상기 수직프레임 결합용 볼록돌기는 상기 수평프레임 결합용 오목홈 및 상기 수직프레임 결합용 오목홈에 대응하는 크기로 형성되고, 제1수직프레임의 수직프레임 결합용 볼록돌기는 제2수직프레임의 수직프레임 결합용 오목홈에 삽입고정되며, 제1수평프레임의 수평프레임 결합용 볼록돌기는 제2수평프레임의 수평프레임 결합용 오목홈에 삽입고정되며, 상기 제1수직프레임 및 상기 제2수직프레임은 하단에 바리솔 설치부가 형성된 패널을 포함하는 바리솔 조명용 라이트박스를 특징으로 한다.

[0017] 또한, 본 발명에 있어서, 상기 제1수평프레임 및 상기 제1수직프레임의 형상은 一자, ㄱ자, 원호 형상 중 어느 하나이며, 상기 제2수평프레임 및 상기 제2수직프레임의 형상은 一자, ㄱ자, 원호 형상 중 어느 하나인 바리솔 조명용 라이트박스를 특징으로 한다.

발명의 효과

[0018] 본 발명에 따르면, 일자형, ㄱ자형, 원호형의 각 패널을 선택하여 원하는 형상으로 결합하여 시공할 수 있으므로, 바리솔 조명용 라이트 박스를 별도로 맞춤 제작할 필요가 없어 시공비용을 감소시킬 수 있게 된다.

[0019] 또한, 본 발명에 따르면, 인접하는 패널의 수직프레임 결합용 오목홈 및 수평프레임 결합용 오목홈에 각각 수직

프레임 결합용 볼록돌기 및 수평프레임 결합용 볼록돌기를 끼워 간단히 결합고정할 수 있으므로, 전문 시공가가 아니더라도 손쉽게 시공이 가능하다는 효과가 있다.

도면의 간단한 설명

[0020] 도 1은 본 발명의 바람직한 실시예에 따른 바리솔 조명용 라이트박스를 도시한 도면이다.

도 2는 본 발명의 바람직한 실시예에 따른 바리솔 조명용 라이트박스의 ㄱ자형 패널을 도시한 도면으로, 도 2a는 사시도, 도 2b는 평면도, 도 2c는 다른 실시예의 사시도이다.

도 3은 본 발명의 바람직한 실시예에 따른 바리솔 조명용 라이트박스의 일자형 패널을 도시한 도면으로, 도 3a는 사시도, 도 3b는 평면도이다.

도 4는 본 발명의 바람직한 실시예에 따른 바리솔 조명용 라이트박스의 원호형 패널을 도시한 도면으로, 도 4a는 사시도, 도 4b는 평면도이다.

도 5는 본 발명의 바람직한 실시예에 따른 바리솔 조명용 라이트박스의 각 패널을 조립하여 완성한 바리솔 조명용 라이트박스를 도시한 도면이다.

발명을 실시하기 위한 구체적인 내용

[0021] 도 1은 본 발명의 바람직한 실시예에 따른 바리솔 조명용 라이트박스를 도시한 도면이고, 도 2는 본 발명의 바람직한 실시예에 따른 바리솔 조명용 라이트박스의 ㄱ자형 패널을 도시한 도면으로, 도 2a는 사시도, 도 2b는 평면도, 도 2c는 다른 실시예의 사시도이고, 도 3은 본 발명의 바람직한 실시예에 따른 바리솔 조명용 라이트박스의 일자형 패널을 도시한 도면으로, 도 3a는 사시도, 도 3b는 평면도이고, 도 4는 본 발명의 바람직한 실시예에 따른 바리솔 조명용 라이트박스의 원호형 패널을 도시한 도면으로, 도 4a는 사시도, 도 4b는 평면도이고, 도 5는 본 발명의 바람직한 실시예에 따른 바리솔 조명용 라이트박스의 각 패널을 조립하여 완성한 바리솔 조명용 라이트박스를 도시한 도면이다.

[0022] 이하에서는 도면을 참조로 하여 본 발명의 바람직한 실시예에 따른 바리솔 조명용 라이트 박스에 대해 설명하기로 한다.

[0023] 다만, 본 발명의 실시형태는 여러 가지 다른 형태로 변형될 수 있으며, 본 발명의 범위가 이하 설명하는 실시형태로 한정되는 것은 아니다. 또한, 본 발명의 실시형태는 당업계에서 평균적인 지식을 가진 자에게 본 발명을 더욱 완전하게 설명하기 위해서 제공되는 것이다. 따라서, 도면에서의 요소들의 형상 및 크기 등은 보다 명확한 설명을 위해 과장될 수 있으며, 도면상의 동일한 부호로 표시되는 요소는 동일한 요소이다.

[0024] 본 발명의 바람직한 실시예에 따른 바리솔 조명용 라이트 박스는, 도시된 바와 같이, 조명등(40) 주변에 설치된 패널의 바리솔 설치부에 바리솔(50)이 고정되어 이루어진 바리솔 조명용 라이트박스에 있어서, 수직프레임(100)과 수직프레임(100)의 상단에서 상기 수직프레임(100)과 직교하게 연장형성된 수평프레임(200)을 포함하는 패널을 포함한다.

[0025] 여기서, 상기 수평프레임(200)은 체결부재설치용 관통홈(201)을 길이방향을 따라 복수개 구비하고 있고, 또한, 상기 수평프레임(200)의 일단에는 수평프레임 결합용 오목홈(210)을 구비하며, 타단에는 수평프레임 결합용 볼록돌기(220)를 구비한다.

[0026] 그리고, 상기 수직프레임(100)은 길이방향의 일단에 수직방향으로 수직프레임 결합용 오목홈(110)을 구비하고 있고, 또한, 상기 수직프레임(100)의 길이방향의 타단에는 수직방향으로 수직프레임 결합용 볼록돌기(120)를 구비하고 있다.

[0027] 상기 수평프레임 결합용 볼록돌기(220) 및 상기 수직프레임 결합용 볼록돌기(120)는 상기 수평프레임 결합용 오목홈(210) 및 상기 수직프레임 결합용 오목홈(110)에 대응하는 크기로 형성된다.

[0028] 따라서, 수평프레임 결합용 볼록돌기(220) 및 수직프레임 결합용 볼록돌기(120)는 각각 인접하는 패널의 수평프레임 결합용 오목홈(210) 및 수직프레임 결합용 오목홈(110)에 끼움 고정되어 서로 결합될 수 있다.

[0029] 그리고, 상기 수직프레임(100)은 하단에 바리솔 설치부(300)가 형성되어 있고, 상기 바리솔 설치부(300)는 종래기술에 따른 바리솔 설치부로 구성할 수 있으므로 이에 대한 자세한 설명은 생략하기로 한다.

[0030] 한편, 본 발명의 바람직한 실시예에 따른 바리솔 조명용 라이트박스에 있어서, 상기 수직프레임(100)은 길이방

향을 따라 내측에 홈부(101)가 형성될 수 있다. 상기 홈부(101)에는 LED조명을 제어하기 위한 LED조명콘트롤러를 설치하거나 SMPS(Switching Mode Power Supply)를 고정하기 위한 너트를 설치할 수 있다.

[0031] 그리고, 본 발명의 바람직한 실시예에 따른 바리솔 조명용 라이트박스에 있어서, 상기 수직프레임(100)은 길이방향을 따라 내측에 복수개의 배선정리용 걸이부(400)가 형성될 수 있다(도 2c 참조).

[0032] 본 발명의 바람직한 실시예에 따른 바리솔 조명용 라이트박스의 배선정리용 걸이부(400)에 따르면, 바리솔 조명용 라이트박스 내부에 마련된 각종 전선을 상기 배선정리용 걸이부(400)에 걸어 고정시킴으로써 바리솔 조명용 라이트 박스의 내부를 깔끔히 정리할 수 있게 된다.

[0033] 한편, 본 발명의 바람직한 실시예에 따르면, 바리솔 조명용 라이트 박스를 구성하는 패널은 다양한 형상으로 제작될 수 있는데, 도 2에서 볼 수 있는 바와 같이, 상기 수평프레임(200) 및 상기 수직프레임(100)의 형상이 ㄱ자 형상이 되도록 패널(10)을 형성할 수 있다.

[0034] 상기 ㄱ자 형상의 패널(10)은, 도 1 및 도 5에서와 같이, 바리솔 조명용 라이트박스의 모서리 부분을 형성하는데 사용될 수 있다.

[0035] 또한, 본 발명의 바람직한 실시예에 따르면, 상기 수평프레임(200) 및 상기 수직프레임(100)의 형상은 一자 형상이 되도록 패널(20)을 형성할 수 있다.

[0036] 상기 一자 형상의 패널(20)은 각 패널(20)을 서로 결합하여 바리솔 조명용 라이트 박스를 필요한 만큼 연장되게 형성할 수 있다.

[0037] 또한, 본 발명의 바람직한 실시예에 따르면, 상기 수평프레임(200) 및 상기 수직프레임(100)의 형상은 원호 형상이 되도록 패널(30)을 형성할 수 있다.

[0038] 상기 원호 형상의 패널(30)을 상기 ㄱ자 형상의 패널(10)과 같이 바리솔 조명용 라이트 박스의 모서리 부분을 형성하는데 사용될 수 있다.

[0039] 이하에서는 도면을 참조로 하여, 본 발명의 바람직한 실시예에 따른 바리솔 조명용 라이트 박스의 패널을 시공하는 방법에 대해 설명하기로 한다.

[0040] 본 발명의 바람직한 실시예에 따른 바리솔 조명용 라이트 박스에 있어서, 시공자는 원하는 형상의 바리솔 조명용 라이트 박스를 시공하기 위해, 필요한 형상에 적합한 각 패널(10, 20, 30)을 선택할 수 있다.

[0041] 예를 들어, 一자 형상의 패널을 ㄱ자 형상의 패널에 결합하고자 하는 경우에는, 제1수직프레임(一자 형상의 패널의 수직프레임)의 수직프레임 결합용 볼록돌기는 제2수직프레임(ㄱ자 형상의 패널의 수직프레임)의 수직프레임 결합용 오목홈에 삽입고정되며, 제1수평프레임(一자 형상의 패널의 수평프레임)의 수평프레임 결합용 볼록돌기는 제2수평프레임(ㄱ자 형상의 패널의 수평프레임)의 수평프레임 결합용 오목홈에 삽입고정되어 서로 결합이 가능하다.

[0042] 따라서, 원하는 형상의 바리솔 조명용 라이트 박스를 별도로 제작할 필요 없이, 시공자는 각 패널을 선택하여 원하는 형상의 바리솔 조명용 라이트 박스를 손쉽게 시공할 수 있게 된다.

[0043] 이상으로 본 발명을 설명하였는데, 본 발명의 기술적 범위는 상술한 실시예에 기재된 내용으로 한정되는 것은 아니며, 해당 기술분야의 통상의 지식을 가진 자에 의해 수정 또는 변경된 등가의 구성은 본 발명의 기술적 사상의 범위를 벗어나지 않는 것임은 명백하다.

부호의 설명

[0044]

100 : 수직프레임	101 : 홈부
110 : 수직프레임 결합용 오목홈	120 : 수직프레임 결합용 볼록돌기
200 : 수평프레임	210 : 수평프레임 결합용 오목홈
220 : 수평프레임 결합용 볼록돌기	300 : 바리솔 설치부
400 : 배선정리용 걸이부	

도면

도면1

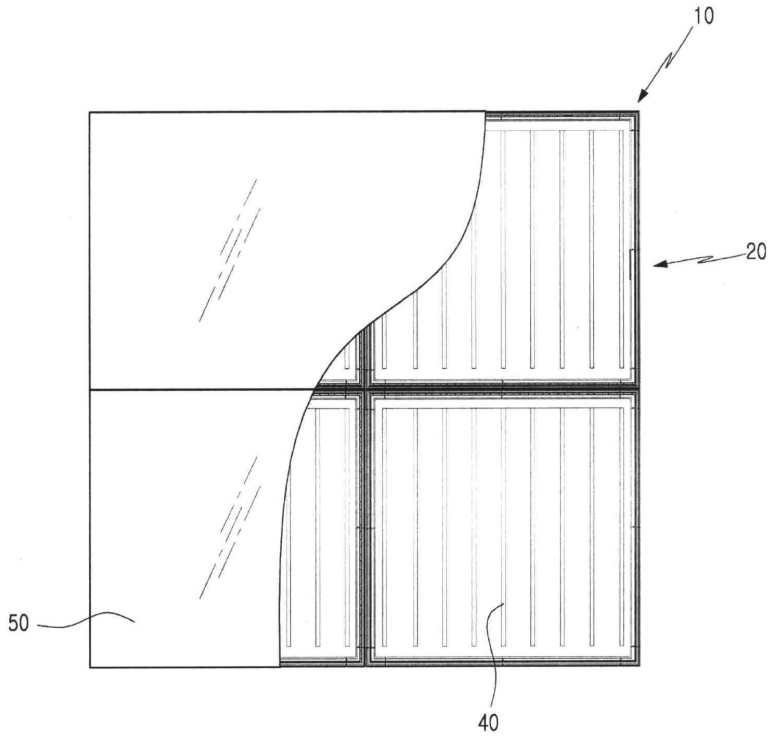

도면2a

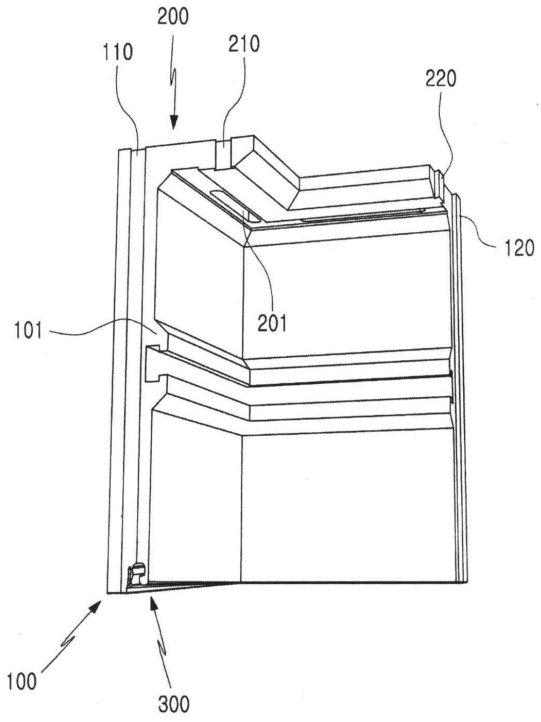

도면2b

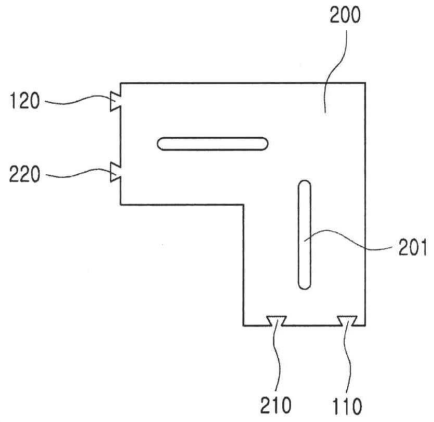

도면2c

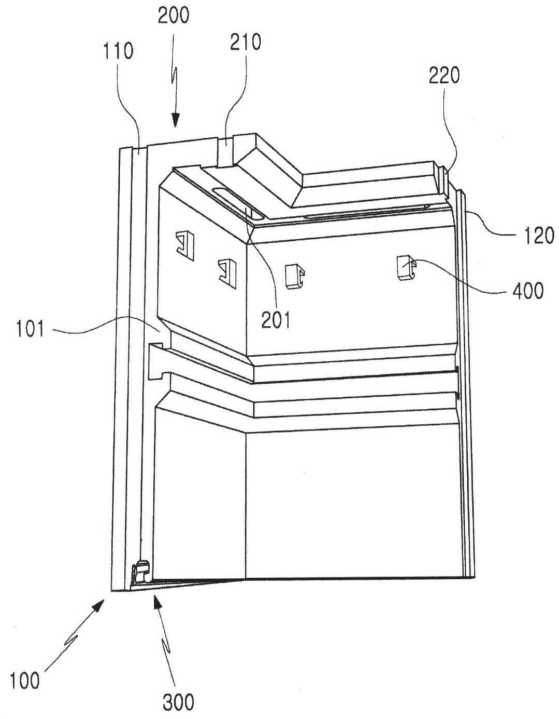

도면3a

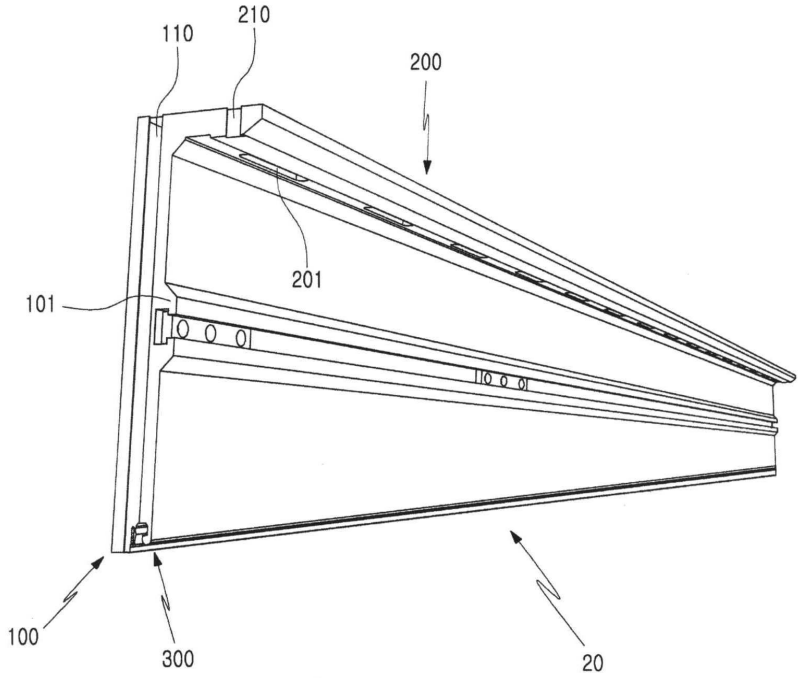

도면3b

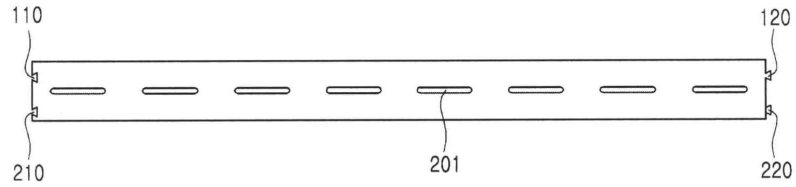

도면4a

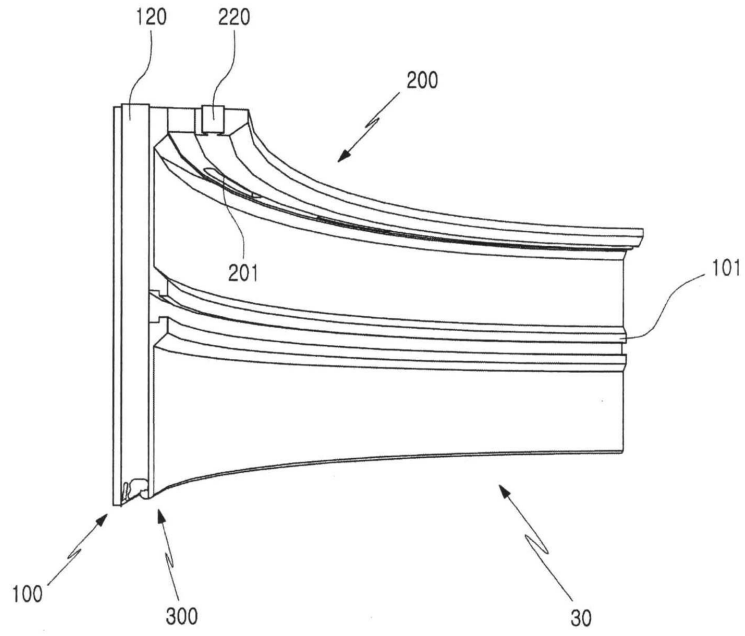

도면4b

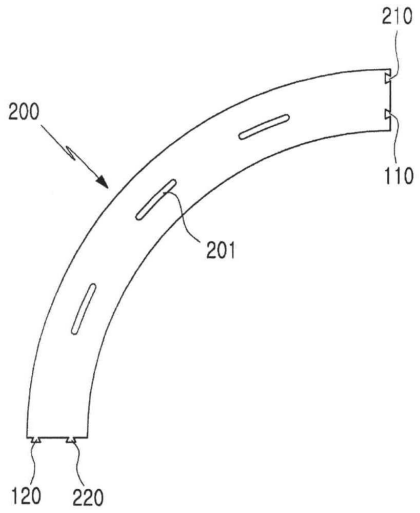

도면5

