(19)国家知识产权局

(12)实用新型专利

(10)授权公告号 CN 220801324 U
(45)授权公告日 2024.04.19

(21)申请号 202322130571.4

(22)申请日 2023.08.09

(73)专利权人 茂名市妇幼保健院(茂名市妇幼保健计划生育服务中心、茂名市妇产医院、茂名市儿童医院)
地址 525000 广东省茂名市茂南区人民南路192号

(72)发明人 罗丹凤 毛雁冰 谭芷妍 柯春霞

(74)专利代理机构 北京神州信德知识产权代理事务所(普通合伙) 11814
专利代理师 刘翠兰

(51)Int.Cl.
A61G 12/00(2006.01)
A61B 90/00(2016.01)
A61M 5/14(2006.01)

权利要求书1页 说明书4页 附图4页

(54)实用新型名称

一种单元组合吊塔

(57)摘要

本实用新型涉及ICU护理用设备技术领域，具体为一种单元组合吊塔，包括用于固定在房间顶部的顶板；连接杆，所述连接杆设置有两组，两组所述连接杆固定安装在顶板的左右两上；干段放置架，所述干段放置架固定安装在顶板左端的连接杆上；湿段放置架，所述湿段放置架固定安装在顶板右端的连接杆上；输液组件，所述输液组件设置有两组，两组所述输液组件分别安装在干段放置架和湿段放置架相对的一端内。本实用新型移动干段放置架或者湿段放置架时，将输液架通过两组插杆向第一滑槽内滑动，使得移动干段放置架或者湿段放置架时，输液架不会过于突出导致与病床碰撞，提高对输液架的收取便捷度。

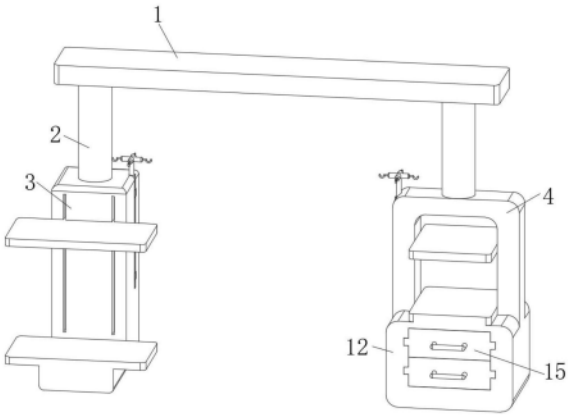

CN 220801324 U

1.一种单元组合吊塔,包括:用于固定在房间顶部的顶板(1);

连接杆(2),所述连接杆(2)设置有两组,两组所述连接杆(2)固定安装在顶板(1)的左右两上;

其特征在于:

干段放置架(3),所述干段放置架(3)固定安装在顶板(1)左端的连接杆(2)上;

湿段放置架(4),所述湿段放置架(4)固定安装在顶板(1)右端的连接杆(2)上;

输液组件,所述输液组件设置有两组,两组所述输液组件分别安装在干段放置架(3)和湿段放置架(4)相对的一端内,所述输液组件在干段放置架(3)和湿段放置架(4)活动时可进行收取;

收纳组件,所述收纳组件设置在湿段放置架(4)的下端上,所述收纳组件用于对不同医疗用品进行单独收纳存放。

2.根据权利要求1所述的一种单元组合吊塔,其特征在于:两组所述输液组件包括两组第一滑槽(5),两组所述第一滑槽(5)开设在干段放置架(3)和湿段放置架(4)内,两组所述第一滑槽(5)内均活动插设有插杆(6),两组所述插杆(6)上均活动安装有输液架(7),所述输液架(7)贴合在干段放置架(3)和湿段放置架(4)相对的一侧内。

3.根据权利要求2所述的一种单元组合吊塔,其特征在于:两组所述插杆(6)插设在第一滑槽(5)内的一端内上下对称开设有活动槽(8),两组所述活动槽(8)内安装有弹簧(9),两组所述活动槽(8)的开口处活动安装有限位块(10),所述第一滑槽(5)的左右两端内均开设有限位槽(11),所述限位块(10)插设在限位槽(11)内。

4.根据权利要求1所述的一种单元组合吊塔,其特征在于:所述收纳组件包括收纳柜(12),所述收纳柜(12)固定安装在湿段放置架(4)的下端上,所述收纳柜(12)内左右对称均开设有两组第二滑槽(13),四组所述第二滑槽(13)内滑动安装有滑块(14),四组所述滑块(14)之间固定安装有两组抽屉(15),两组所述抽屉(15)上均开设有两组凹槽(16),两组所述抽屉(15)上均铰接安装有盖板(17),所述盖板(17)贴合在抽屉(15)的上端开口,两组所述抽屉(15)的前端上均固定安装有把手(18)。

5.根据权利要求3所述的一种单元组合吊塔,其特征在于:所述限位块(10)插设在限位槽(11)内的一端和限位槽(11)内壁均为半圆形,所述限位块(10)与限位槽(11)内壁相适配。

6.根据权利要求4所述的一种单元组合吊塔,其特征在于:四组所述滑块(14)的后端均为T形,四组所述第二滑槽(13)的前端开口小于后端内壁。

一种单元组合吊塔

技术领域

[0001] 本实用新型涉及ICU护理用设备技术领域,具体为一种单元组合吊塔。

背景技术

[0002] 随着医疗技术的发展,ICU已成为现代医院发展的一门重要学科,同时ICU的吊塔作为ICU监护病室必不可少的辅助功能医疗设备已得到广泛的临床应用,根据医疗行业ICU病室管理标准等相关规定,对ICU床旁设备功能提出了相关要求。现有技术中,ICU吊塔只配置有医用气体和电源接口及简易设备台板的悬挂式塔架设备,其功能为干湿分离结构,干段区设有监护仪和呼吸机承载支架,湿段区设有药液泵和吸引仪具用品支架及简易设备台板.

[0003] 现有的ICU吊塔上的输液架连接在干段、湿段支架上,移动时由于体积大受病床空间影响其活动受到限制,给临床带来极不便利,并且没有设置可分开存放药品和患者用品以及治疗用品用具的专置区,临床常用的药品、用品用具及患者用品普遍都是随意凌乱放置在干、湿段简易设备台板上,这样很容易造成交叉污染和混乱并导致医疗事故,为此我们提出了一种单元组合吊塔来解决上述问题。

实用新型内容

[0004] 本实用新型的目的在于提供一种单元组合吊塔,以解决上述背景技术中提出的现有的ICU吊塔上的输液架连接在干段、湿段支架上,移动时由于体积大受病床空间影响其活动受到限制,给临床带来极不便利,并且不具有分开存放药品和患者用品以及治疗用品用具的专置区,临床常用的药品、用品用具及患者用品普遍都是随意凌乱放置在干、湿段简易设备台板上,这样很容易造成交叉污染和混乱并导致医疗事故的问题。

[0005] 为实现上述目的,本实用新型提供如下技术方案:一种单元组合吊塔,包括用于固定在房间顶部的顶板;

[0006] 连接杆,所述连接杆设置有两组,两组所述连接杆固定安装在顶板的左右两上;

[0007] 干段放置架,所述干段放置架固定安装在顶板左端的连接杆上;

[0008] 湿段放置架,所述湿段放置架固定安装在顶板右端的连接杆上;

[0009] 输液组件,所述输液组件设置有两组,两组所述输液组件分别安装在干段放置架和湿段放置架相对的一端内,所述输液组件在干段放置架和湿段放置架活动时可进行收取;

[0010] 收纳组件,所述收纳组件设置在湿段放置架的下端上,所述收纳组件用于对不同医疗用品进行单独收纳存放。

[0011] 优选的,两组所述输液组件包括两组第一滑槽,两组所述第一滑槽开设在干段放置架和湿段放置架内,两组所述第一滑槽内均活动插设有插杆,两组所述插杆上均活动安装有输液架,所述输液架贴合在干段放置架和湿段放置架相对的一侧内。

[0012] 优选的,两组所述插杆插设在第一滑槽内的一端内上下对称开设有活动槽,两组

所述活动槽内安装有弹簧,两组所述活动槽的开口处活动安装有限位块,所述第一滑槽的左右两端内均开设有限位槽,所述限位块插设在限位槽内。

[0013] 优选的,所述收纳组件包括收纳柜,所述收纳柜固定安装在湿段放置架的下端上,所述收纳柜内左右对称均开设有两组第二滑槽,四组所述第二滑槽内滑动安装有滑块,四组所述滑块之间固定安装有两组抽屉,两组所述抽屉上均开设有两组凹槽,两组所述抽屉上均铰接安装有盖板,所述盖板贴合在抽屉的上端开口,两组所述抽屉的前端上均固定安装有把手。

[0014] 优选的,所述限位块插设在限位槽内的一端和限位槽内壁均为半圆形,所述限位块与限位槽内壁相适配。

[0015] 优选的,四组所述滑块的后端均为T形,四组所述第二滑槽的前端开口小于后端内壁。

[0016] 与现有技术相比,本实用新型的有益效果是:本实用新型移动干段放置架或者湿段放置架时,将输液架通过两组插杆向第一滑槽内滑动,使得移动干段放置架或者湿段放置架时,输液架不会过于突出导致与病床碰撞,提高对输液架的收取便捷度,并且将抽屉从收纳柜内抽出,将抽屉上盖板打开,从而将医疗用品放置在抽屉内,从而对医疗进行收纳,避免不同的医疗用品交叉污染,提高对医疗用品的放置整洁度。

附图说明:

[0017] 为了更清楚地说明本实用新型实施例或现有技术中的技术方案,下面将对实施例或现有技术描述中所需要使用的附图作简单地介绍,显而易见地,下面描述中的附图仅仅是本实用新型的一些实施例,对于本领域普通技术人员来讲,在不付出创造性劳动的前提下,还可以根据这些附图获得其他的附图。

[0018] 图1为本实用新型的结构正视示意图;

[0019] 图2为本实用新型的结构正后视剖面示意图;

[0020] 图3为本实用新型中收纳柜的结构俯视剖面示意图;

[0021] 图4为本实用新型图2中A的局部放大示意图;

[0022] 图5为本实用新型图3中B的局部放大示意图。

[0023] 图中:1、顶板;2、连接杆;3、干段放置架;4、湿段放置架;5、第一滑槽;6、插杆;7、输液架;8、活动槽;9、弹簧;10、限位块;11、限位槽;12、收纳柜;13、第二滑槽;14、滑块;15、抽屉;16、凹槽;17、盖板;18、把手。

具体实施方式:

[0024] 下面将结合本实用新型实施例中的附图,对本实用新型实施例中的技术方案进行清楚、完整地描述,显然,所描述的实施例仅仅是本实用新型一部分实施例,而不是全部的实施例。基于本实用新型中的实施例,本领域普通技术人员在没有做出创造性劳动前提下所获得的所有其他实施例,都属于本实用新型保护的范围。

[0025] 请参阅图1-5,本实用新型提供的一种实施例:一种单元组合吊塔,包括用于固定在房间顶部的顶板1;

[0026] 连接杆2,连接杆2设置有两组,两组连接杆2固定安装在顶板1的左右两上;

[0027] 干段放置架3,干段放置架3固定安装在顶板1左端的连接杆2上;

[0028] 湿段放置架4,湿段放置架4固定安装在顶板1右端的连接杆2上;

[0029] 输液组件,输液组件设置有两组,两组输液组件分别安装在干段放置架3和湿段放置架4相对的一端内,输液组件在干段放置架3和湿段放置架4活动时可进行收取;

[0030] 收纳组件,收纳组件设置在湿段放置架4的下端上,收纳组件用于对不同医疗用品进行单独收纳存放,本装置通过将输液组件活动安装在干段放置架3和湿段放置架4内,使得对干段放置架3或者湿段放置架4移动或者转动时,通过将输液组件活动推进干段放置架3或者湿段放置架4内,从而便于将干段放置架3和湿段放置架4转动或者移动,降低输液组件与病床碰撞,并且通过收纳组件对不同的医疗用品收纳存放,降低不同医疗用品交叉污染的可能性;

[0031] 进一步的,两组输液组件包括两组第一滑槽5,两组第一滑槽5开设在干段放置架3和湿段放置架4内,两组第一滑槽5内均活动插设有插杆 6,两组插杆6上均活动安装有输液架 7,输液架7贴合在干段放置架3和湿段放置架4相对的一侧内,该结构将输液架7通过两组插杆6在第一滑槽5内滑动,从而对输液架7进行收取或者展开。

[0032] 进一步的,两组插杆6插设在第一滑槽5内的一端内上下对称开设有活动槽 8,两组活动槽8内安装有弹簧 9,两组活动槽8的开口处活动安装有限位块10,第一滑槽5的左右两端内均开设有限位槽11,限位块10插设在限位槽11内,该结构通过活动槽8内带动限位块10插设在限位槽11内,从而对插杆6在第一滑槽5内滑动时进行固定。

[0033] 进一步的,收纳组件包括收纳柜12,收纳柜12固定安装在湿段放置架4的下端上,收纳柜12内左右对称均开设有两组第二滑槽13,四组第二滑槽13内滑动安装有滑块14,四组滑块14之间固定安装有两组抽屉 15,两组抽屉15上均开设有两组凹槽 16,两组抽屉15上均铰接安装有盖板17,盖板17贴合在抽屉15的上端开口,两组抽屉15的前端上均固定安装有把手18,该结构将收纳柜12内的抽屉15通过滑块14在第二滑槽13内滑动抽出,然后将抽屉15上的盖板17翻转打开,从而将不同的医疗用品放置进抽屉15内,便于进行分别收纳存放。

[0034] 进一步的,限位块10插设在限位槽11内的一端和限位槽11内壁均为半圆形,限位块10与限位槽11内壁相适配,该结构根据限位块10和限位槽11内壁形状,使得限位块10受到挤压即可将限位槽11内脱离,便于对插杆6在第一滑槽5内滑动。

[0035] 进一步的,四组滑块14的后端均为T形,四组第二滑槽13的前端开口小于后端内壁,该结构根据滑块14和第二滑槽13内壁形状大小,使得抽屉15通过滑块14在第二滑槽13内滑动抽出时,不会完全拉出。

[0036] 工作原理:对干段放置架3或者湿段放置架4转动移动时,如图2和图4所示,先将输液架7通过插杆6向第一滑槽5内滑动,插杆6向第一滑槽5内滑动时,插设在限位槽11内的限位块10端头受到挤压向活动槽8内滑动,限位块10向活动槽8内滑动时对活动槽8内的弹簧9进行挤压,将插杆6完全滑入第一滑槽5内之后,活动槽8内的限位块10在弹簧9的复弹力作用下弹出插设在限位槽11内,从而将插杆6固定在第一滑槽5内,输液架7贴合在干段放置架3或者湿段放置架4相对的一侧内,即可对干段放置架3或者湿段放置架4进行移动旋转,对不同的医疗用品进行收纳放置时,如图3和图5所示,拉动把手18带动抽屉15从收纳柜12内抽出,抽屉15抽出时带动滑块14在第二滑槽13内滑动,将抽屉15完全抽出之后,将抽屉15上

的盖板17从凹槽16上翻转打开,然后将不同的医疗用品分别放置在抽屉15内,然后将盖板17翻转闭合,再将抽屉15插设在收纳柜12内,避免不同的医疗用品交叉感染,以上为本实用新型的全部工作原理。

[0037] 对于本领域技术人员而言,显然本实用新型不限于上述示范性实施例的细节,而且在不背离本实用新型的精神或基本特征的情况下,能够以其他的具体形式实现本实用新型。因此,无论从哪一点来看,均应将实施例看作是示范性的,而且是非限制性的,本实用新型的范围由所附权利要求而不是上述说明限定,因此旨在将落在权利要求的等同要件的含义和范围内的所有变化囊括在本实用新型内。不应将权利要求中的任何附图标记视为限制所涉及的权利要求。

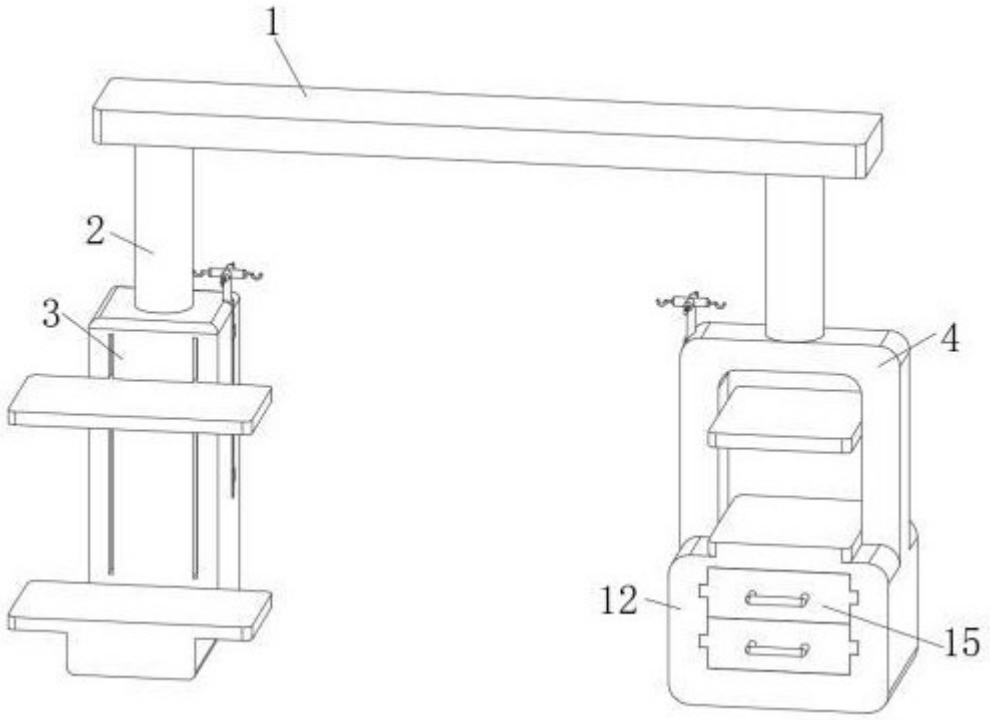

图 1

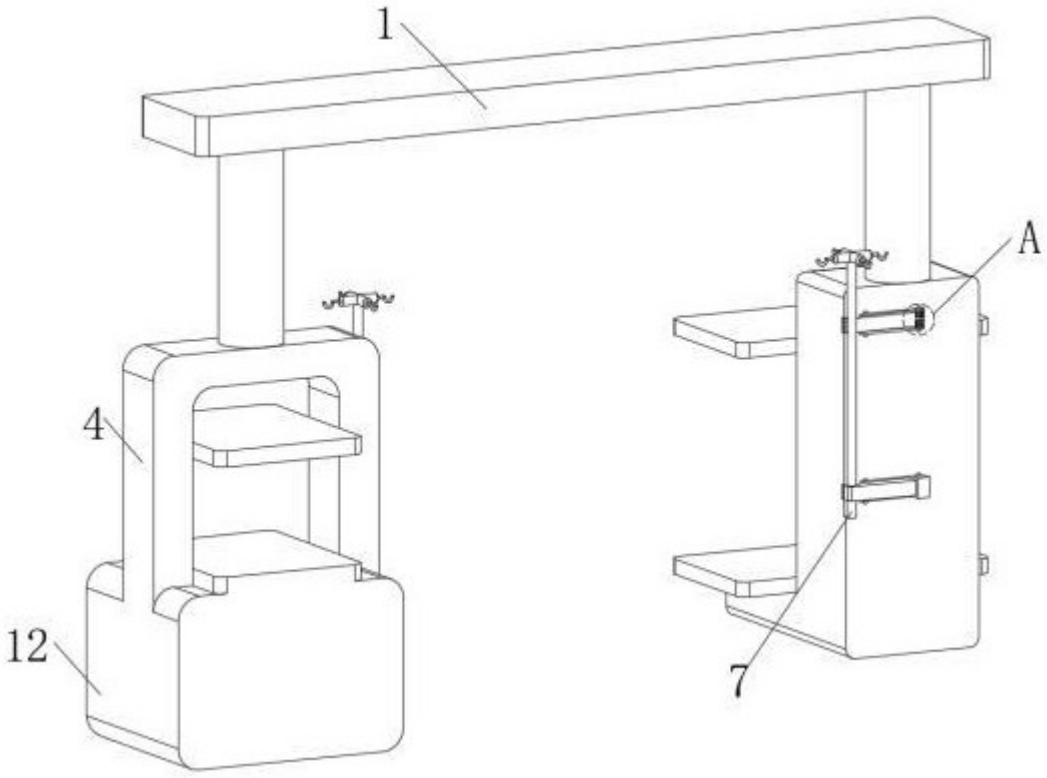

图 2

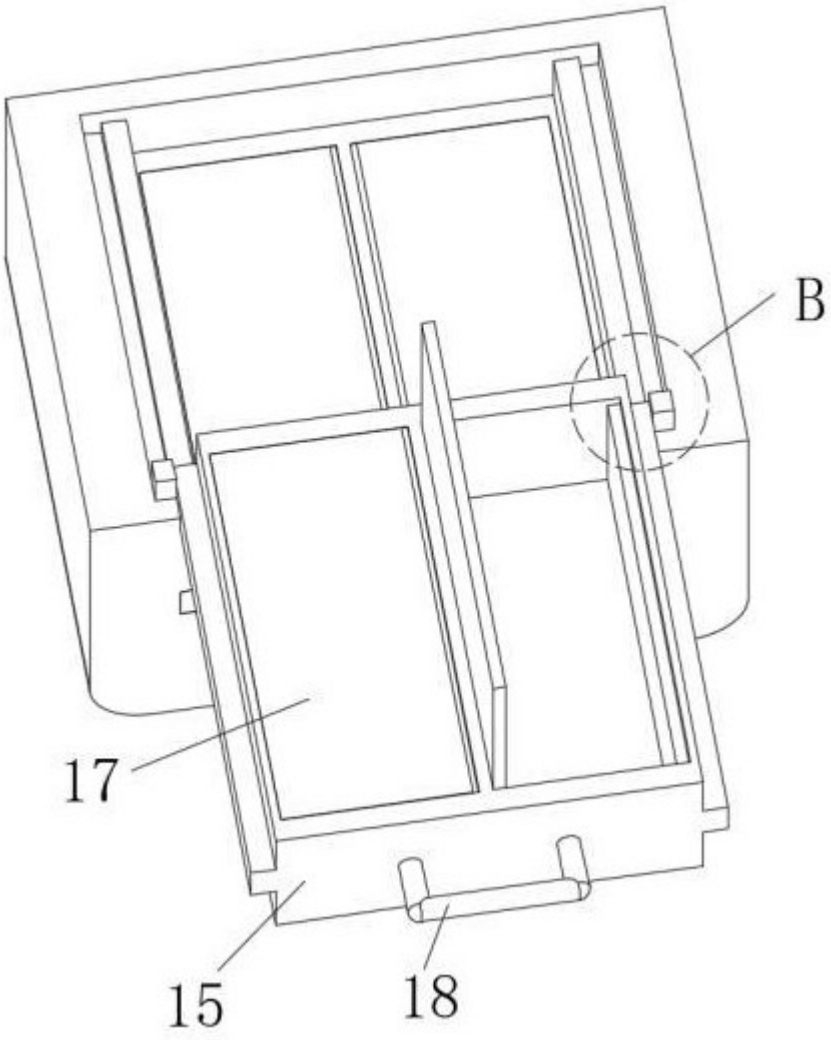

图 3

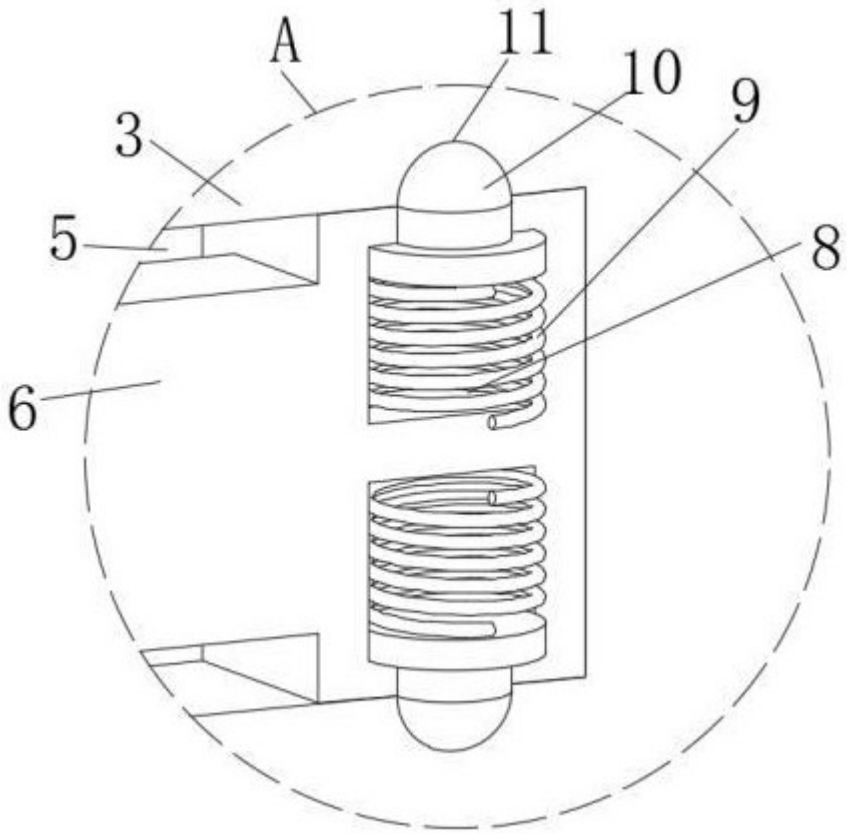

图 4

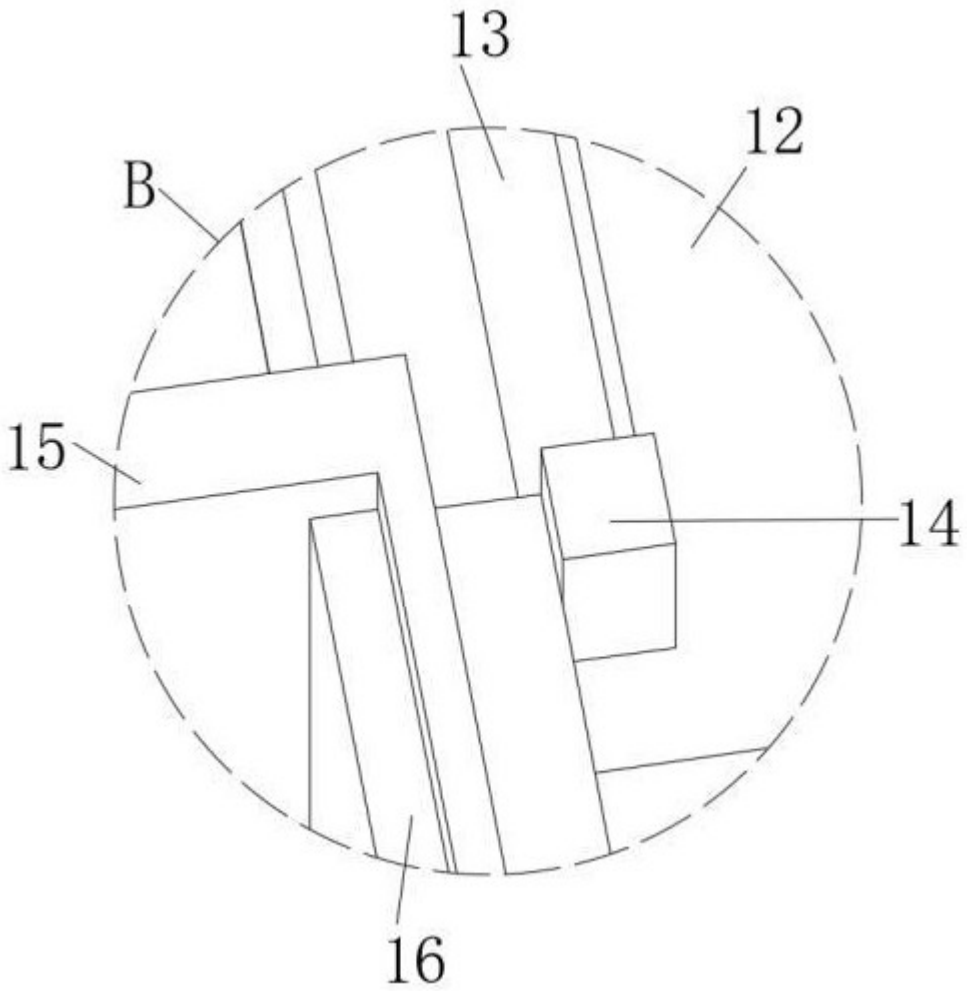

图 5