(19) RÉPUBLIQUE FRANÇAISE

INSTITUT NATIONAL
DE LA PROPRIÉTÉ INDUSTRIELLE

PARIS

(11) N° de publication : **2 642 949**
(à n'utiliser que pour les commandes de reproduction)

(21) N° d'enregistrement national : **89 02058**

(51) Int Cl[5] : A 47 F 5/025.

(12) DEMANDE DE BREVET D'INVENTION A1

(22) Date de dépôt : 14 février 1989.

(30) Priorité :

(43) Date de la mise à disposition du public de la demande : BOPI « Brevets » n° 33 du 17 août 1990.

(60) Références à d'autres documents nationaux apparentés :

(71) Demandeur(s) : *ETUDES ET CONSTRUCTIONS MECANIQUES DE GUERANDE, Société anonyme.* — FR.

(72) Inventeur(s) : Christian Denigot.

(73) Titulaire(s) :

(74) Mandataire(s) : Cabinet Harlé et Phélip.

(54) Installation pour présentation attrayante d'objets de toute nature, sur un plateau.

(57) L'installation pour la présentation d'objets de toute nature, comprend un plateau incliné 6 et une structure de soutien et de guidage de ce plateau, animée d'un mouvement de rotation.

Cette structure comprend un pivot central 5 à partir duquel partent des bras 7, 8, 9 et 9' rayonnants, disposés en croix et qui comportent des roulettes mobiles sur un chemin de roulement 3. Le plateau 6 est posé sur ces roulettes et entraîné par elles. Il est guidé sur le pivot central vertical 5 au moyen d'une rotule 20.

La particularité de cette installation est de permettre une présentation tridimensionnelle de l'objet, particulièrement attrayante avec une possibilité d'incorporation publicitaire sur la structure support, par un bandeau périphérique 17 et sur le plateau par un bandeau périphérique 27. Ces deux bandeaux tournent à des vitesses différentes; la vitesse du bandeau 27 étant le double de celle du bandeau 17.

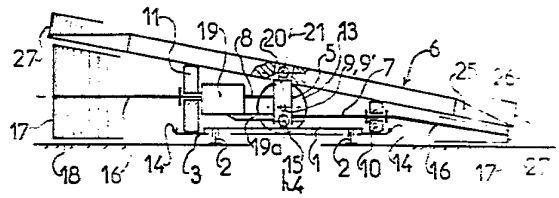

FR 2 642 949 - A1

Vente des fascicules à l'IMPRIMERIE NATIONALE, 27, rue de la Convention — 75732 PARIS CEDEX 15

La présente invention concerne une installation pour la présentation attrayante d'objets de toute nature posés sur un plateau, dans le but de leur donner une communication mobile.

La présentation publique de voitures par exemple peut s'effectuer sur un plateau tournant pour dévoiler tous les aspects de l'objet à la clientèle.

La présente invention propose une installation qui permet une présentation non seulement plus attrayante mais qui dévoile beaucoup plus largement, tous les aspects de l'objet installé sur le plateau, qu'il s'agisse d'une voiture ou de tout autre objet, même de taille beaucoup plus réduite sur une installation qui lui est adaptée.

L'installation selon l'invention comprend un plateau de présentation incliné par rapport à l'horizontale et une structure de soutien et de guidage dudit plateau, animée d'un mouvement de rotation.

Sur ce plateau on peut accrocher une ou plusieurs publicités animées par la rotation elle-même du plateau. Un éclairage et une animation parlante peuvent y être ajoutés.

Selon une disposition préférentielle de l'invention, l'axe de rotation de la structure de guidage est distinct de l'axe central et perpendiculaire du plateau. Cette disposition procure un effet de vague par une oscillation du plateau d'exposition permettant une présentation tridimensionnelle de l'objet exposé.

Selon une autre disposition préférentielle de l'invention, l'installation comprend des moyens d'entraînement en rotation du plateau, qui sont disposés sur la structure de guidage de ce dernier. La vitesse de déplacement de la structure de guidage est ainsi différente de celle du plateau. On peut par exemple avoir un cycle complet tous les deux tours de plateau.

Toujours selon l'invention, les moyens d'entraînement sont constitués de roulettes soutenant d'une part, la structure de soutien et de guidage du plateau et, d'autre part, ledit plateau animé d'un mouvement de rotation dont la fréquence est le double de celle de la structure qui

le supporte ou toute combinaison multiple par superposition de un ou plusieurs mécanismes ; lesdites roulettes sont réparties sous le plateau et ont un diamètre adapté de façon à soutenir ce dernier selon un plan incliné.

Toujours selon l'invention, les moyens d'entraînement du plateau, servant en même temps de soutènement à ce dernier et à la structure support, sont constitués de quatre bras rayonnants, disposés selon deux branches en croix, comportant chacun une roulette, deux roulettes étant alignées sur une même branche avec un même diamètre et deux autres roulettes sur la branche perpendiculaire, ayant des diamètres différents adaptés à l'inclinaison voulue pour le plateau.

D'autres dispositions particulières, apparaîtront à la lecture de la description suivante illustrée par les dessins annexés, donnés à titre indicatif, et dans lesquels :

- la figure 1 est une élévation en coupe centrale de l'installation selon l'invention ;
- la figure 2 est une vue de dessus partielle du plateau, montrant la partie centrale du support.

L'installation comporte un châssis 1 disposé dans la partie centrale. Ce châssis peut comporter des pieds 2 permettant un réglage de son assiette ; il peut également comporter des moyens complémentaires non représentés qui permettent son déplacement, comme des roues amovibles, barres d'attelage et autres.

Ce châssis 1 soutient un chemin de roulement annulaire 3 centré sur l'axe principal vertical 4 de l'installation. Sur cet axe principal 4, on trouve un pivot central 5, vertical, servant de point de départ à la structure qui sert de guidage et de support, et dans le cas représenté, d'entraînement au plateau circulaire 6.

Cette structure support est donc constituée, à partir du pivot central 5 de bras rayonnants 7, 8, 9 et 9' aux extrémités desquels on trouve des roulettes 10, 11, 12 et 13. On remarque, figure 2, que les bras rayonnants 9 et 9' forment une branche qui s'étend entre les deux roulettes 12 et 13 et que ces roulettes, situées sur l'anneau circulaire

3, ont un même diamètre. Les bras 7 et 8 sont alignés, perpendiculaires à la branche 9, 9', l'ensemble formant ainsi une croix ; les bras 7 et 8 comportent respectivement, à leurs extrémités, une roulette 10 et une roulette 11 disposées sur l'anneau 3. Les roulettes 10 et 11 ont un diamètre différent ; la roulette 10, dans l'exemple représenté, a un diamètre inférieur à celui des roulettes 12 et 13 alors que la roulette 11 a un diamètre supérieur à ces dernières. Dans l'exemple représenté, où les quatre roulettes tournent sur une même circonférence, la somme des diamètres des roulettes opposées 12 et 13 d'un côté, 10 et 11 de l'autre, est égale. Le diamètre des roulettes 10 et 11 détermine l'inclinaison du plateau 6, par rapport à la surface de roulement 14 des roulettes, laquelle surface est horizontale de préférence.

Le pivot central 5 est guidé sur le châssis 1 au moyen par exemple d'une rotule 15. Il est soutenu verticalement par les bras radiaux 7, 8, 9 et 9' aux extrémités desquels sont situées les roulettes 10, 11, 12 et 13.

On remarque que le bras 8 comporte une extension horizontale 16 au-delà de la roulette 11, ainsi que les branches 9 et 9', de part et d'autre des roulettes 12 et 13. Une extension peut également être prévue au-delà de la roulette 10. Ces extensions 16 soutiennent un bandeau circulaire 17 qui peut servir de support publicitaire. Ce bandeau 17 a une forme de tronc de cylindre, centré sur l'axe principal 4, il s'interpose entre le sol 18, si l'installation est posée au sol, et le plateau 6.

On remarque encore, figure 1, la présence d'un dispositif d'entraînement 19, du genre moto-réducteur, qui entraîne la roulette 11, directement. Ce moto-réducteur 19 est solidaire du bras 8 ou du pivot central 5 par un support 19a. La roulette 11, en contact d'une part avec la surface de roulement 14 et d'autre part le plateau 6, assure ainsi l'entraînement de la structure de soutien du plateau 6 et dudit plateau lui-même. La vitesse de déplacement du plateau 6 est ainsi double de celle de sa structure de guidage, et on

aura un cycle complet tous les deux tours de plateau. On peut prévoir d'autres moyens d'entraînement, comme un moto-réducteur solidaire du châssis 1 qui agirait par courroie ou autre sur le pivot central 5.

Le plateau circulaire 6 est posé sur la structure constituée du pivot 5 et des roulettes 10 à 13 et guidé par cette structure. Ce plateau 6 est guidé sur le pivot 5 au moyen d'une articulation à rotule 20 ; l'axe central et perpendiculaire 21, du plateau est sécant avec l'axe principal 4 de la structure au centre de la rotule 20.

Le fait que ces axes 4 et 21 soient distincts permet à l'installation de procurer, pour un observateur fixe un effet de vague par une oscillation du plateau incliné 6. Cet effet de vague permet une présentation attrayante et dans trois dimensions des objets posés sur le plateau.

Le plateau 6 comporte un panneau inférieur 22 en contact avec les roulettes 10 à 13. Ce panneau inférieur 22 constitue la partie centrale du plateau 6, laquelle partie centrale, figure 2, a une forme sensiblement rectangulaire. Le plateau 6 a une épaisseur appropriée pour intégrer son articulation à rotule 20. Les grands côtés de sa partie centrale rectangulaire 22 comportent des charnières 23 qui soutiennent des segments circulaires 24, lesquels segments sont articulés autour de la charnière 23, pour pouvoir être rabattus sur la partie centrale 22 du plateau 6. Cette disposition permet, pour une installation de présentation de voiture, par exemple, de réduire cette installation dans des dimensions compatibles avec son transport sur route en particulier. Les petits côtés de la partie centrale 22 du plateau reçoivent des segments circulaires 25, de préférence démontables, qui permettent en particulier, de compléter les segments 24 et former ainsi un plateau circulaire.

On remarque, figure 1, que les segments 25 ont une section triangulaire qui permet, à leur extrémité inférieure 26 d'être située, dans la partie basse du plateau 6 à un niveau près du sol pour faciliter l'accès au plateau au véhicule à présenter.

On peut encore remarquer, sur la figure 1, un

bandeau 27 disposé à la périphérie du plateau 6, lequel bandeau peut lui aussi servir de support publicitaire. Ce bandeau peut notamment être amovible dans sa portion qui correspond aux segments 25, pour le passage et la mise en place d'un véhicule comme indiqué précédemment.

On peut noter que le plateau 6 peut être animé en motorisant une ou plusieurs roues, en faisant tourner l'axe central, en faisant tourner la partie où reposent les roues, en faisant tourner le plateau lui-même ou encore une des jupes ou segments 24, 25.

Une telle installation convient parfaitement pour la présentation tridimensionnelle d'un véhicule ; elle convient également pour la présentation de tout autre objet de dimensions plus réduites comme par exemple un bijou, des objets de bricolage, jardin, prêt à porter, motos, cycles, bateaux, véhicules lourds ou autres objets du commerce non industriels. Elle convient d'une manière générale à tout objet devant être mis en valeur avec une présentation originale à la clientèle.

Les signes de référence insérés après les caractéristiques techniques mentionnées dans les revendications ont pour seul but de faciliter la compréhension de ces dernières et n'en limitent aucunement la portée.

- REVENDICATIONS -

1.- Installation pour présentation attrayante d'objets de toute nature, posés sur un plateau, caractérisée en ce qu'elle comprend un plateau (6) incliné et une structure de soutien et de guidage dudit plateau, animée d'un mouvement de rotation.

2.- Installation selon la revendication 1, caractérisée en ce que l'axe de rotation (4) de la structure de guidage est distinct de l'axe central et perpendiculaire (21) du plateau (6), cette disposition procurant un effet de vague par une oscillation dudit plateau.

3.- Installation selon l'une quelconque des revendications 1 ou 2, caractérisée en ce qu'elle comprend des moyens d'entraînement en rotation du plateau (6), disposés sur la structure de soutien et de guidage.

4.- Installation selon la revendication 3, caractérisée en ce que les moyens d'entraînement en rotation du plateau (6), sont constitués de roulettes (10 à 13), soutenant d'une part, la structure elle-même et, d'autre part, le plateau tournant (6), lesquelles roulettes (10 à 13) sont réparties sous ledit plateau (6) et ont un diamètre adapté pour le soutenir selon l'inclinaison voulue.

5.- Installation selon la revendication 4, caractérisée en ce que les moyens d'entraînement du plateau (6), servant en même temps de soutènement à ce dernier et à la structure support, sont constitués de quatre bras rayonnants (7, 8, 9 et 9'), disposés selon deux branches en croix, comportant chacun une roulette, deux roulettes (12 et 13) étant alignées sur une même branche (9, 9') ont un même diamètre et deux autres roulettes (10 et 11) alignées sur une même branche (7, 8), perpendiculaire à la précédente, lesquelles roulettes (10 et 11) ayant des diamètres différents pour donner l'inclinaison voulue audit plateau (6).

6.- Installation selon l'une quelconque des revendications 1 à 5, caractérisée en ce qu'elle comporte des moyens de guidage du plateau (6), sur la structure support, constitués d'une rotule (20) centrée sur l'axe principal (4)

de l'installation au point de concours avec l'axe (21) dudit plateau (6).

7.- Installation selon l'une quelconque des revendicatioons 1 à 6, caractérisée en ce qu'elle comporte, solidaire de la structure support, un bandeau périphérique pouvant recevoir toute forme de publicité.

8.- Installation selon l'une quelconque des revendications 1 à 7, caractérisée en ce qu'elle comporte des moyens d'entraînement en rotation de la structure support du plateau (6) constitués d'un moto-réducteur (19).

9.- Installation selon la revendication 8, caractérisée en ce qu'elle comporte un moto-réducteur solidaire d'un bras (8) support de roulettes, lequel moto-réducteur agit directement sur la roulette (11) disposée en bout dudit bras (8).

10.- Installation selon l'une quelconque des revendications 1 à 9, caractérisée en ce qu'elle comporte un plateau destiné à la présentation de véhicules, lequel plateau (6) comporte des charnières (23) disposées de part et d'autre de la partie centrale (22) dudit plateau, pour permettre un repli des segments circulaires (24) constituant ledit plateau afin d'adapter les dimensions de l'installation au gabarit routier en vue de son transport.

11.- Installation selon la revendication 10, caractérisée en ce que le plateau comporte des segments complémentaires (25) amovibles, un bandeau circulaire (27) disposé tout autour du plateau (6), et éventuellement, un éclairage et une sonorisation.

Planche unique

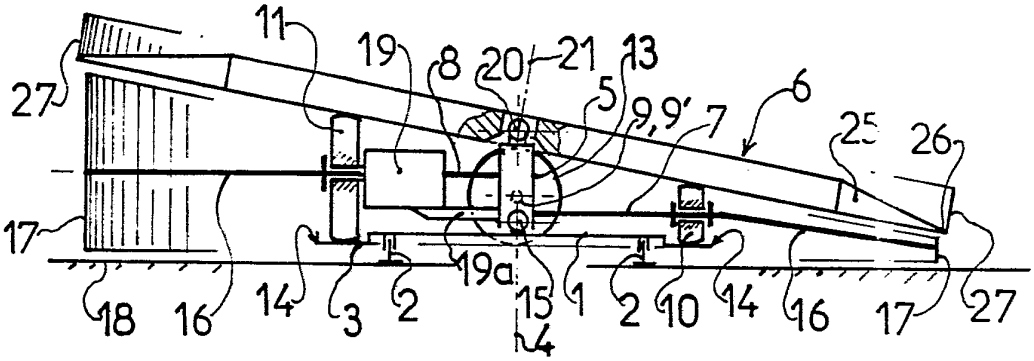

-fig.1-

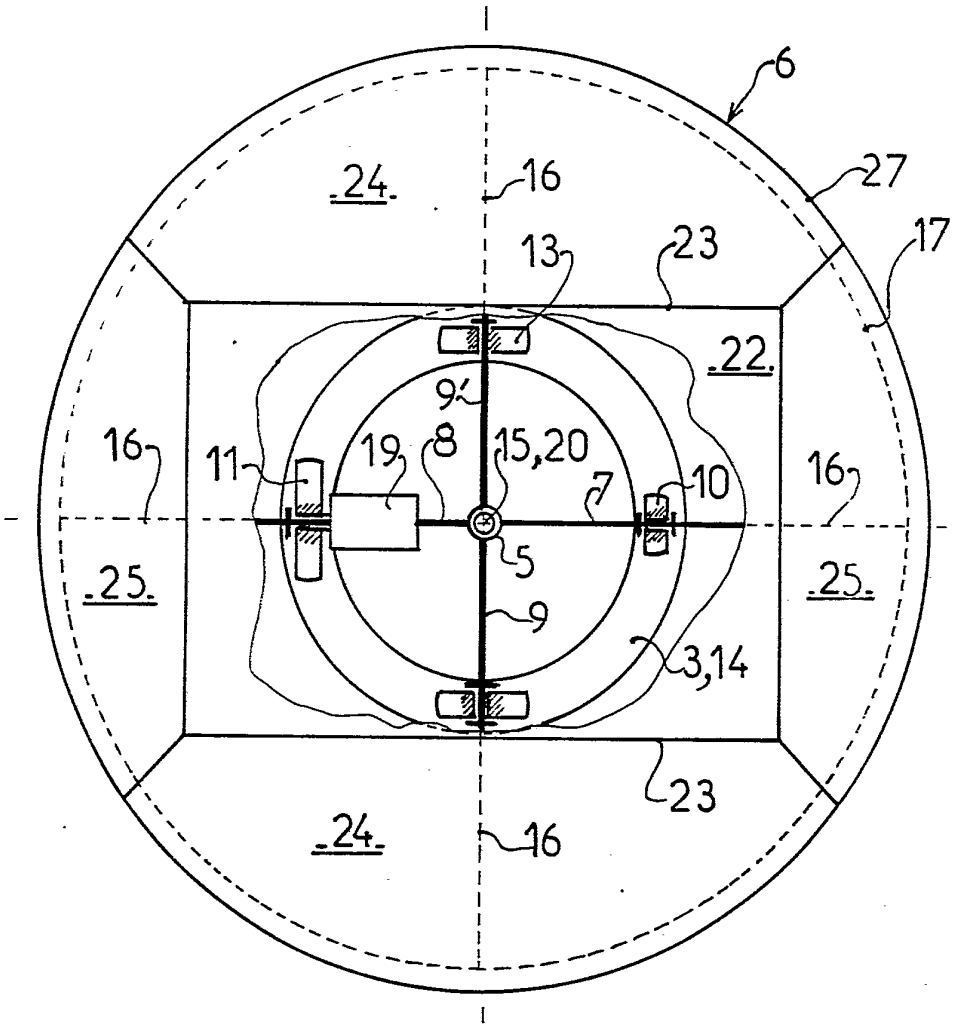

-fig. 2-