(19)国家知识产权局

(12)实用新型专利

(10)授权公告号 CN 216786651 U
(45)授权公告日 2022.06.21

(21)申请号 202220295436.8

(22)申请日 2022.02.14

(73)专利权人 杭州莫妮卡服饰有限公司
地址 310000 浙江省杭州市萧山区所前镇金临湖村(原里士湖村)

(72)发明人 肖安飞

(74)专利代理机构 北京同辉知识产权代理事务所(普通合伙) 11357
专利代理师 饶富春

(51)Int.Cl.
D06G 1/00(2006.01)

权利要求书1页 说明书3页 附图4页

(54)实用新型名称

一种面料加工用表面清洁装置

(57)摘要

本实用新型公开了一种面料加工用表面清洁装置，涉及面料加工除尘技术领域，包括两个支撑板，两个所述支撑板相互靠近的一侧面之间固定安装有连接架。该面料加工用表面清洁装置，通过输送辊轴更好的对面料本体进行引导输送，在输送过程中，通过下方的粘毛辊与面料本体的表面进行接触，从而粘毛辊对面料本体的碎屑进行粘附，从而更好的对面料本体表面吸尘后进行粘附清理，提高了面料本体输送过程中的清洁效果，通过拔出插杆，并一百八十度旋转定位板，并且上方新的粘毛辊旋转至下方进行使用，并将上方粘毛辊左右两侧的螺杆旋出，将上方使用过的粘毛辊取下，并对新的粘毛辊进行安装，提高了该装置的清洁效果和对粘毛辊的维护更换。

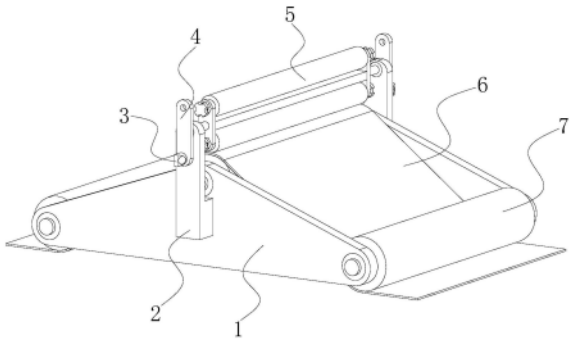

CN 216786651 U

1.一种面料加工用表面清洁装置,包括两个支撑板(1),其特征在于:两个所述支撑板(1)相互靠近的一侧面之间固定安装有连接架(9);

两个所述支撑板(1)之间放置有三个输送辊轴(7),每个所述支撑板(1)的外表面均镶嵌有三个轴承一(8),每个所述输送辊轴(7)的前后两端均固定安装有连接柱(10),且每组连接柱(10)分别与每组轴承一(8)的内圈固定连接,两个所述支撑板(1)相互远离的一侧面均固定安装有支撑架(2),每个所述支撑架(2)的顶端均镶嵌有轴承二(13),两个所述支撑架(2)之间放置有两个侧板(11),且两个侧板(11)相互靠近的一侧面之间固定安装有连接板(17),两个所述侧板(11)相互远离的一侧面均固定安装有固定柱(15),两个所述固定柱(15)的外端分别贯穿两个轴承二(13)并延伸至支撑架(2)的外侧,且固定柱(15)的外表面与轴承二(13)的内圈固定连接;

每个所述侧板(11)的上下两端均镶嵌有螺母(16),两个所述侧板(11)之间放置有两个粘毛辊(5),每个所述侧板(11)的外侧均放置有螺杆(19),每个所述粘毛辊(5)的前后两端均开设有插孔(18),两组所述螺杆(19)的螺纹端分别贯穿两组螺母(16)并延伸至插孔(18)的内部,且螺杆(19)的外表面与螺母(16)的内圈螺纹连接,两个所述固定柱(15)相互远离的一端均固定安装有定位板(4),每个所述定位板(4)外表面的下部均开设有定位孔一(14),每个所述支撑架(2)外侧面的上部均开设有定位孔二(12),每个所述定位板(4)的外侧均放置有插杆(3),且两个插杆(3)的插接端分别贯穿定位孔一(14)并延伸至定位孔二(12)的内部。

2.根据权利要求1所述的一种面料加工用表面清洁装置,其特征在于:两个所述输送辊轴(7)之间放置有面料本体(6),且面料本体(6)分别绕在每个输送辊轴(7)的外表面。

3.根据权利要求1所述的一种面料加工用表面清洁装置,其特征在于:所述螺杆(19)螺纹端的直径值等于插孔(18)的直径值。

4.根据权利要求1所述的一种面料加工用表面清洁装置,其特征在于:所述粘毛辊(5)的外表面与侧板(11)和连接板(17)的外表面之间留有间隙。

5.根据权利要求1所述的一种面料加工用表面清洁装置,其特征在于:所述插杆(3)插接端的直径值等于定位孔一(14)和定位孔二(12)的直径值。

一种面料加工用表面清洁装置

技术领域

[0001] 本实用新型涉及面料加工除尘技术领域，具体为一种面料加工用表面清洁装置。

背景技术

[0002] 纺织原意是取自纺纱与织布的总称，但是随着纺织知识体系和学科体系的不断发展和完善，特别是非织造纺织材料和三维复合编织等技术产生后，已经不仅是传统的手工纺纱和织布，也包括无纺布技术，现代三维编织技术，现代静电纳米成网技术等生产的服装用、产业用、装饰用纺织品；所以，现代纺织是指一种纤维或纤维集合体的多尺度结构加工技术，在面料加工过程中，难免会产生一些灰尘碎屑存在于面料上，如果不对其进行清理，影响面料后续的使用以及加工，在对面料表面清洁时，通常是采用吸尘装置来对输送中的面料进行吸尘处理，但是在吸尘后，卡在面料丝线之间的碎屑就很难吸收出去，影响到面料清洁的效果，因此在对面料吸尘后还需将卡入面料内的碎屑进行处理，常用到粘毛辊来对面料进行二次粘附，将表面的毛屑清理出，但是在使用中，对粘毛辊进行拆卸更换时，需要停止面料的输送并对粘毛辊进行清理更换，使用维护效果不佳。

实用新型内容

[0003] 本实用新型的目的是提供一种面料加工用表面清洁装置，具备清洁效果好的优点。

[0004] 本实用新型为解决上述技术问题，提供如下技术方案：一种面料加工用表面清洁装置，包括两个支撑板，两个所述支撑板相互靠近的一侧面之间固定安装有连接架。

[0005] 两个所述支撑板之间放置有三个输送辊轴，每个所述支撑板的外表面均镶嵌有三个轴承一，每个所述输送辊轴的前后两端均固定安装有连接柱，且每组连接柱分别与每组轴承一的内圈固定连接，两个所述支撑板相互远离的一侧面均固定安装有支撑架，每个所述支撑架的顶端均镶嵌有轴承二，两个所述支撑架之间放置有两个侧板，且两个侧板相互靠近的一侧面之间固定安装有连接板，两个所述侧板相互远离的一侧面均固定安装有固定柱，两个所述固定柱的外端分别贯穿两个轴承二并延伸至支撑架的外侧，且固定柱的外表面与轴承二的内圈固定连接。

[0006] 每个所述侧板的上下两端均镶嵌有螺母，两个所述侧板之间放置有两个粘毛辊，每个所述侧板的外侧均放置有螺杆，每个所述粘毛辊的前后两端均开设有插孔，两组所述螺杆的螺纹端分别贯穿两组螺母并延伸至插孔的内部，且螺杆的外表面与螺母的内圈螺纹连接，两个所述固定柱相互远离的一端均固定安装有定位板，每个所述定位板外表面的下部均开设有定位孔一，每个所述支撑架外侧面的上部均开设有定位孔二，每个所述定位板的外侧均放置有插杆，且两个插杆的插接端分别贯穿定位孔一并延伸至定位孔二的内部。

[0007] 进一步的，两个所述输送辊轴之间放置有面料本体，且面料本体分别绕在每个输送辊轴的外表面。

[0008] 通过采用上述技术方案，更好的通过输送辊轴对面料本体进行引导输送。

[0009] 进一步的，所述螺杆螺纹端的直径值等于插孔的直径值。

[0010] 通过采用上述技术方案，能够在面料本体输送时，驱使粘毛辊进行稳定的旋转粘附。

[0011] 进一步的，所述粘毛辊的外表面与侧板和连接板的外表面之间留有间隙。

[0012] 通过采用上述技术方案，避免粘毛辊被动旋转粘附时造成卡顿的问题。

[0013] 进一步的，所述插杆插接端的直径值等于定位孔一和定位孔二的直径值。

[0014] 通过采用上述技术方案，更好的对调节后的粘毛辊位置进行稳固。

[0015] 与现有技术相比，该面料加工用表面清洁装置具备如下有益效果：

[0016] 本实用新型通过设置有支撑板和输送辊轴，对面料本体进行输送时，通过输送辊轴更好的对面料本体进行引导输送，在输送过程中，通过下方的粘毛辊与面料本体的表面进行接触，从而粘毛辊对面料本体的碎屑进行粘附，从而更好的对面料本体表面吸尘后进行粘附清理，提高了面料本体输送过程中的清洁效果，在需要对使用一段时间后的粘毛辊维护更换时，通过拔出插杆，并一百八十度旋转定位板，从而使下方的粘毛辊旋转时上方，并且上方新的粘毛辊旋转至下方进行使用，并将上方粘毛辊左右两侧的螺杆旋出，从而将上方使用过的粘毛辊取下，并对新的粘毛辊进行安装，从而更好的在清洁过程中，更好的对粘毛辊进行维护更换，避免在维护更换时，需要停止面料的输送，以防在更换期间存在大面积面料未粘附，提高了该装置的清洁效果和对粘毛辊的维护更换。

附图说明

[0017] 图1为本实用新型结构示意图；

[0018] 图2为本实用新型支撑板结构示意图；

[0019] 图3为本实用新型输送辊轴结构示意图；

[0020] 图4为本实用新型两个支撑架内侧结构示意图；

[0021] 图5为本实用新型支撑架结构示意图；

[0022] 图6为本实用新型侧板外部结构示意图；

[0023] 图7为本实用新型粘毛辊与螺杆爆炸连接图。

[0024] 图中：1-支撑板，2-支撑架，3-插杆，4-定位板，5-粘毛辊，6-面料本体，7-输送辊轴，8-轴承一，9-连接架，10-连接柱，11-侧板，12-定位孔二，13-轴承二，14-定位孔一，15-固定柱，16-螺母，17-连接板，18-插孔，19-螺杆。

具体实施方式

[0025] 下面将结合本实用新型实施例中的附图，对本实用新型实施例中的技术方案进行清楚、完整地描述，显然，所描述的实施例仅仅是本实用新型一部分实施例，而不是全部的实施例。基于本实用新型中的实施例，本领域普通技术人员在没有做出创造性劳动前提下所获得的所有其他实施例，都属于本实用新型保护的范围。

[0026] 请参阅图1-7，本实用新型提供一种技术方案：一种面料加工用表面清洁装置，包括两个支撑板1，两个支撑板1相互靠近的一侧面之间固定安装有连接架9。

[0027] 两个支撑板1之间放置有三个输送辊轴7，每个支撑板1的外表面均镶嵌有三个轴承一8，每个输送辊轴7的前后两端均固定安装有连接柱10，且每组连接柱10分别与每组轴

承一8的内圈固定连接，两个支撑板1相互远离的一侧面均固定安装有支撑架2，每个支撑架2的顶端均镶嵌有轴承二13，两个支撑架2之间放置有两个侧板11，且两个侧板11相互靠近的一侧面之间固定安装有连接板17，两个侧板11相互远离的一侧面均固定安装有固定柱15，两个固定柱15的外端分别贯穿两个轴承二13并延伸至支撑架2的外侧，且固定柱15的外表面与轴承二13的内圈固定连接。

[0028] 每个侧板11的上下两端均镶嵌有螺母16，两个侧板11之间放置有两个粘毛辊5，每个侧板11的外侧均放置有螺杆19，每个粘毛辊5的前后两端均开设有插孔18，两组螺杆19的螺纹端分别贯穿两组螺母16并延伸至插孔18的内部，且螺杆19的外表面与螺母16的内圈螺纹连接，两个固定柱15相互远离的一端均固定安装有定位板4，每个定位板4外表面的下部均开设有定位孔一14，每个支撑架2外侧面的上部均开设有定位孔二12，每个定位板4的外侧均放置有插杆3，且两个插杆3的插接端分别贯穿定位孔一14并延伸至定位孔二12的内部。

[0029] 两个输送辊轴7之间放置有面料本体6，且面料本体6分别绕在每个输送辊轴7的外表面，更好的通过输送辊轴7对面料本体6进行引导输送。

[0030] 螺杆19螺纹端的直径值等于插孔18的直径值，能够在面料本体6输送时，驱使粘毛辊5进行稳定的旋转粘附。

[0031] 粘毛辊5的外表面与侧板11和连接板17的外表面之间留有间隙，避免粘毛辊5被动旋转粘附时造成卡顿的问题。

[0032] 插杆3插接端的直径值等于定位孔一14和定位孔二12的直径值，更好的对调节后的粘毛辊5位置进行稳固。

[0033] 使用时，通过输送辊轴7更好的对面料本体6进行引导输送，在输送过程中，通过下方的粘毛辊5与面料本体6的表面进行接触，从而粘毛辊5对面料本体6的碎屑进行粘附，从而更好的对面料本体6表面吸尘后进行粘附清理，提高了面料本体6输送过程中的清洁效果，在需要对使用一段时间后的粘毛辊5维护更换时，通过拔出插杆3，并一百八十度旋转定位板4，从而使下方的粘毛辊5旋转时上方，并且上方新的粘毛辊5旋转至下方进行使用，并将上方粘毛辊5左右两侧的螺杆19旋出，从而将上方使用过的粘毛辊5取下，并对新的粘毛辊5进行安装，从而更好的在清洁过程中，更好的对粘毛辊5进行维护更换，避免在维护更换时，需要停止面料的输送，以防在更换期间存在大面积面料未粘附，提高了该装置的清洁效果和对粘毛辊5的维护更换。

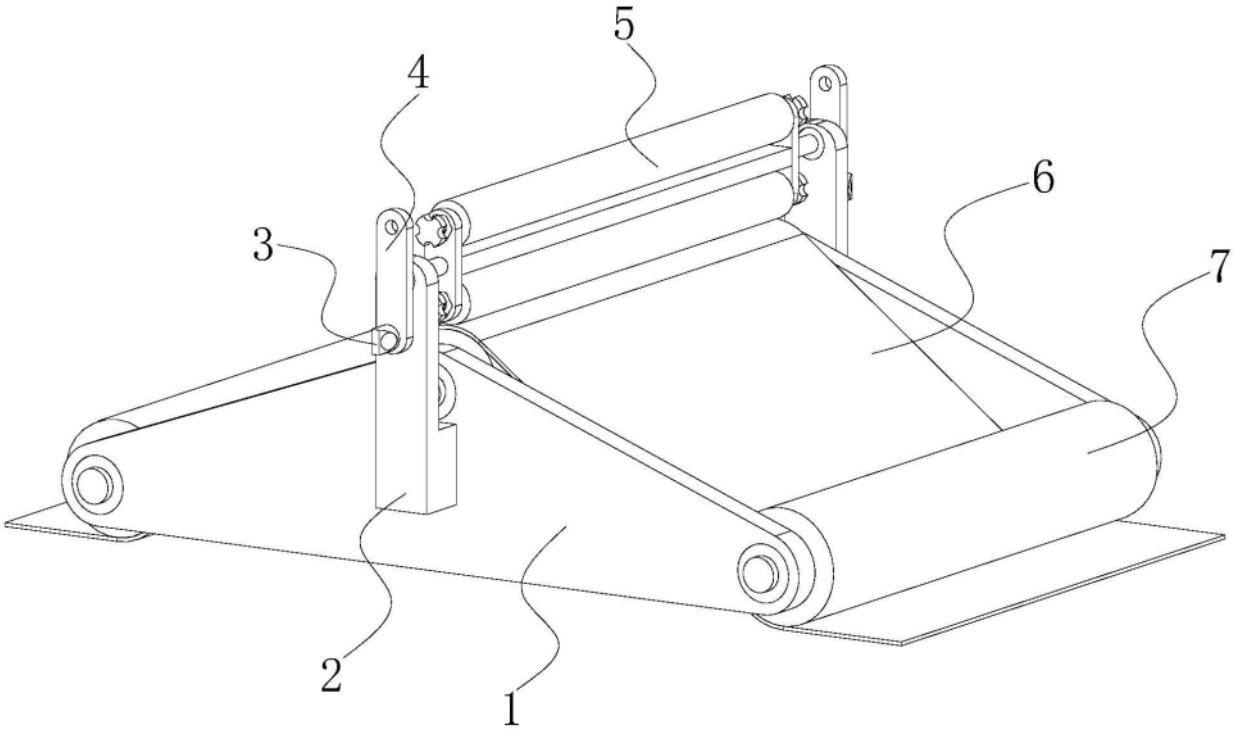

图1

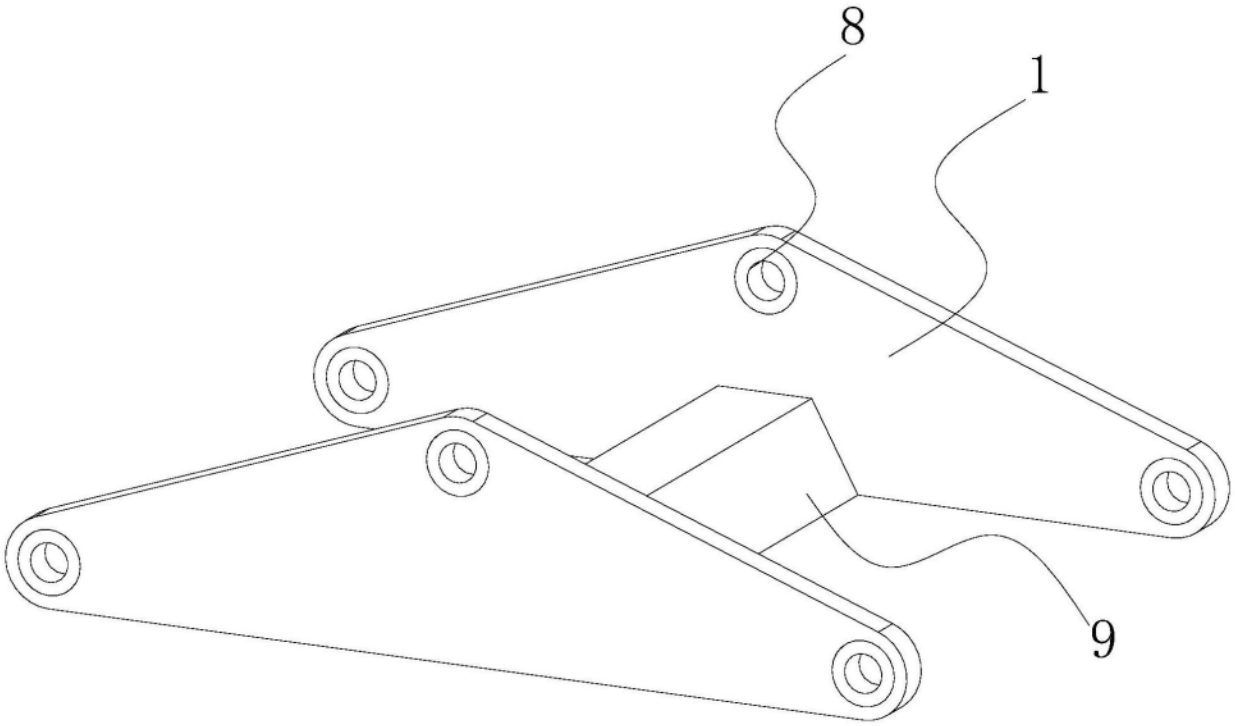

图2

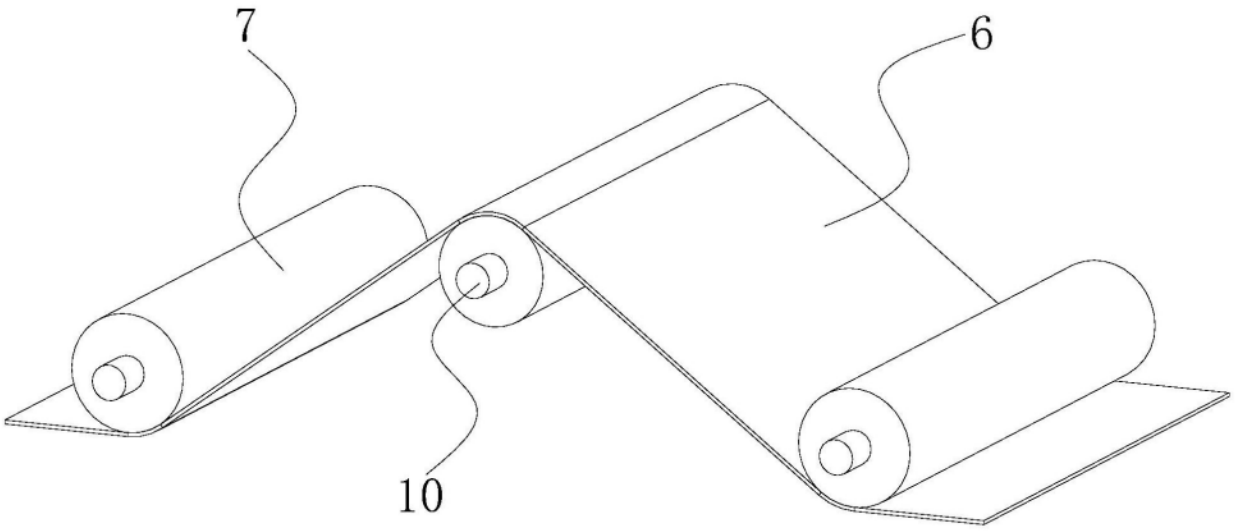

图3

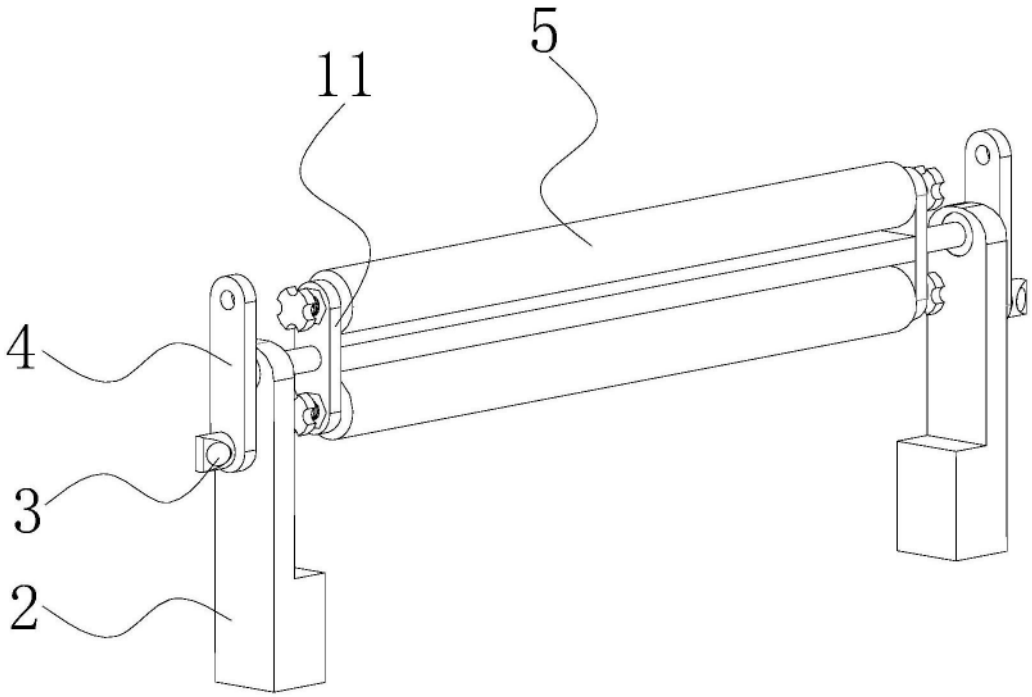

图4

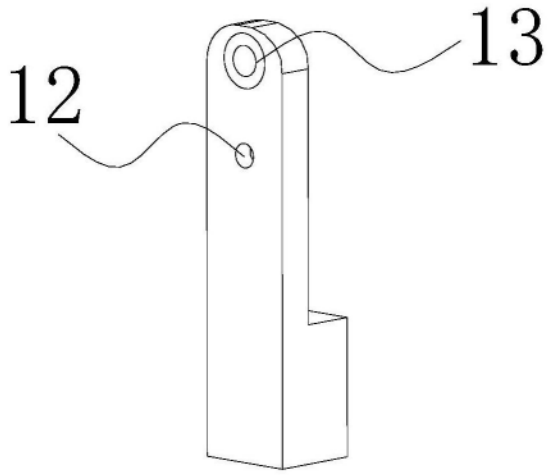

图5

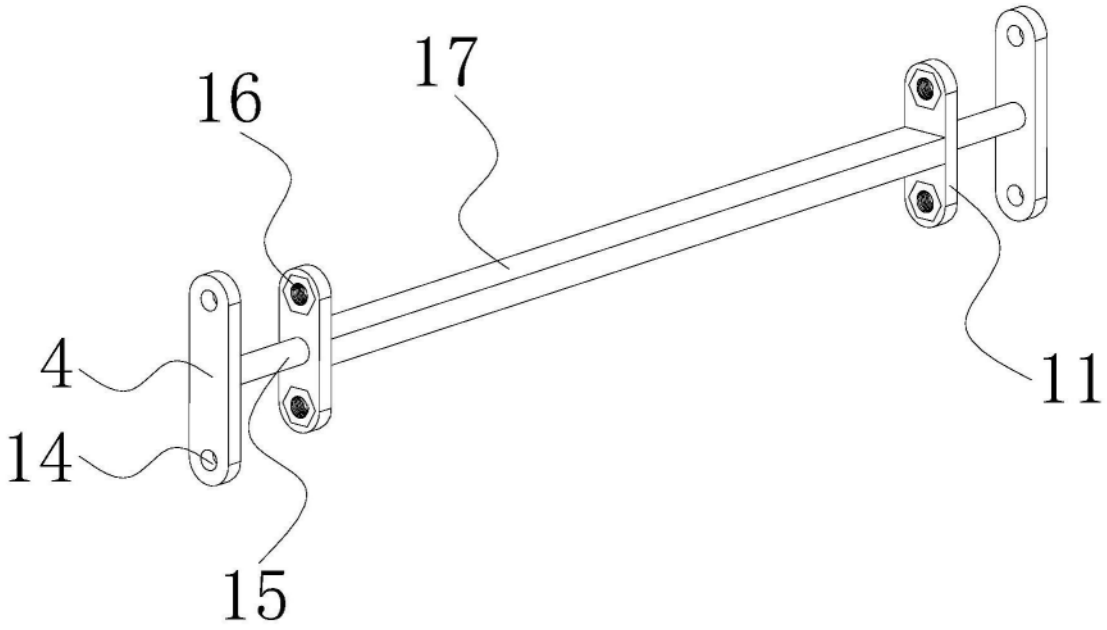

图6

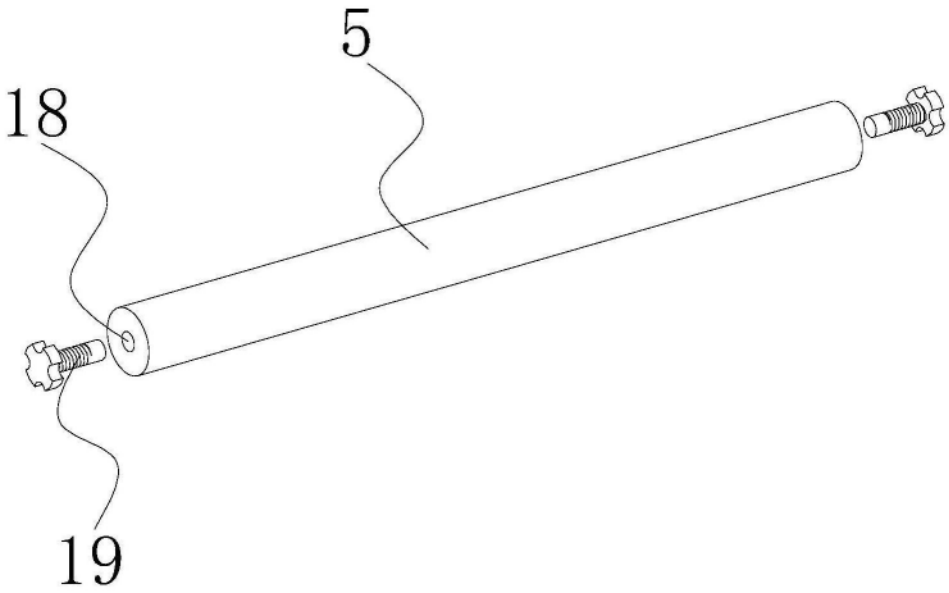

图7