(19)中华人民共和国国家知识产权局

(12)实用新型专利

(10)授权公告号 CN 201905510 U
(45)授权公告日 2011.07.27

(21)申请号 201020688483.6

(22)申请日 2010.12.30

(73)专利权人 东莞巨千家具有限公司
地址 523290 广东省东莞市石碣镇四甲管理区第三工业区东莞巨千家具有限公司

(72)发明人 蒋顺风

(51)Int.Cl.
A47B 87/00(2006.01)
A47B 3/14(2006.01)

权利要求书 1 页 说明书 2 页 附图 5 页

(54)实用新型名称

一种新型折叠、组合多功能桌子

(57)摘要

本实用新型涉及家具技术领域，特指一种新型折叠、组合多功能桌子，其包括架体、桌面，架体上端设有滑动杆，桌面的下表面设有滑动套，滑动套活动套接在滑动杆上使架体、桌面相连接，架体上端还设有卡柱，桌面的下表面设有与卡柱相配合的卡扣件，桌面的下表面还设有弹力止扣件，弹力止扣件与架体上的扣孔配合固定，桌面为两块板通过合页活动铰接，桌面的下表面设有固定孔，固定孔内镶入有母扣件，架体、桌面构成一个单元体，二个以上的单元体通过母扣件、与母扣件相配合的公扣件相连接，其结构设计简单科学、能大大节约空间，其变化多样，可根据不同的需要，组合成功能的使用。

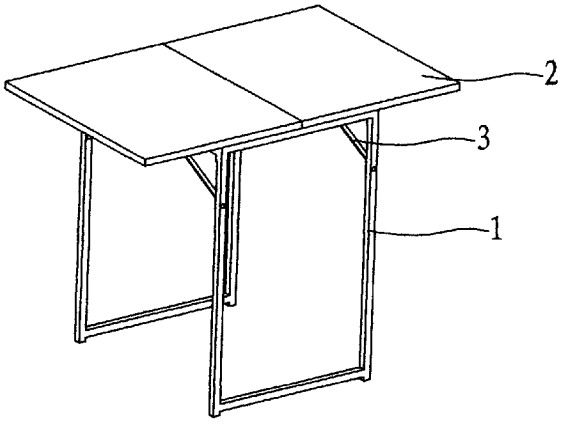

CN 201905510 U

1. 一种新型折叠、组合多功能桌子，其包括架体 (1)、桌面 (2)，其特征在于：架体 (1) 上端设有滑动杆 (5)，桌面 (2) 的下表面设有滑动套 (6)，滑动套 (6) 活动套接在滑动杆 (5) 上使架体 (1)、桌面 (2) 相连接，架体 (1) 上端还设有卡柱 (8)，桌面 (2) 的下表面设有与卡柱 (8) 相配合的卡扣件 (7)，桌面 (2) 的下表面还设有弹力止扣件 (10)，弹力止扣件 (10) 与架体 (1) 上的扣孔 (11) 配合固定，桌面 (2) 为两块板通过合页 (9) 活动铰接，桌面 (2) 的下表面设有固定孔 (4)，固定孔 (4) 内镶入有母扣件 (41)，架体 (1)、桌面 (2) 构成一个单元体，二个以上的单元体通过母扣件 (41)、与母扣件 (41) 相配合的公扣件 (44) 相连接。

2. 根据权利要求 1 所述的一种新型折叠、组合多功能桌子，其特征在于：所述的架体 (1) 上设有起支撑作用的支撑架 (3)。

3. 根据权利要求 1 所述的一种新型折叠、组合多功能桌子，其特征在于：所述的母扣件 (41) 的外表面具有螺牙 (42)，内表面具有环形扣条 (43)，公扣件 (44) 本体上有两固定柱 (45)，固定柱 (45) 上有环形凹槽 (46)，环形扣条 (43) 与环形凹槽 (46) 相扣合使公扣件 (44) 与母扣件 (41) 相连接。

4. 根据权利要求 1 所述的一种新型折叠、组合多功能桌子，其特征在于：所述的两个单元体可拼成一个方桌。

5. 根据权利要求 1 所述的一种新型折叠、组合多功能桌子， 其特征在于：所述的两个以上的单元体可拼成 L 形、U 形的会议桌中的任意一种。

一种新型折叠、组合多功能桌子

技术领域：

[0001] 本实用新型涉及家具技术领域，特指一种新型折叠、组合多功能桌子。

背景技术：

[0002] 目前，城市住房紧张，人们充分发挥自己的想象来设计节约空间，尤其是家具的体积大，占用空间大，给房间的空间布置增加了压力，每一个家具都是个体独立的，也不能相互拼凑使用，搬家时大件的家具也很不方便移动，人们就会将家具丢掉，大大的浪费资源。

[0003] 还有在教室内存放的课桌，不能经常搬动，所以教室只能上课使用，功能单一，不能作为他用；再如一些企业的会议室也只能作为开会用，平时一些活动要在另外的活动室进行，这样浪费了空间。

实用新型内容：

[0004] 本实用新型的目的是针对现有技术的不足，而提供一种三角形变化组合家具，其结构设计简单科学、能大大节约空间，其变化多样，可根据不同的需要，组合成功能的使用。

[0005] 为实现上述目的，本实用新型采用如下技术方案，其包括架体、桌面，架体上端设有滑动杆，桌面的下表面设有滑动套，滑动套活动套接在滑动杆上使架体、桌面相连接，架体上端还设有卡柱，桌面的下表面设有与卡柱相配合的卡扣件，桌面的下表面还设有弹力止扣件，弹力止扣件与架体上的扣孔配合固定，桌面为两块板通过合页活动铰接，桌面的下表面设有固定孔，固定孔内镶入有母扣件，架体、桌面构成一个单元体，二个以上的单元体通过母扣件、与母扣件相配合的公扣件相连接。

[0006] 所述的架体上设有起支撑作用的支撑架。

[0007] 所述的母扣件的外表面具有螺牙，内表面具有环形扣条，公扣件本体上有两固定柱，固定柱上有环形凹槽，环形扣条与环形凹槽相扣合使公扣件与母扣件相连接。

[0008] 所述的两个单元体可拼成一个方桌。

[0009] 所述的两个以上的单元体可拼成 L 形、U 形的会议桌中的任意一种。

[0010] 本实用新型有益效果为：架体上端设有滑动杆，桌面的下表面设有滑动套，滑动套活动套接在滑动杆上使架体、桌面相连接，架体上端还设有卡柱，桌面的下表面设有与卡柱相配合的卡扣件，桌面为两块板通过合页活动铰接，桌面的下表面设有固定孔，固定孔内镶入有母扣件，架体、桌面构成一个单元体，二个以上的单元体通过母扣件、与母扣件相配合的公扣件相连接，可作电脑桌、饭桌、会议桌使用，其结构设计简单科学、能大大节约空间，其变化多样，可根据不同的需要，组合成不同的功能来使用。

附图说明：

[0011] 图 1 是本实用新型的结构示意图；

[0012] 图 2 是本实用新型另一方向的结构示意图；

[0013] 图 3 是本实用新型母扣件的剖视图；

[0014] 图 4 是本实用新型母扣件的结构示意图；

[0015] 图 5 是本实用新型公扣件的剖视图；

[0016] 图 6 是本实用新型公扣件的结构示意图；

[0017] 图 7 是本实用新型使用状态一结构示意图；

[0018] 图 8 是本实用新型使用状态二结构示意图；

[0019] 图 9 是本实用新型使用状态三的俯视图；

[0020] 图 10 是本实用新型使用状态四的俯视图；

[0021] 图 11 是本实用新型使用状态五的俯视图。

具体实施方式：

[0022] 见图 1 至图 11 所示：本实用新型包括架体 1、桌面 2，架体 1 上端设有滑动杆 5，桌面 2 的下表面设有滑动套 6，滑动套 6 活动套接在滑动杆 5 上使架体 1、桌面 2 相连接，架体 1 上端还设有卡柱 8，桌面 2 的下表面设有与卡柱 8 相配合的卡扣件 7，桌面 2 的下表面还设有弹力止扣件 10，弹力止扣件 10 与架体 1 上的扣孔 11 配合固定，桌面 2 为两块板通过合页 9 活动铰接，桌面 2 的下表面设有固定孔 4，固定孔 4 内镶入有母扣件 41，架体 1、桌面 2 构成一个单元体，二个以上的单元体通过母扣件 41、与母扣件 41 相配合的公扣件 44 相连接。

[0023] 所述的架体 1 上设有起支撑作用的支撑架 3。

[0024] 所述的母扣件 41 个外表面具有螺牙 42，内表面具有环形扣条 43，公扣件 44 本体上有两固定柱 45，固定柱 45 上有环形凹槽 46， 环形扣条 43 与环形凹槽 46 相扣合使公扣件 44 与母扣件 41 相连接。

[0025] 所述的两个单元体可拼成一个方桌。

[0026] 所述的两个以上的单元体可拼成 L 形、U 形的会议桌中的任意一种。

[0027] 本实用新型使用时，只要将桌面拉成如图 1 所示，弹力止扣件 10 与扣孔 11 配合固定，卡柱 8 与卡扣件 7 相配合固定，这样架体 1、桌面 2 与架体通过纵向，横向牢固固定，可当双人餐桌使用。

[0028] 将桌面拉成如图 7 所示，桌面的一块板垂直与地面，可当电脑桌，课桌使用。

[0029] 将多个单元体可拼成如图 8、图 9、图 10，通过公扣件 44 与母扣件 41 连接，可当作四人餐桌，L 形、U 形的会议桌，其中椅子 12 配合使用。

[0030] 将桌面拉成如图 7 所示，多个单元体放置在室内，可当作课桌使用（如图 11），本实用新型变化多样，可根据不同的需要，组合成不同的功能来使用。

[0031] 以上所述仅是本实用新型的较佳实施例，故凡依本实用新型专利申请范围所述的构造、特征及原理所做的等效变化或修饰，均包括于本实用新型专利申请范围内。

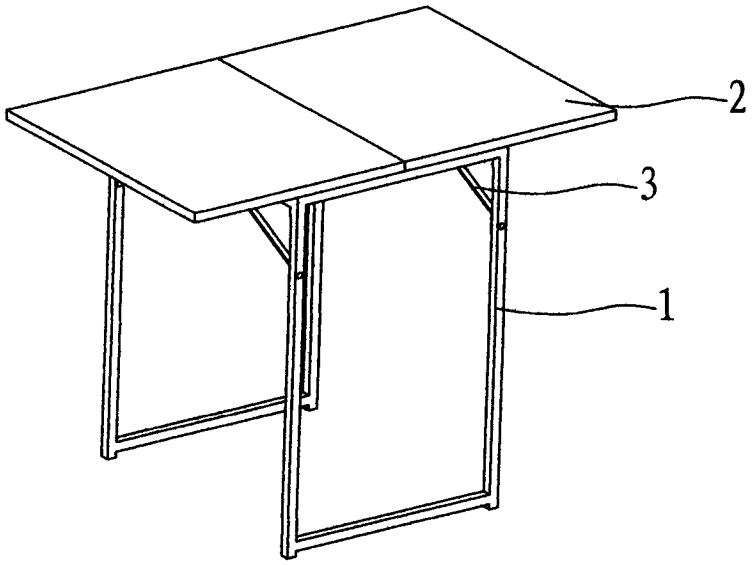

图 1

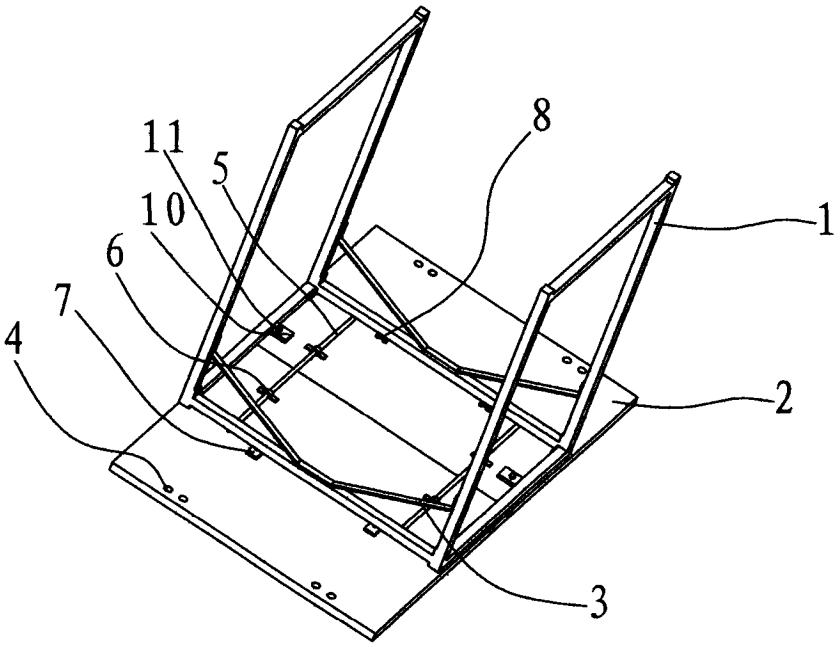

图 2

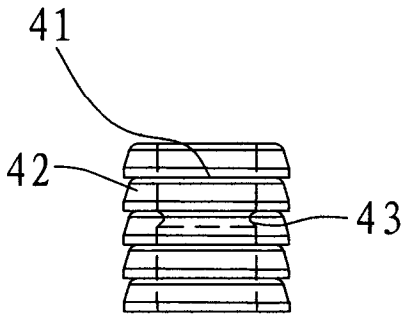

图 3

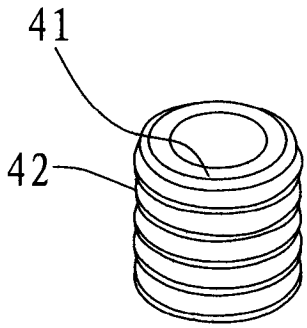

图 4

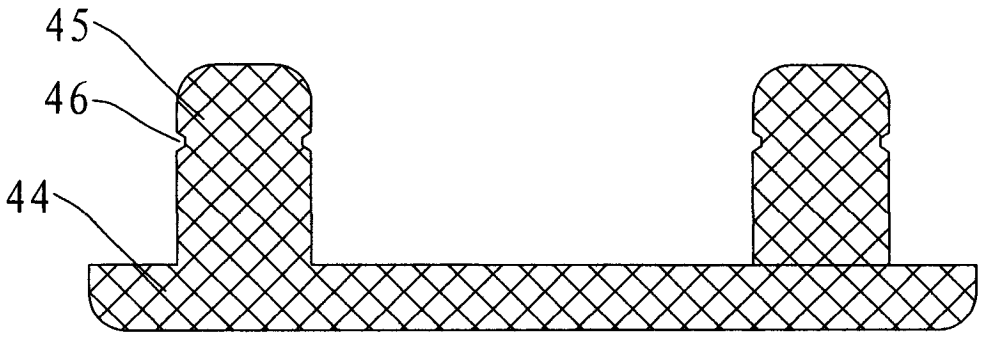

图 5

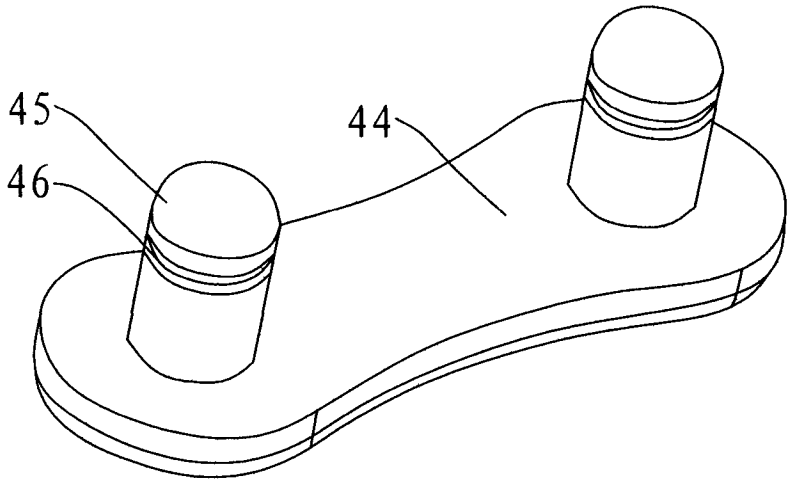

图 6

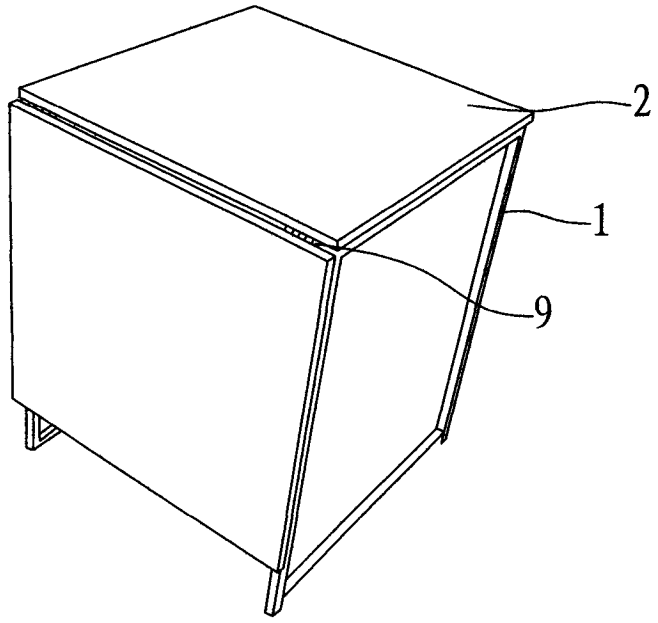

图 7

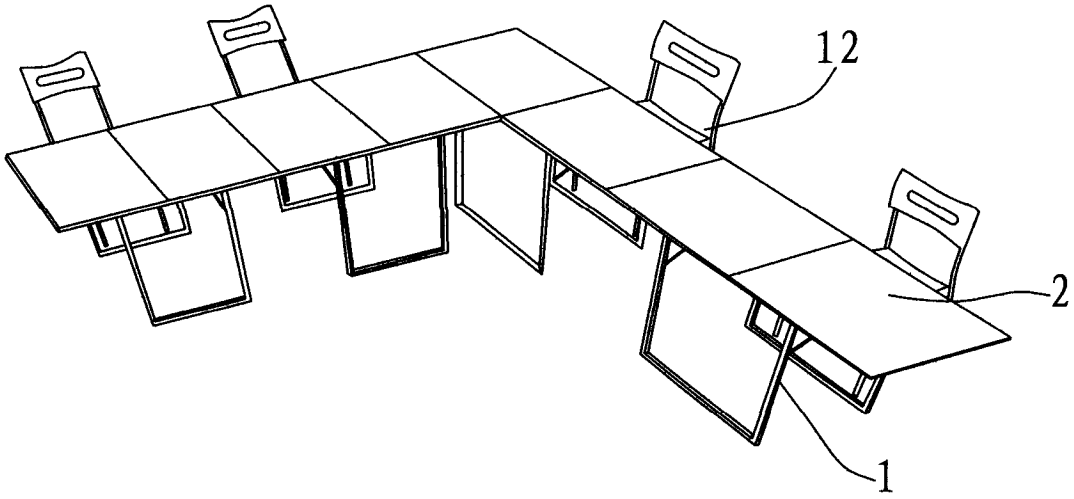

图 8

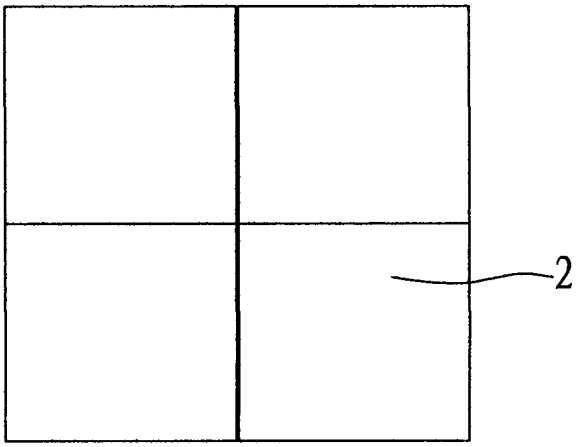

图 9

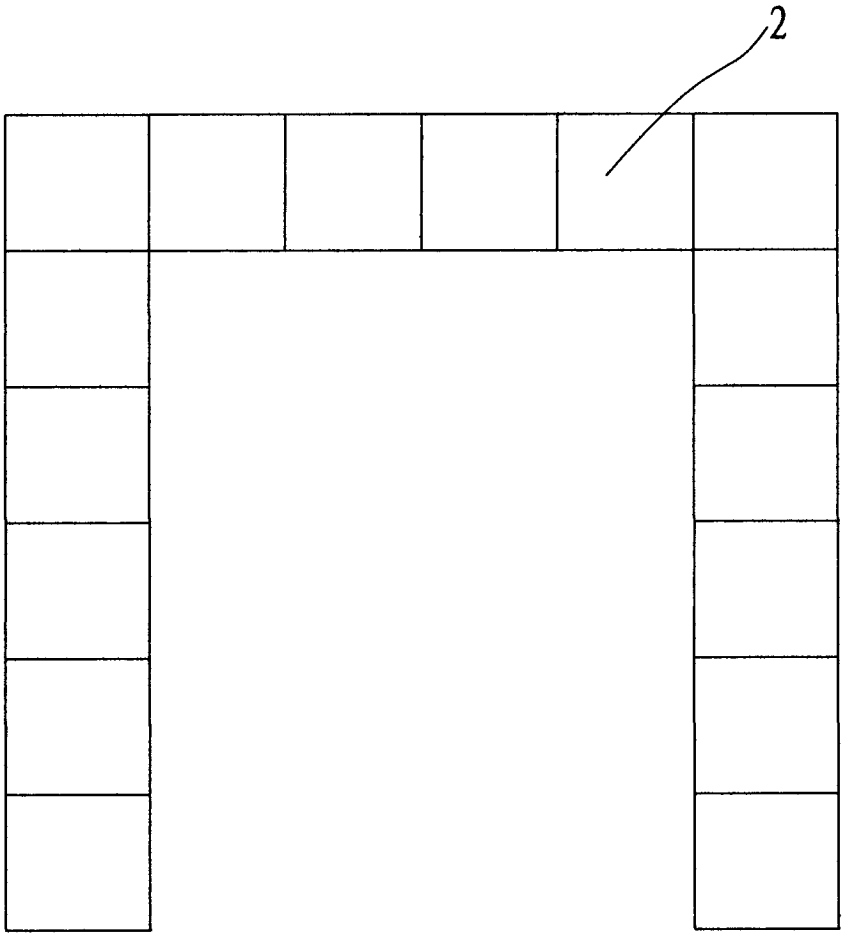

图 10

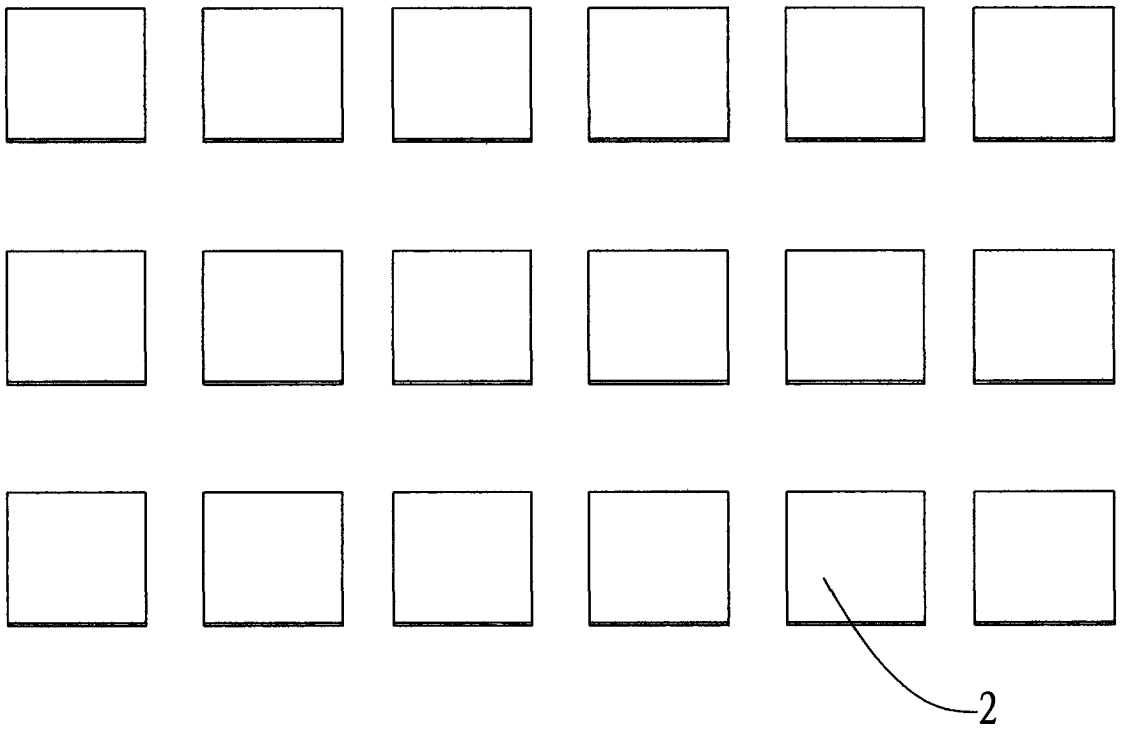

图 11