(19)中华人民共和国国家知识产权局

(12)实用新型专利

(10)授权公告号 CN 205123163 U
(45)授权公告日 2016.03.30

(21)申请号 201520788663.4

(22)申请日 2015.10.13

(73)专利权人 惠诺德(北京)科技有限公司
地址 100101 北京市朝阳区北苑路170号6号楼14层1407室

(72)发明人 黄建宇 王印成 邵淑英

(74)专利代理机构 北京市商泰律师事务所 11255
代理人 毛燕生

(51)Int.Cl.
H02G 3/04(2006.01)
F16L 7/02(2006.01)

权利要求书1页 说明书2页 附图2页

(54)实用新型名称

一种功能翼装置

(57)摘要

一种功能翼装置，属于机械技术领域。第一功能翼由挡板分成若干区域，挡板的位置能够调节，形成挡板与挡板之间和挡板与外壳之间的空间的分割区域，分割区域分别用来走强电管线、弱电管线或者气体管路，第一功能翼连接第二功能翼，第二功能翼上缘通过吊筋与楼板固定，第二功能翼的内腔连接第六挡板和第五档板，第二功能翼的第六挡板、第五档板连接强电插座、弱电插座和气体接头，强电插座在第二功能翼的一侧，弱电插座在第二功能翼的另一侧，强电插座、弱电插座分开安装。本实用新型可对实验室的电、气进行改造，增加一种或几种气体管线，增加配电容量，也可以很方便的移动更换功能翼下的实验台，强电插座、弱电插座分开安装，保证安全。

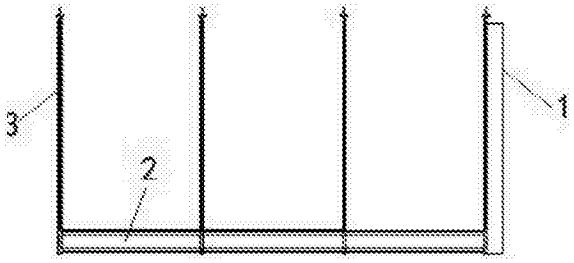

CN 205123163 U

1. 一种功能翼装置，其特征在于第一功能翼由外壳、挡板构成，由挡板分成若干区域，挡板的位置能够调节，形成挡板与挡板之间和挡板与外壳之间的空间的分割区域，分割区域分别用来走强电管线、弱电管线或者气体管路，挡板数量大于 1，第一功能翼连接第二功能翼，第二功能翼上缘通过吊筋与楼板固定，第二功能翼的内腔连接第六挡板和第五档板，第二功能翼的第六挡板、第五档板连接强电插座、弱电插座和气体接头，强电插座在第二功能翼的一侧，弱电插座在第二功能翼的另一侧，强电插座、弱电插座分开安装。

2. 根据权利要求 1 所述的一种功能翼装置，其特征在于挡板包括第一挡板、第二挡板、第三挡板或者第四挡板。

3. 根据权利要求 1 所述的一种功能翼装置，其特征在于强电插座、弱电插座和气体接头数量分别大于 2。

4. 根据权利要求 1 所述的一种功能翼装置，其特征在于吊筋数量大于 2。

一种功能翼装置

技术领域

[0001] 本实用新型涉及一种功能翼装置，属于机械技术领域。

背景技术

[0002] 实验室需使用水、电、气等，现有方案为配电走墙体或埋地到试验台，水走墙体或埋地，供气走墙体和吊顶。实验室检测内容可能会有变动，仪器设备增加，在移动时不便。现有方案水，电等问题不便增加，不便后期改造。

发明内容

[0003] 为了克服现有技术的不足，本实用新型提供一种功能翼装置。

[0004] 一种功能翼装置，第一功能翼由外壳、挡板构成，由挡板分成若干区域，挡板的位置能够调节，形成挡板与挡板之间和挡板与外壳之间的空间的分割区域，分割区域分别用来走强电管线、弱电管线或者气体管路，挡板数量大于 1，第一功能翼连接第二功能翼，第二功能翼上缘通过吊筋与楼板固定，第二功能翼的内腔连接第六挡板和第五档板，第二功能翼的第六挡板、第五档板连接强电插座、弱电插座和气体接头，强电插座在第二功能翼的一侧，弱电插座在第二功能翼的另一侧，强电插座、弱电插座分开安装。

[0005] 挡板包括第一挡板、第二挡板、第三挡板或者第四挡板。

[0006] 强电插座、弱电插座和气体接头数量分别大于 2。

[0007] 吊筋数量大于 2。

[0008] 本实用新型的优点是：

[0009] 设置功能翼可方便的对实验室的电、气进行改造，现有技术水电气走吊顶，墙体，地板，只能一次施工，后期增加、改造极其不便，采用功能翼可很方便的增加一种或几种气体管线，增加配电容量，也可以很方便的移动更换功能翼下的实验台，功能翼多槽结构便于区域分配、避免布线杂乱，强电插座、弱电插座分开安装，保证安全。

附图说明

[0010] 当结合附图考虑时，通过参照下面的详细描述，能够更完整更好地理解本实用新型以及容易得知其中许多伴随的优点，但此处所说明的附图用来提供对本实用新型的进一步理解，构成本实用新型的一部分，本实用新型的示意性实施例及其说明用于解释本实用新型，并不构成对本实用新型的不当限定，如图其中：

[0011] 图 1 为本实用新型的结构示意图。

[0012] 图 2 为本实用新型的第二功能翼结构示意图。

[0013] 图 3 为本实用新型的第一功能翼结构之一示意图。

[0014] 图 4 为本实用新型的第一功能翼结构之二示意图。

[0015] 下面结合附图和实施例对本实用新型进一步说明。

具体实施方式

[0016] 显然，本领域技术人员基于本实用新型的宗旨所做的许多修改和变化属于本实用新型的保护范围。

[0017] 实施例1：如图1、图2图3和图4所示，一种功能翼装置，采用冷轧钢板，表面经酸洗、喷涂，第二功能翼2连接第一功能翼1，第一功能翼1由外壳、挡板等构成，由挡板分成若干区域，挡板的位置能够调节，形成挡板与挡板之间和挡板与外壳之间的空间的分割区域，进而调节分割区域的大小，每个分割区域功能不同，可分别用来走强电管线、弱电管线或者气体管路，挡板包括第一挡板7、第二挡板8、第三挡板9或者第四挡板10，挡板数量大于1，第一功能翼1的下端有窗口，窗口连接门板12，门板12通过合页与第一功能翼1的外壳连接，用于开门调节功能翼内气体阀门，方便管线安装，为了增加便捷性，门板12上设置小扣手，方便开启，在与门板12连接的外壳边缘设置有磁吸，使门关上更牢固，不会自动开启。功能翼门板连接在窗口，门板12能够盖住功能翼门板，功能翼门板为玻璃材质，便于观察内部状态。

[0018] 如图3所示，第一功能翼1由外壳、第一挡板7构成，形成第一挡板7与外壳之间的空间的分割区域，分别用来走强电管线、弱电管线或者气体管路，

[0019] 或者第一功能翼1由外壳、第一挡板7和第二挡板8构成，形成第一挡板7与第二挡板8、第二挡板8与外壳之间和第一挡板7与外壳之间的空间的分割区域。

[0020] 或者第一功能翼1由外壳、第一挡板7、第二挡板8和第三挡板9构成，形成第二挡板8与第三挡板9、第一挡板7与第二挡板8、第三挡板9与外壳和第一挡板7与外壳之间的空间的分割区域。

[0021] 或者第一功能翼1由外壳、第一挡板7、第二挡板8、第三挡板9和第四挡板10构成，形成第三挡板9与第四挡板10、第二挡板8与第三挡板9、第一挡板7与第二挡板8、第四挡板10与外壳和第一挡板7与外壳之间的空间的分割区域。

[0022] 第二功能翼2上缘通过吊筋3与楼板固定，吊筋3数量大于2，第二功能翼2的内腔连接第六挡板11和第五档板6，第二功能翼2的第六挡板11、第五档板6连接强电插座5、弱电插座12和气体接头4等，强电插座5在第二功能翼2的一侧，弱电插座12在第二功能翼2的另一侧，强电插座5、弱电插座12分开安装，保证安全，强电插座5、弱电插座12和气体接头4数量分别大于2。

[0023] 如上所述，对本实用新型的实施例进行了详细地说明，但是只要实质上没有脱离本实用新型的发明点及效果可以有很多的变形，这对本领域的技术人员来说是显而易见的。因此，这样的变形例也全部包含在本实用新型的保护范围之内。

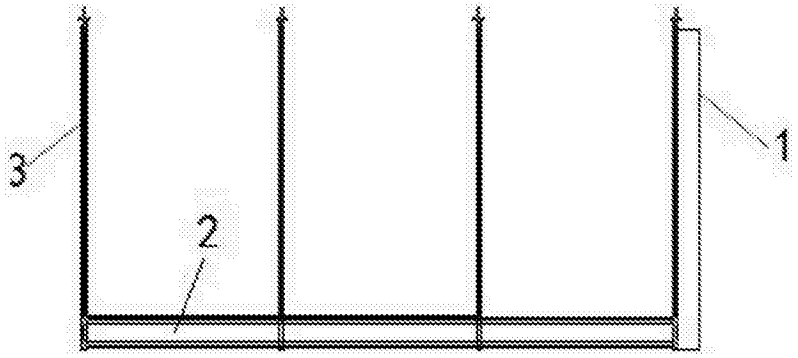

图 1

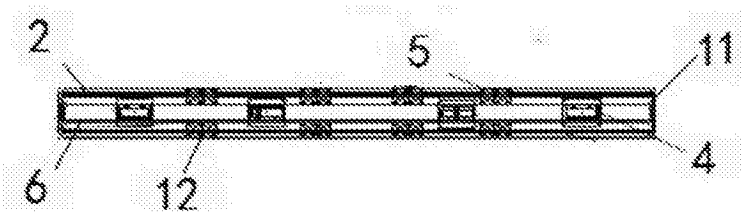

图 2

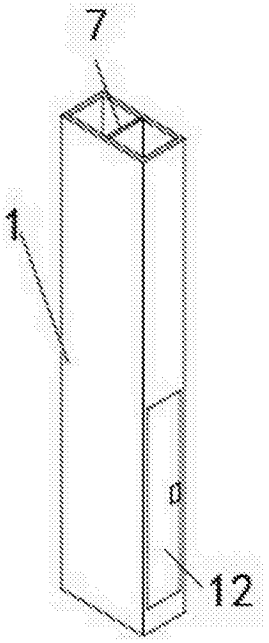

图 3

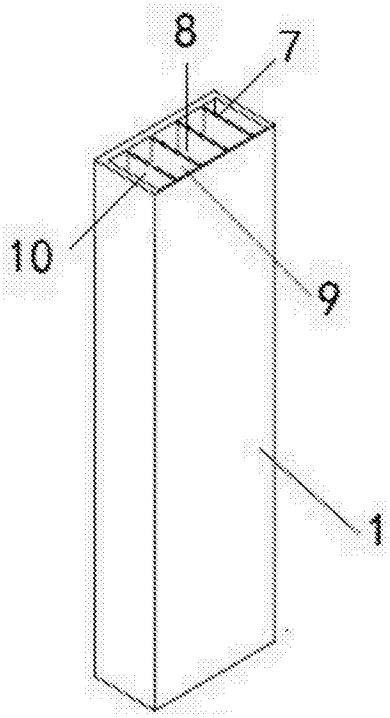

图 4