(19)中华人民共和国国家知识产权局

(12)实用新型专利

(10)授权公告号 CN 204654258 U
(45)授权公告日 2015.09.23

(21)申请号 201520330683.7

(22)申请日 2015.05.21

(73)专利权人 湖南捷西整体家居有限公司
地址 421000 湖南省长沙市岳麓区含浦镇长沙含浦科教产业园综合服务楼2栋3010

(72)发明人 佘光辉

(74)专利代理机构 北京科亿知识产权代理事务所（普通合伙） 11350
代理人 赵蕊红

(51)Int.Cl.
A47B 77/04(2006.01)
A47B 77/10(2006.01)

权利要求书1页 说明书2页 附图1页

(54)实用新型名称

一种气动升降式橱柜

(57)摘要

本实用新型公开了一种气动升降式橱柜，包括橱板，所述的橱板的底部中间位置连接有气动升降装置的伸缩杆，橱板的四角位置设有伸缩支腿，橱板的下部两侧分别设有柜体和消毒柜，橱板的两个侧面分别设有支撑肋以及铰接轴，铰接轴上铰接有扩展板，橱板的后侧设有支撑架，支撑架上设有若干个挂钩，橱板的高度可以调节，充分为不同身高的人群提供便利操作，避免了身体诸多方面不协调等，橱柜还集成了消毒的功能，同时两侧的扩展板可以展开增大橱板的使用面积。

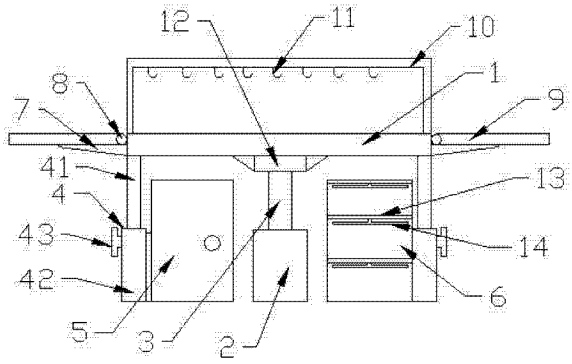

CN 204654258 U

1. 一种气动升降式橱柜，其特征在于：包括橱板（1），所述的橱板（1）的底部中间位置连接有气动升降装置（2）的伸缩杆（3），橱板（1）的四角位置设有伸缩支腿（4），橱板（1）的下部两侧分别设有柜体（5）和消毒柜（6），橱板（1）的两个侧面分别设有支撑肋（7）以及铰接轴（8），铰接轴（8）上铰接有扩展板（9），橱板（1）的后侧设有支撑架（10），支撑架（10）上设有若干个挂钩（11）。

2. 根据权利要求 1 所述的一种气动升降式橱柜，其特征在于，所述的橱板（1）的底部中间位置设有连接套（12），伸缩杆（3）通过连接套（12）与橱板（1）连接。

3. 根据权利要求 1 所述的一种气动升降式橱柜，其特征在于，所述的消毒柜（6）内通过两个隔板（13）分成三层，每层均设有一个紫外线消毒灯（14）。

4. 根据权利要求 1 所述的一种气动升降式橱柜，其特征在于，所述的伸缩支腿（4）分为上节支腿（41）以及下节支腿（42），上节支腿（41）嵌套在下节支腿（42）内并通过调节螺栓（43）固定。

一种气动升降式橱柜

技术领域

[0001] 本实用新型涉及一种橱柜，具体涉及一种气动升降式橱柜，属于橱柜生产技术领域，具体地讲是一种气动升降式橱柜。

背景技术

[0002] 现代生活中，人们日常下厨做饭不再是一个人在操作，每个人的身高不尽相同，给厨房柜台的操作带来诸多不便，目前市场上的橱柜台面还是以柜体台面一体为主，导致很多家庭厨房柜台的操作起来身体不协调。只能满足相同身高人的操作习惯，如果身材过高或过矮，长期进行厨房柜台操作容易对人体造成一定的损害，特别是对人的颈椎、腰椎等，再就是现有的橱柜功能比较单一，不能进行扩展。

发明内容

[0003] 本实用新型的目的是提供了一种气动升降式橱柜，橱板的高度可以调节，充分为不同身高的人群提供便利操作，避免了身体诸多方面不协调等，橱柜还集成了消毒的功能，同时两侧的扩展板可以展开增大橱板的使用面积。

[0004] 为解决上述技术问题，本实用新型采用的技术方案是 ：

[0005] 一种气动升降式橱柜，包括橱板，所述的橱板的底部中间位置连接有气动升降装置的伸缩杆，橱板的四角位置设有伸缩支腿，橱板的下部两侧分别设有柜体和消毒柜，橱板的两个侧面分别设有支撑肋以及铰接轴，铰接轴上铰接有扩展板，橱板的后侧设有支撑架，支撑架上设有若干个挂钩。

[0006] 上述的橱板的底部中间位置设有连接套，伸缩杆通过连接套与橱板连接。

[0007] 上述的消毒柜内通过两个隔板分成三层，每层均设有一个紫外线消毒灯。

[0008] 上述的伸缩支腿分为上节支腿以及下节支腿，上节支腿嵌套在下节支腿内并通过调节螺栓固定。

[0009] 本实用新型具有如下技术效果或优点 ：

[0010] 橱板的高度可以调节，充分为不同身高的人群提供便利操作，避免了身体诸多方面不协调等，橱柜还集成了消毒的功能，同时两侧的扩展板可以展开增大橱板的使用面积。

附图说明

[0011] 为了更清楚地说明本实用新型实施例或现有技术中的技术方案，下面将对实施例或现有技术描述中所需要使用的附图作简单地介绍， 显而易见地， 下面描述中的附图仅是本实用新型的一些实施例， 对于本领域普通技术人员来讲， 在不付出创造性劳动性的前提下，还可以根据这些附图获得其他的附图。

[0012] 图 1 是本申请的整体结构示意图。

[0013] 图中，1 为橱板，2 为气动升降装置，3 为伸缩杆，4 为伸缩支腿，41 为上节支腿，42 为下节支腿，43 为调节螺栓，5 为柜体，6 为消毒柜，7 为支撑肋，8 为铰接轴，9 为扩展板，10

为支撑架，11 为挂钩，12 为连接套，13 为隔板，14 为紫外线消毒灯。

具体实施方式

[0014] 本实用新型提供了一种气动升降式橱柜，橱板的高度可以调节，充分为不同身高的人群提供便利操作，避免了身体诸多方面不协调等，橱柜还集成了消毒的功能，同时两侧的扩展板可以展开增大橱板的使用面积。

[0015] 为了更好的理解上述技术方案，下面将结合说明书附图以及具体的实施方式对上述技术方案进行详细的说明。

[0016] 实施例 1

[0017] 参照图 1，为解决上述技术问题，本申请实施例提供了一种气动升降式橱柜，包括橱板 1，所述的橱板 1 的底部中间位置连接有气动升降装置 2 的伸缩杆 3，橱板 1 的四角位置设有伸缩支腿 4，橱板 1 的下部两侧分别设有柜体 5 和消毒柜 6，柜体 5 可以用来放置蔬菜等，消毒柜 6 可以用来对清洗过后的碗筷进行消毒，橱板 1 的两个侧面分别设有支撑肋 7 以及铰接轴 8，铰接轴 8 上铰接有扩展板 9，在狭小的空间内，扩展板 9 向上折叠，不占用其他空间，还可以作为护板使用，在较大的空间使用时，扩展板 9 平展开后可以扩大橱板 1 的使用面积，支撑肋 7 起到支撑扩展板 9 的作用，橱板 1 的后侧设有支撑架 10，支撑架 10 上设有若干个挂钩 11，挂钩 11 可以用来挂接厨具等。

[0018] 其中，在本实施例中，所述的橱板 1 的底部中间位置设有连接套 12，伸缩杆 3 通过连接套 12 与橱板 1 连接，使得橱板 1 与伸缩杆 3 的连接更为牢固。

[0019] 其中，在本实施例中，所述的消毒柜 6 内通过两个隔板 13 分成三层，每层均设有一个紫外线消毒灯 14，清洗完成的碗筷可以放置到隔板 13 上，打开紫外线消毒灯 14 进行消毒。

[0020] 其中，在本实施例中，所述的伸缩支腿 4 分为上节支腿 41 以及下节支腿 42，上节支腿 41 嵌套在下节支腿 42 内并通过调节螺栓 43 固定，当需要升降橱板 1 时，先松开调节螺栓 43，控制气动升降装置 2 升起或者降落，达到所要求的高度时，再锁紧调节螺栓 43 来支撑橱板 1。

[0021] 上述实施例至少具有以下优点：橱板的高度可以调节，充分为不同身高的人群提供便利操作，避免了身体诸多方面不协调等，橱柜还集成了消毒的功能，同时两侧的扩展板可以展开增大橱板的使用面积。

[0022] 尽管已描述了本实用新型的优选实施例，但本领域内的技术人员一旦得知了基本创造性概念，则可对这些实施例作出另外的变更和修改。所以，所附权利要求意欲解释为包括优选实施例以及落入本实用新型范围的所有变更和修改。

[0023] 显然，本领域的技术人员可以对本实用新型进行各种改动和变型而不脱离本实用新型的精神和范围。这样，倘若本实用新型的这些修改和变型属于本实用新型权利要求及其等同技术的范围之内，则本实用新型也意图包含这些改动和变型在内。

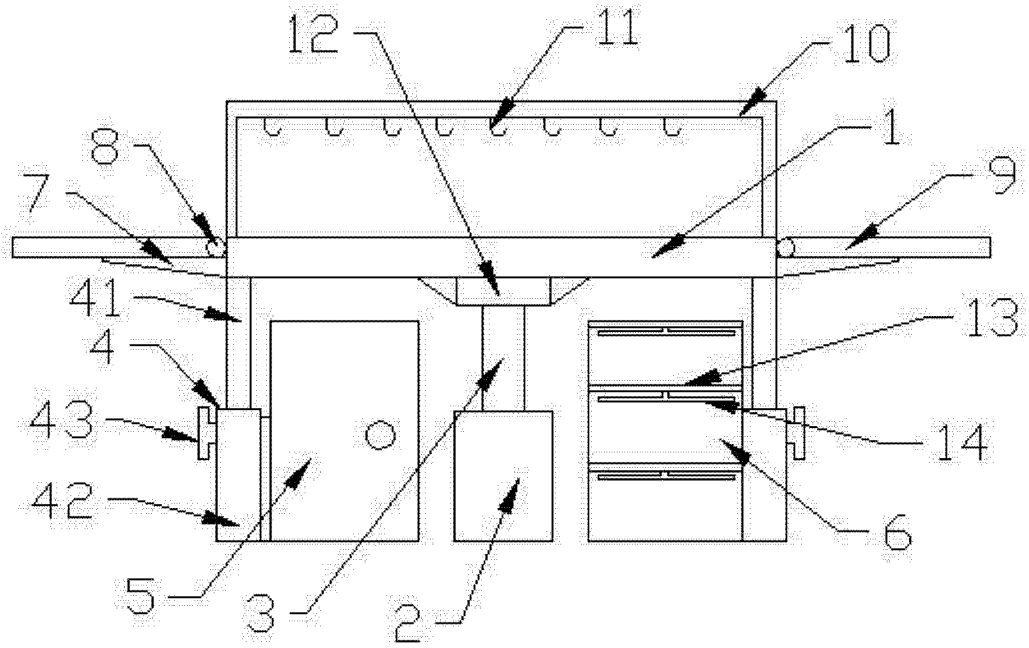

图 1