(19)中华人民共和国国家知识产权局

(12)实用新型专利

(10)授权公告号 CN 215240107 U
(45)授权公告日 2021.12.21

(21)申请号 202121841687.3
(22)申请日 2021.08.09
(73)专利权人 天津滨海龙泰科技发展有限公司
地址 300354 天津市津南区辛庄镇双鑫工业园区鑫港五号路百顺南路8号
(72)发明人 黄平 王梅 王文起 刘海青 王胜涛 邱实
(74)专利代理机构 天津盛理知识产权代理有限公司 12209
代理人 刘丹舟
(51)Int.Cl.
B24B 29/02(2006.01)
B24B 55/04(2006.01)
B24B 55/06(2006.01)
B24B 55/12(2006.01)
B07B 1/04(2006.01)

权利要求书1页 说明书3页 附图2页

(54)实用新型名称

一种芯棒抛光处理用粉尘回收装置

(57)摘要

本实用新型涉及一种芯棒抛光处理用粉尘回收装置，包括工作台、电控柜、回收组件和吸尘组件；本实用新型中，通过回收组件的设置，使用时，对芯棒进行抛光处理产生的废渣和部分粉尘落入集尘罩内，滤网对大粒径的废渣进行阻挡，便于对大粒径的废渣进行分离，有利于大粒径废渣和粉尘的分开处理，提高回收装置的功能性，定期清理滤网上的废渣，保证回收组件正常运行；通过吸尘组件的设置，使用时，抽风机通电运行，抽风机通过吸尘管和吸尘罩在吸尘罩的后侧形成负压环境，使没有落到集尘罩的粉尘吸入吸尘管内，将粉尘输送至回收箱内，达到彻底回收现场粉尘的目的。

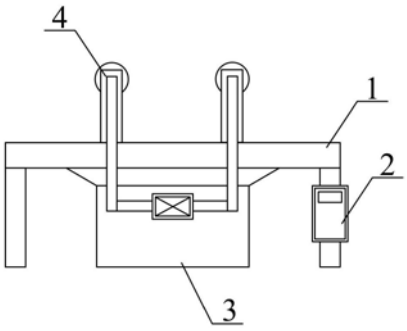

CN 215240107 U

1.一种芯棒抛光处理用粉尘回收装置，其特征在于：包括工作台、电控柜、回收组件和吸尘组件，所述的工作台开设有通槽，所述的电控柜安装在工作台的前侧，所述的回收组件安装在工作台的下方，所述的吸尘组件的上端安装在工作台上方的前侧，且吸尘组件的下端安装在回收组件的前侧；

所述的回收组件包括回收箱、集尘罩和滤网，所述的回收箱设置在工作台的下方，所述的集尘罩安装在回收箱的上方，且集尘罩的上端通过工作台的通槽贯穿至工作台的上方，所述的滤网安装在集尘罩的内部。

2.根据权利要求1所述的一种芯棒抛光处理用粉尘回收装置，其特征在于：所述的吸尘组件包括安装柱、吸尘管、抽风机和吸尘罩，所述的安装柱采用两个，且安装柱安装在工作台上方的前侧，所述的吸尘罩采用两个，且吸尘罩安装在安装柱后侧的上方，所述的抽风机安装在回收箱前侧的上方，且抽风机的出气口通过管道与回收箱的内部相连，所述的吸尘管的上端与吸尘罩相连，且吸尘管的下端与抽风机的进气口相连。

3.根据权利要求1所述的一种芯棒抛光处理用粉尘回收装置，其特征在于：所述的工作台的下方安装有四个支撑腿，所述的电控柜通过导线与市电相连。

4.根据权利要求1所述的一种芯棒抛光处理用粉尘回收装置，其特征在于：所述的回收箱的上端采用敞口式，所述的集尘罩的上下两端均采用敞口式，且集尘罩上端的尺寸与工作台的通槽的尺寸匹配，该集尘罩的上端与工作台的上端平齐，所述的滤网的尺寸与集尘罩的尺寸匹配，且滤网用于对粉尘中大粒径废渣进行分离。

5.根据权利要求2所述的一种芯棒抛光处理用粉尘回收装置，其特征在于：所述的吸尘管与吸尘罩的内部相通，所述的抽风机通过导线与电控柜相连，所述的吸尘罩采用喇叭形设置。

一种芯棒抛光处理用粉尘回收装置

技术领域

[0001] 本实用新型属于芯棒抛光处理技术领域，尤其是一种芯棒抛光处理用粉尘回收装置。

背景技术

[0002] 在对芯棒进行抛光处理过程中，会产生废渣和粉尘，需要对粉尘和废渣进行回收处理，现有芯棒抛光处理用粉尘回收装置不便于对大粒径废渣进行分离，不利于大粒径废渣和粉尘的分开处理，降低回收装置的功能性，为此，急需研制一种芯棒抛光处理用粉尘回收装置，以解决上述问题，且便于市场推广与应用。

实用新型内容

[0003] 本实用新型的目的在于克服现有技术的不足之处，提供一种芯棒抛光处理用粉尘回收装置，以解决现有芯棒抛光处理用粉尘回收装置不便于对大粒径废渣进行分离，不利于大粒径废渣和粉尘的分开处理，降低回收装置的功能性的问题。

[0004] 本实用新型解决其技术问题是采取以下技术方案实现的：

[0005] 一种芯棒抛光处理用粉尘回收装置，包括工作台、电控柜、回收组件和吸尘组件，所述的工作台开设有通槽，所述的电控柜安装在工作台的前侧，所述的回收组件安装在工作台的下方，所述的吸尘组件的上端安装在工作台上方的前侧，且吸尘组件的下端安装在回收组件的前侧；

[0006] 所述的回收组件包括回收箱、集尘罩和滤网，所述的回收箱设置在工作台的下方，所述的集尘罩安装在回收箱的上方，且集尘罩的上端通过工作台的通槽贯穿至工作台的上方，所述的滤网安装在集尘罩的内部。

[0007] 而且，所述的吸尘组件包括安装柱、吸尘管、抽风机和吸尘罩，所述的安装柱采用两个，且安装柱安装在工作台上方的前侧，所述的吸尘罩采用两个，且吸尘罩安装在安装柱后侧的上方，所述的抽风机安装在回收箱前侧的上方，且抽风机的出气口通过管道与回收箱的内部相连，所述的吸尘管的上端与吸尘罩相连，且吸尘管的下端与抽风机的进气口相连。

[0008] 而且，所述的工作台的下方安装有四个支撑腿，所述的电控柜通过导线与市电相连。

[0009] 而且，所述的回收箱的上端采用敞口式，所述的集尘罩的上下两端均采用敞口式，且集尘罩上端的尺寸与工作台的通槽的尺寸匹配，该集尘罩的上端与工作台的上端平齐，所述的滤网的尺寸与集尘罩的尺寸匹配，且滤网用于对粉尘中大粒径废渣进行分离。

[0010] 而且，所述的吸尘管与吸尘罩的内部相通，所述的抽风机通过导线与电控柜相连，所述的吸尘罩采用喇叭形设置。

[0011] 本实用新型的优点和积极效果是：

[0012] 1、本实用新型，通过回收组件的设置，使用时，对芯棒进行抛光处理产生的废渣和

部分粉尘落入集尘罩内，滤网对大粒径的废渣进行阻挡，便于对大粒径的废渣进行分离，有利于大粒径废渣和粉尘的分开处理，提高回收装置的功能性，定期清理滤网上的废渣，保证回收组件正常运行。

[0013] 2、本实用新型，通过吸尘组件的设置，使用时，抽风机通电运行，抽风机通过吸尘管和吸尘罩在吸尘罩的后侧形成负压环境，使没有落到集尘罩的粉尘吸入吸尘管内，将粉尘输送至回收箱内，达到彻底回收现场粉尘的目的。

附图说明

[0014] 图1为本实用新型的结构示意图；

[0015] 图2为本实用新型的回收组件的结构示意图；

[0016] 图3为本实用新型的吸尘组件的结构示意图；

[0017] 图4为本实用新型的安装柱和吸尘罩的左视图。

[0018] 图中：1、工作台；2、电控柜；3、回收组件；31、回收箱；32、集尘罩；33、滤网；4、吸尘组件；41、安装柱；42、吸尘管；43、抽风机；44、吸尘罩。

具体实施方式

[0019] 下面结合附图并通过具体实施例对本实用新型作进一步详述，以下实施例只是描述性的，不是限定性的，不能以此限定本实用新型的保护范围。

[0020] 一种芯棒抛光处理用粉尘回收装置，如图1-4所示，包括工作台1、电控柜2、回收组件3和吸尘组件4，工作台开设有通槽，电控柜安装在工作台的前侧，回收组件安装在工作台的下方，吸尘组件的上端安装在工作台上方的前侧，且吸尘组件的下端安装在回收组件的前侧；工作台的下方安装有四个支撑腿，电控柜通过导线与市电相连。

[0021] 本实施例中，回收组件包括回收箱31、集尘罩32和滤网33，回收箱设置在工作台的下方，集尘罩安装在回收箱的上方，且集尘罩的上端通过工作台的通槽贯穿至工作台的上方，滤网安装在集尘罩的内部；回收箱的上端采用敞口式，集尘罩的上下两端均采用敞口式，且集尘罩上端的尺寸与工作台的通槽的尺寸匹配，该集尘罩的上端与工作台的上端平齐，滤网的尺寸与集尘罩的尺寸匹配，且滤网用于对粉尘中大粒径废渣进行分离；使用时，对芯棒进行抛光处理产生的废渣和部分粉尘落入集尘罩内，滤网对大粒径的废渣进行阻挡，便于对大粒径的废渣进行分离，有利于大粒径废渣和粉尘的分开处理，提高回收装置的功能性，定期清理滤网上的废渣，保证回收组件正常运行。

[0022] 本实施例中，吸尘组件包括安装柱41、吸尘管42、抽风机43和吸尘罩44，安装柱采用两个，且安装柱安装在工作台上方的前侧，吸尘罩采用两个，且吸尘罩安装在安装柱后侧的上方，抽风机安装在回收箱前侧的上方，且抽风机的出气口通过管道与回收箱的内部相连，吸尘管的上端与吸尘罩相连，且吸尘管的下端与抽风机的进气口相连；吸尘管与吸尘罩的内部相通，抽风机通过导线与电控柜相连，吸尘罩采用喇叭形设置；使用时，抽风机通电运行，抽风机通过吸尘管和吸尘罩在吸尘罩的后侧形成负压环境，使没有落到集尘罩的粉尘吸入吸尘管内，将粉尘输送至回收箱内，达到彻底回收现场粉尘的目的。

[0023] 本实用新型的工作原理：

[0024] 如图1-4，使用时，电控柜接通市电为回收装置供电，对芯棒进行抛光处理产生的

废渣和部分粉尘落入集尘罩内，滤网对大粒径的废渣进行阻挡，便于对大粒径的废渣进行分离，有利于大粒径废渣和粉尘的分开处理，提高回收装置的功能性，定期清理滤网上的废渣，保证回收组件正常运行，同时抽风机通电运行，抽风机通过吸尘管和吸尘罩在吸尘罩的后侧形成负压环境，使没有落到集尘罩的粉尘吸入吸尘管内，将粉尘输送至回收箱内，达到彻底回收现场粉尘的目的。

[0025] 尽管为说明目的公开了本实用新型的实施例和附图，但是本领域的技术人员可以理解：在不脱离本实用新型及所附权利要求的精神和范围内，各种替换、变化和修改都是可能的，因此，本实用新型的范围不局限于实施例和附图所公开的内容。

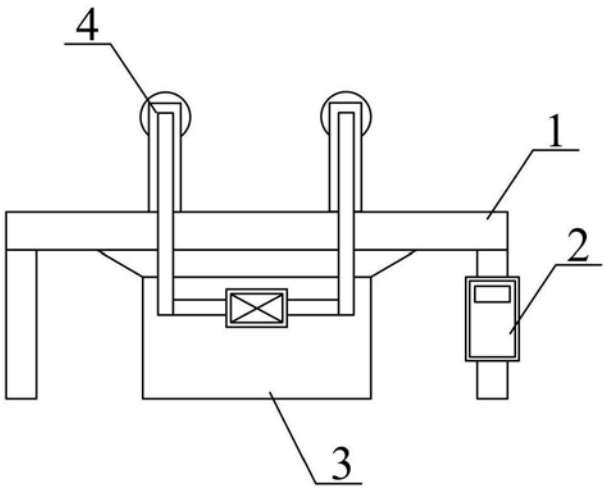

图1

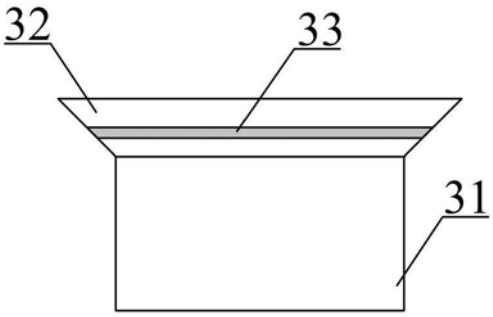

图2

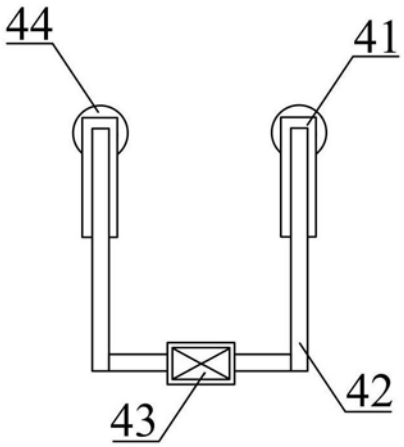

图3

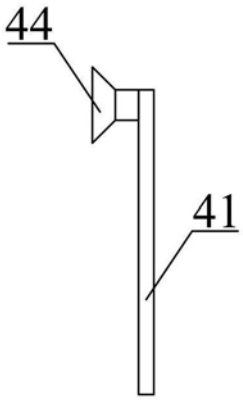

图4