(19)中华人民共和国国家知识产权局

(12)实用新型专利

(10)授权公告号 CN 205611725 U
(45)授权公告日 2016.10.05

(21)申请号 201620262546.9

(22)申请日 2016.03.31

(73)专利权人 山东三兴食品有限公司
地址 山东省临沂市临沭县郑山街道办事处南古新街

(72)发明人 古怀仁 张广利 吴传宝 武汝波 王怀金

(74)专利代理机构 青岛发思特专利商标代理有限公司 37212
代理人 董宝锞

(51)Int.Cl.
A23N 12/02(2006.01)

权利要求书1页 说明书2页 附图1页

(54)实用新型名称

大蒜漂皮机

(57)摘要

本实用新型公开了一种大蒜漂皮机，其属于农业机械设备领域。它主要包括水箱，水箱的后方设有排污装置，所述水箱内底部设有传动装置，水箱前端设有提升装置，提升装置与传动装置连接，水箱前端上方没有出水管，出水管上靠近水箱后方的一侧设有出水孔；所述水箱的上端设有溢流口，水箱的下端设有排污口；所述水箱的上方设有增氧机；所述提升装置通过减速机与动力装置连接。本实用新型结构简单，使用方便，利用机器代替人工，实现大蒜漂皮的自动化处理，大大降低工人的劳动强度，提高了工作效率。本实用新型主要用于大蒜漂皮处理。

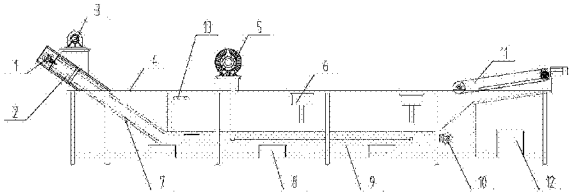

CN 205611725 U

1.一种大蒜漂皮机，包括水箱(4)，水箱(4)的后方设有排污装置(12)，其特征在于：所述水箱(4)内底部设有传动装置(9)，水箱(4)前端设有提升装置(7)，提升装置(7)与传动装置(9)连接，水箱(4)前端上方没有出水管(13)，出水管(13)上靠近水箱(4)后方的一侧设有出水孔(14)。

2.根据权利要求1所述的大蒜漂皮机，其特征在于：所述水箱(4)的上端设有溢流口(6)，水箱(4)的下端设有排污口(8)。

3.根据权利要求2所述的大蒜漂皮机，其特征在于：所述水箱(4)的上方设有增氧机(5)。

4.根据权利要求1至3中任一项所述的大蒜漂皮机，其特征在于：所述提升装置(7)通过减速机(3)与动力装置连接。

大蒜漂皮机

技术领域

[0001] 本实用新型属于农业机械设备领域，具体地说，尤其涉及一种大蒜漂皮机。

背景技术

[0002] 大蒜是人们生活中经常食用的调味品，由于大蒜本身优良的杀菌效果，使得大蒜的播种和生产越来越普遍，大蒜的加工也越来越重要，大蒜的加工需要先将大蒜进行脱皮处理，加工成为蒜米，大蒜在脱皮后需要进行漂洗，将大蒜皮漂掉。现有漂皮方法是：将脱皮后的大蒜放入水池中，人工搅拌后，大蒜皮会漂浮在水面上，然后利用漏网将大蒜皮捞出。这种方式工人劳动强度大，工作效率低，费时费力，对操作者的身体危害较大，不利于大蒜连续化加工。

发明内容

[0003] 本实用新型的目的在于克服上述缺陷，提供一种大蒜漂皮机，其结构简单，使用方便，利用机器代替人工，实现大蒜漂皮的自动化处理，大大降低工人的劳动强度，提高了工作效率。

[0004] 所述的大蒜漂皮机，包括水箱，水箱的后方设有排污装置，所述水箱内底部设有传动装置，水箱前端设有提升装置，提升装置与传动装置连接，水箱前端上方没有出水管，出水管上靠近水箱后方的一侧设有出水孔。

[0005] 进一步的，所述水箱的上端设有溢流口，水箱的下端设有排污口。

[0006] 进一步的，所述水箱的上方设有增氧机。

[0007] 进一步的，所述提升装置通过减速机与动力装置连接。

[0008] 与现有技术相比，本实用新型的有益效果是：

[0009] 本实用新型通过增设出水管和出水孔，实现大蒜自动化漂皮，结构简单，使用方便，大大提高了工作效率，降低了工人的劳动强度；

[0010] 其次，通过设置增氧机，保证了大蒜的品质，防止大蒜变质，更适合大蒜的大批量漂皮处理。

附图说明

[0011] 图1为本实用新型的主视图；

[0012] 图2为本实用新型的俯视图。

[0013] 图中，1、轴承盒；2、链条支架；3、减速机；4、水箱；5、增氧机；6、溢流口；7、提升装置；8、排污口；9、传动装置；10、传动轮；11、输送装置；12、排污装置；13、出水管；14、出水孔；15、水管；16、水泵。

具体实施方式

[0014] 下面结合附图对本实用新型作进一步说明：

[0015] 如图1所示，大蒜漂皮机，包括水箱4，水箱4的后方设有排污装置12，所述水箱4内底部设有传动装置9，水箱4前端设有提升装置7，提升装置7与传动装置9连接，所述水箱4的上端设有溢流口6，水箱4的下端设有排污口8；所述水箱4的上方设有增氧机5。

[0016] 如图2所示，水箱4前端上方没有出水管13，出水管13上靠近水箱4后方的一侧设有出水孔14。

[0017] 本实用新型在安装时，提升装置7通过轴承盒1与减速机3及动力装置连接；提升装置7及传动装置9为链条结构，并安装在链条支架2上；水管15与水泵16连接。

[0018] 使用时，首先将脱皮后的大蒜通过输送装置11投入水箱4中，并在水箱4中注水至溢流口6，启动动力装置、增氧机5及水泵16，蒜皮在水的浮力作用下，漂浮在水面上，出水孔14喷出的水将蒜皮冲至传动轮10处，并通过刮板将蒜皮排出水箱4，干净的蒜米用底部传动装置9传出，并通过提升装置7提升至下一道工序，水箱4内部的其他杂质从排污口8及排污装置12排出。

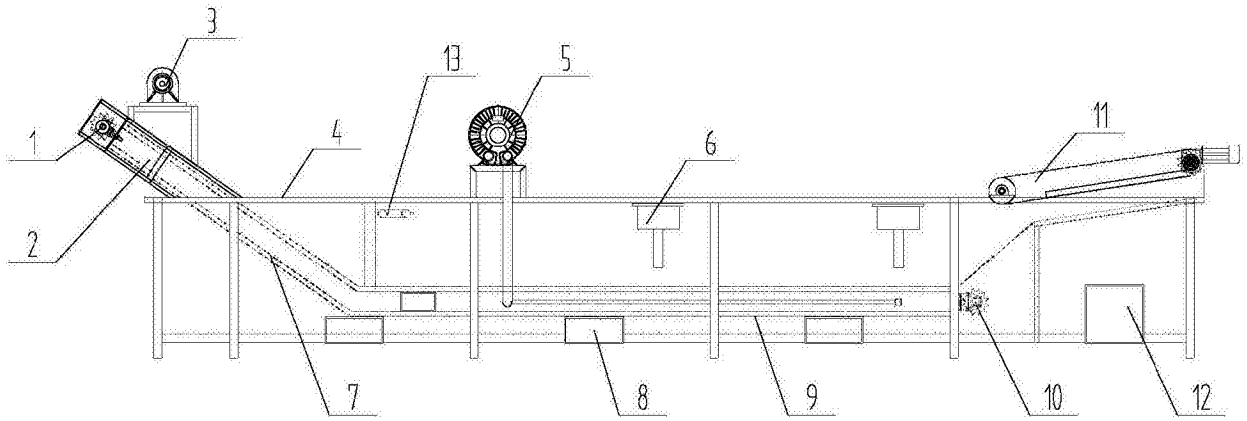

图1

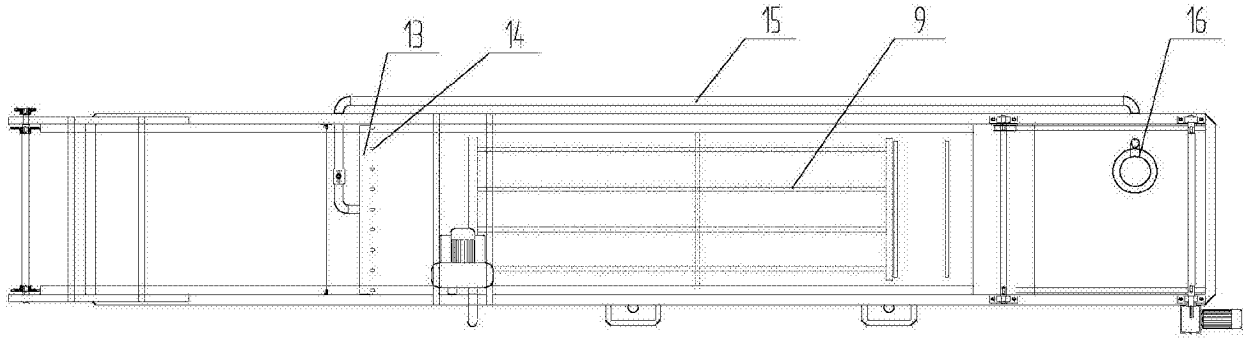

图2