(19)中华人民共和国国家知识产权局

(12)实用新型专利

(10)授权公告号 CN 211021892 U
(45)授权公告日 2020.07.17

(21)申请号 201921497802.2

(22)申请日 2019.09.10

(73)专利权人 安徽奥美展览工程有限公司
地址 230000 安徽省合肥市习友路978号香榭水都27幢1601室

(72)发明人 薛海燕

(74)专利代理机构 合肥超通知识产权代理事务所(普通合伙) 34136
代理人 龚存云

(51)Int.Cl.
A47F 5/00(2006.01)
A47F 5/10(2006.01)

权利要求书1页 说明书2页 附图1页

(54)实用新型名称

一种便于拆卸安装的移动展示架

(57)摘要

本实用新型公开了一种便于拆卸安装的移动展示架，包括展架、放置在展架上的展板，所述展架包括底座，底座上沿水平方向设有导槽，导槽内对称插接有“L”型板，导槽的外壁上安装有用于固定“L”型板底端部的紧固螺栓，用于将“L”型板固定在导槽内；所述“L”型板上设有“L”型槽，展板插接于“L”型槽内，“L”型板外壁上安装有紧固螺栓，用于固定展板。本实用新型结构设计简单，设计合理，通过改变导槽内两“L”型板间的距离，“L”型板内可以放置大小不同的展板；展架与展板以及“L”型板与底座之间可拆卸安装，容易组装和拆卸，方便快捷，方便搬运；通过紧固螺栓的设置，提高了展示架的稳定性。

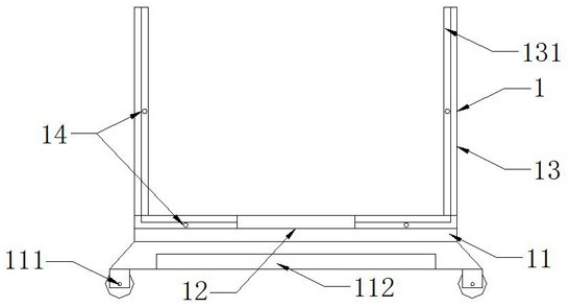

CN 211021892 U

1.一种便于拆卸安装的移动展示架,包括展架(1)、放置在展架(1)上的展板(2),其特征在于:所述展架(1)包括底座(11),底座(11)上沿水平方向设有导槽(12),导槽(12)内对称插接有“L”型板(13),导槽(12)的外壁上安装有用于固定“L”型板底端部的紧固螺栓(14),用于将“L”型板(13)固定在导槽(12)内;所述“L”型板(13)上设有“L”型槽(131),展板(2)插接于“L”型槽(131)内,“L”型板(13)外壁上安装有紧固螺栓(14),用于固定展板(2)。

2.根据权利要求1中所述的一种便于拆卸安装的移动展示架,其特征在于:所述底座(11)的四个边角处均设有万向轮(111),所述万向轮(111)中至少有两个设有刹车。

3.根据权利要求1中所述的一种便于拆卸安装的移动展示架,其特征在于:所述底座(11)底板上设有凹槽(112)。

一种便于拆卸安装的移动展示架

技术领域

[0001] 本实用新型涉及展览用品技术领域，具体涉及为一种便于拆卸安装的移动展示架。

背景技术

[0002] 随着商品经济的发展，展示架已经成为各大厂商推广自身产品、宣传企业品牌、提升企业形象的主要手段之一。展示架是宣传资料的一种展示工具，它具有简单明了、别出心裁等优点，能起到展示商品、传达信息、促进销售的作用，在欧美广告展示架是一种附加值非常高的产品，使用的用户和制造厂商非常多。

[0003] 由于展览地点不一样，常需要将展示架移动到不同的地点，然而传统的展示架通常积较大，且各板块之间固定，不易拆卸，导致移动不便。如果能够发明一种便于拆卸安装的移动展示架就能够解决此类问题，为此我们提供了一种便于拆卸安装的移动展架。

实用新型内容

[0004] 本实用新型正是针对现有技术存在的不足，提供了一种便于拆卸安装的移动展示架。

[0005] 一种便于拆卸安装的移动展示架，包括展架、放置在展架上的展板，所述展架包括底座，底座上沿水平方向设有导槽，导槽内对称插接有“L”型板，导槽的外壁上安装有用于固定“L”型板底端部的紧固螺栓，用于将“L”型板固定在导槽内。所述“L”型板上设有“L”型槽，展板插接于“L”型槽内，“L”型板外壁上安装有紧固螺栓，用于固定展板。

[0006] 进一步地，所述底座的四个边角处均设有万向轮，所述万向轮中至少有两个设有刹车。

[0007] 进一步地，所述底座底板上设有凹槽。

[0008] 本实用新型结构设计简单，设计合理，通过改变导槽内两“L”型板间的距离，“L”型板内可以放置大小不同的展板；展架与展板以及“L”型板与底座之间可拆卸安装，容易组装和拆卸，方便快捷，方便搬运；通过紧固螺栓的设置，提高了展示架的稳定性。

附图说明

[0009] 图1为展示架的主视图；

[0010] 图2为本实用新型中展架的结构示意图。

[0011] 图中：展架1、底座11、万向轮111、凹槽112、导槽12、“L”型板13、“L”型槽131、紧固螺栓14、展板2。

具体实施方式

[0012] 下面将结合本实用新型实施例中的附图，对本实用新型实施例中的技术方案进行清楚、完整地描述，显然，所描述的实施例仅仅是本实用新型一部分实施例，而不是全部的

实施例。基于本实用新型中的实施例，本领域普通技术人员在没有做出创造性劳动前提下所获得的所有其他实施例，都属于本实用新型保护的范围。

[0013] 参照图1—2，一种便于拆卸安装的移动展示架，包括展架1、放置在展架1上的展板2。

[0014] 所述展架1包括底座11，底座11上沿水平方向设有导槽12，导槽12内对称插接有“L”型板13，导槽12的外壁上安装有用于固定“L”型板底端部的紧固螺栓14，用于将“L”型板13固定在导槽12内；所述“L”型板13上设有“L”型槽131，展板2插接于“L”型槽131内，“L”型板13外壁上安装有紧固螺栓14，用于固定展板2。

[0015] 进一步地，所述底座11的四个边角处均设有万向轮111，所述万向轮111中至少有两个设有刹车。万向轮111的设置方便展架1短距离移动，无需人工搬运，将万向轮111上的刹车解除，一个人就可以轻松推走。

[0016] 进一步地，所述底座11底板上设有凹槽112。凹槽112的设置是为了减轻底座11的重量，方便搬运。

[0017] 本实用新型结构设计简单，设计合理，通过改变导槽12内两“L”型板13间的距离，“L”型板13内可以放置大小不同的展板2；展架1与展板2以及“L”型板13与底座11之间可拆卸安装，容易组装和拆卸，方便快捷，方便搬运；通过紧固螺栓14的设置，提高了展示架的稳定性。

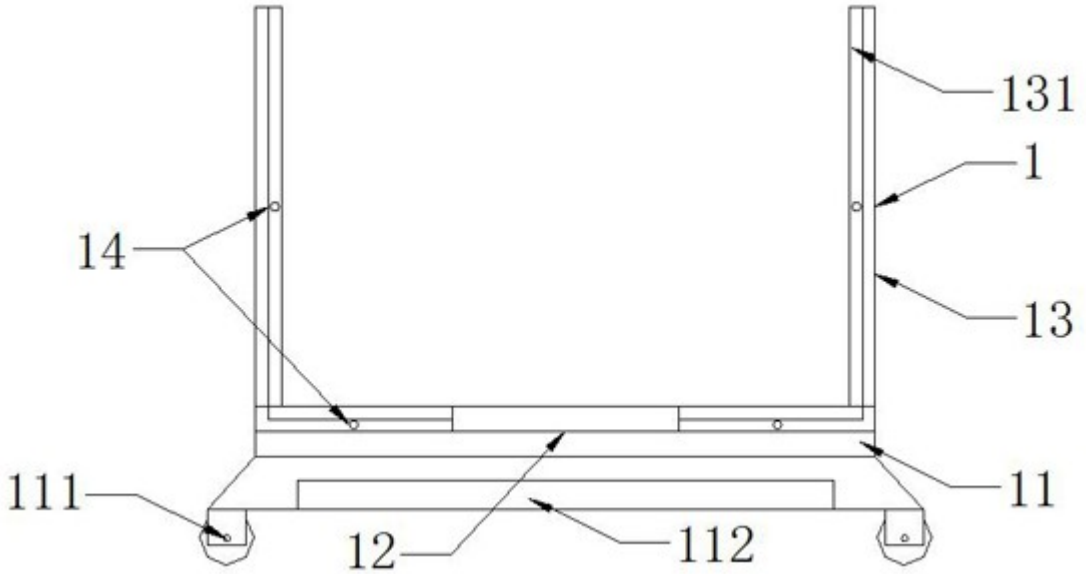

图 1

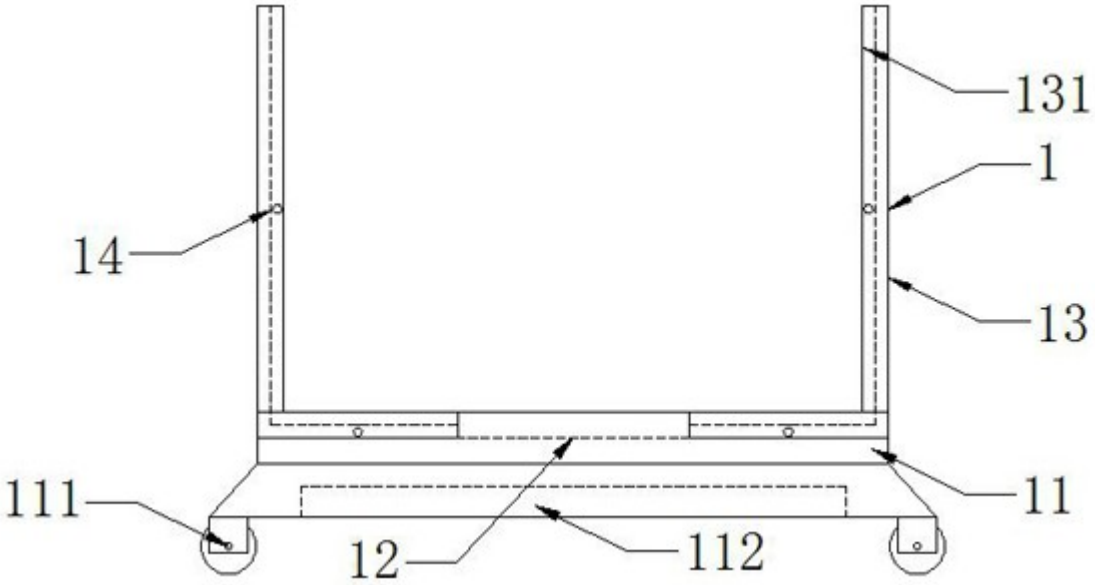

图 2