(19)中华人民共和国国家知识产权局

(12)实用新型专利

(10)授权公告号 CN 207252820 U
(45)授权公告日 2018.04.20

(21)申请号 201721119511.0

(22)申请日 2017.09.01

(73)专利权人 浙江南派服饰有限公司
地址 325000 浙江省温州市乐清市北白象镇温州大桥工业园区

(72)发明人 林俊克 吴卉 朱海瑞

(51)Int.Cl.
A41D 3/02(2006.01)
A41D 27/02(2006.01)
A41D 27/10(2006.01)
A41D 27/00(2006.01)

权利要求书1页 说明书2页 附图2页

(54)实用新型名称

一种舒适型保暖大衣

(57)摘要

本实用新型涉及保暖大衣技术领域，尤其是一种舒适型保暖大衣，包括后片、一对前片和一对侧片，一对所述前片上均缝制侧片，其中一片侧片与后片的一侧缝制在一起，另一片侧片与后片的另一侧缝制在一起，一对所述前片中的其中一片缝制有多个纽扣，另一片前片上开设有与纽扣相匹配的扣眼，所述后片的端部缝制衣领，且衣领与两片前片缝制在一起，所述侧片上均缝制衣袖，所述前片、侧片和后片的内侧均缝制有内衬，所述内衬的中部靠近衣领的一侧设置有活裥，该舒适型保暖大衣使人们在穿着时更加的宽松，减轻了束缚感，提升了穿着舒适度，并且具有良好的保暖性能。

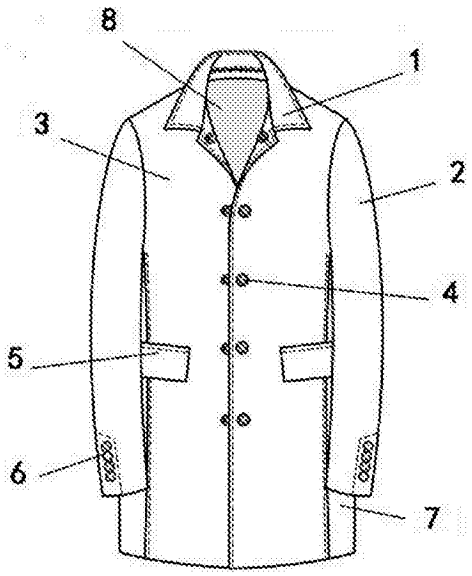

CN 207252820 U

1.一种舒适型保暖大衣，包括后片(8)、一对前片(3)和一对侧片(7)，其特征在于，一对所述前片(3)上均缝制侧片(7)，其中一片侧片(7)与后片(8)的一侧缝制在一起，另一片侧片(7)与后片(8)的另一侧缝制在一起，一对所述前片(3)中的其中一片缝制有多个纽扣(4)，另一片前片(3)上开设有与纽扣(4)相匹配的扣眼，所述后片(8)的端部缝制衣领(1)，且衣领(1)与两片前片(3)缝制在一起，所述侧片(7)上均缝制衣袖(2)，所述衣袖(2)的前端开口处外壁缝制有装饰纽扣(6)，所述衣袖(2)的前端开口处内壁缝制弹性带(12)，所述弹性带(12)上连接弹性套袖(13)，所述前片(3)、侧片(7)和后片(8)的内侧均缝制有内衬(10)，所述内衬(10)上缝制有衣服口袋(11)，所述内衬(10)的中部靠近衣领(1)的一侧设置有活裥(9)，所述内衬(10)包括里层内衬(16)，所述里层内衬(16)缝制在前片(3)、侧片(7)和后片(8)上，所述里层内衬(16)远离前片(3)的一侧呈网格状缝制有表层内衬(14)，并且表层内衬(14)与里层内衬(16)之间填充有保暖填充物(15)，所述前片(3)、侧片(7)和后片(8)的内壁缝制荷叶摆(18)，所述荷叶摆(18)的表面粘接有魔术贴(17)，所述荷叶摆(18)的一侧折叠向前片(3)的内表面，并且魔术贴(17)粘接在前片(3)的内壁。

2.根据权利要求1所述的一种舒适型保暖大衣，其特征在于，所述侧片(7)的外壁均缝制束紧带(5)，所述束紧带(5)远离侧片(7)的一端与前片(3)连接。

3.根据权利要求1所述的一种舒适型保暖大衣，其特征在于，所述保暖填充物(15)为棉花或羽绒。

一种舒适型保暖大衣

技术领域

[0001] 本实用新型涉及保暖大衣技术领域，尤其涉及一种舒适型保暖大衣。

背景技术

[0002] 保暖大衣是人们冬季穿着的一种服饰，其具有美观性好，保暖性能优良的优点被人们所青睐。但是现有的保暖大衣其面料较为厚重，影响人们正常的运动，穿着时束缚感较为严重，并且其保暖效果仍存在不足。

实用新型内容

[0003] 本实用新型的目的是为了解决现有技术中存在现有的大衣穿着不够舒适，保暖效果不足的缺点，而提出的一种舒适型保暖大衣。

[0004] 为了实现上述目的，本实用新型采用了如下技术方案：

[0005] 设计一种舒适型保暖大衣，包括后片、一对前片和一对侧片，一对所述前片上均缝制侧片，其中一片侧片与后片的一侧缝制在一起，另一片侧片与后片的另一侧缝制在一起，一对所述前片中的其中一片缝制有多个纽扣，另一片前片上开设有与纽扣相匹配的扣眼，所述后片的端部缝制衣领，且衣领与两片前片缝制在一起，所述侧片上均缝制衣袖，所述衣袖的前端开口处外壁缝制有装饰纽扣，所述衣袖的前端开口处内壁缝制弹性带，所述弹性带上连接弹性套袖，所述前片、侧片和后片的内侧均缝制有内衬，所述内衬上缝制有衣服口袋，所述内衬的中部靠近衣领的一侧设置有活褂，所述内衬包括里层内衬，所述里层内衬缝制在前片、侧片和后片上，所述里层内衬远离前片的一侧呈网格状缝制有表层内衬，并且表层内衬与里层内衬之间填充有保暖填充物，所述前片、侧片和后片的内壁缝制荷叶摆，所述荷叶摆的表面粘接有魔术贴，所述荷叶摆的一侧折叠向前片的内表面，并且魔术贴粘接在前片的内壁。

[0006] 优选的，所述侧片的外壁均缝制束紧带，所述束紧带远离侧片的一端与前片连接。

[0007] 优选的，所述保暖填充物为棉花或羽绒。

[0008] 本实用新型提出的一种舒适型保暖大衣，有益效果在于：通过设置内衬，内衬缝制在前片、后片以及侧片上，并且在内衬上设置活褂口，使人们在穿着时更加的宽松，减轻了束缚感，提升了穿着舒适度，同时设置有弹性带、弹性套袖和保暖填充物，设置的保暖填充物提高该大衣的保暖性能，当人们在穿着该大衣时，弹性套袖套在人手臂上，防止寒风从衣袖倒灌至大衣内部，进一步的提升了该大衣的保暖性能。

附图说明

[0009] 图1为本实用新型提出的一种舒适型保暖大衣的结构示意图；

[0010] 图2为本实用新型提出的一种舒适型保暖大衣的去衣领展开图；

[0011] 图3为本实用新型提出的一种舒适型保暖大衣的衣袖展开图；

[0012] 图4为本实用新型提出的一种舒适型保暖大衣的内衬截面图。

[0013] 图中：1衣领、2衣袖、3前片、4纽扣、5束紧带、6装饰纽扣、7侧片、8后片、9活裥、10内衬、11衣服口袋、12弹性带、13弹性套袖、14表层内衬、15保暖填充物、16里层内衬、17魔术贴、18荷叶摆。

具体实施方式

[0014] 下面将结合本实用新型实施例中的附图，对本实用新型实施例中的技术方案进行清楚、完整地描述，显然，所描述的实施例仅仅是本实用新型一部分实施例，而不是全部的实施例。

[0015] 参照图1-4，一种舒适型保暖大衣，包括后片8、一对前片3和一对侧片7，一对前片3上均缝制侧片7，其中一片侧片7与后片8的一侧缝制在一起，另一片侧片7与后片8的另一侧缝制在一起，一对前片3中的其中一片缝制有多个纽扣4，另一片前片3上开设有与纽扣4相匹配的扣眼，后片8的端部缝制衣领1，且衣领1与两片前片3缝制在一起，侧片7上均缝制衣袖2，衣袖2的前端开口处外壁缝制有装饰纽扣6，衣袖2的前端开口处内壁缝制弹性带12，弹性带12上连接弹性套袖13，前片3、侧片7和后片8的内侧均缝制有内衬10，内衬10上缝制有衣服口袋11，内衬10的中部靠近衣领1的一侧设置有活裥9，内衬10包括里层内衬16，里层内衬16缝制在前片3、侧片7和后片8上，里层内衬16远离前片3的一侧呈网格状缝制有表层内衬14，并且表层内衬14与里层内衬16之间填充有保暖填充物15，前片3、侧片7和后片8的内壁缝制荷叶摆18，荷叶摆18的表面粘接有魔术贴17，荷叶摆18的一侧折叠向前片3的内表面，并且魔术贴17粘接在前片3的内壁，设置里层内衬16和网格状的表层内衬14，使得人们在穿着该大衣时不与大衣的前片3、后片8直接接触，提升了穿着的舒适感，设置的保暖填充物15提升了该大衣的保暖性能，设置的魔术贴17和荷叶摆18，方便人们根据天气情况调节整个大衣的长度，具有设计人性化的优点。

[0016] 侧片7的外壁均缝制束紧带5，束紧带5远离侧片7的一端与前片3连接，设置束紧带5使得侧片7能够紧贴人体，提升了该大衣的保暖性能，衣袖2的前端开口处外壁缝制有装饰纽扣6，衣袖2的前端开口处内壁缝制弹性带12，弹性带12上连接弹性套袖13，保暖填充物15为棉花或羽绒，弹性套袖12套在人手臂上，防止寒风从衣袖2倒灌至大衣内部，进一步的提升了该大衣的保暖性能。

[0017] 以上所述，仅为本实用新型较佳的具体实施方式，但本实用新型的保护范围并不局限于此，任何熟悉本技术领域的技术人员在本实用新型揭露的技术范围内，根据本实用新型的技术方案及其实用新型构思加以等同替换或改变，都应涵盖在本实用新型的保护范围之内。

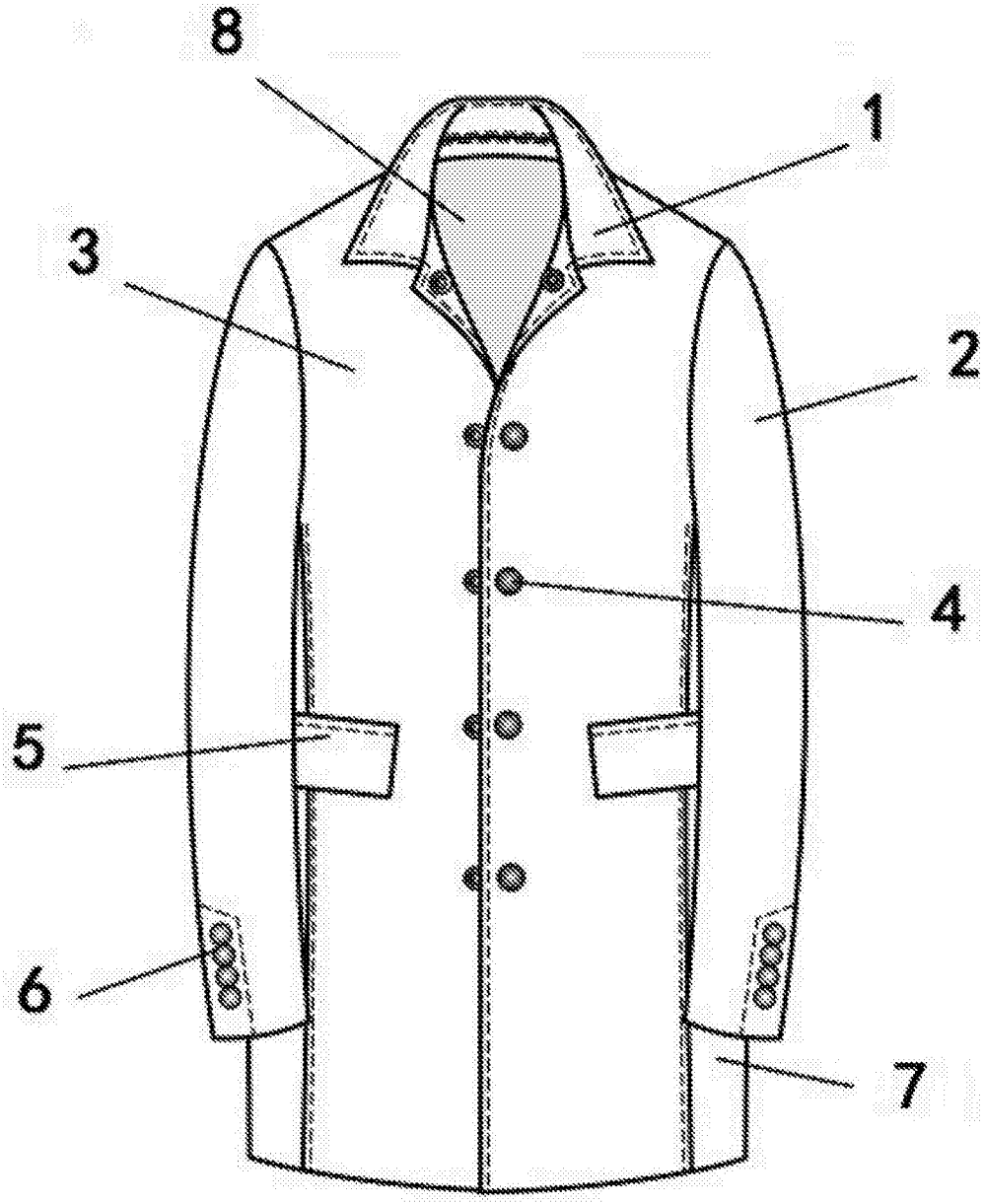

图1

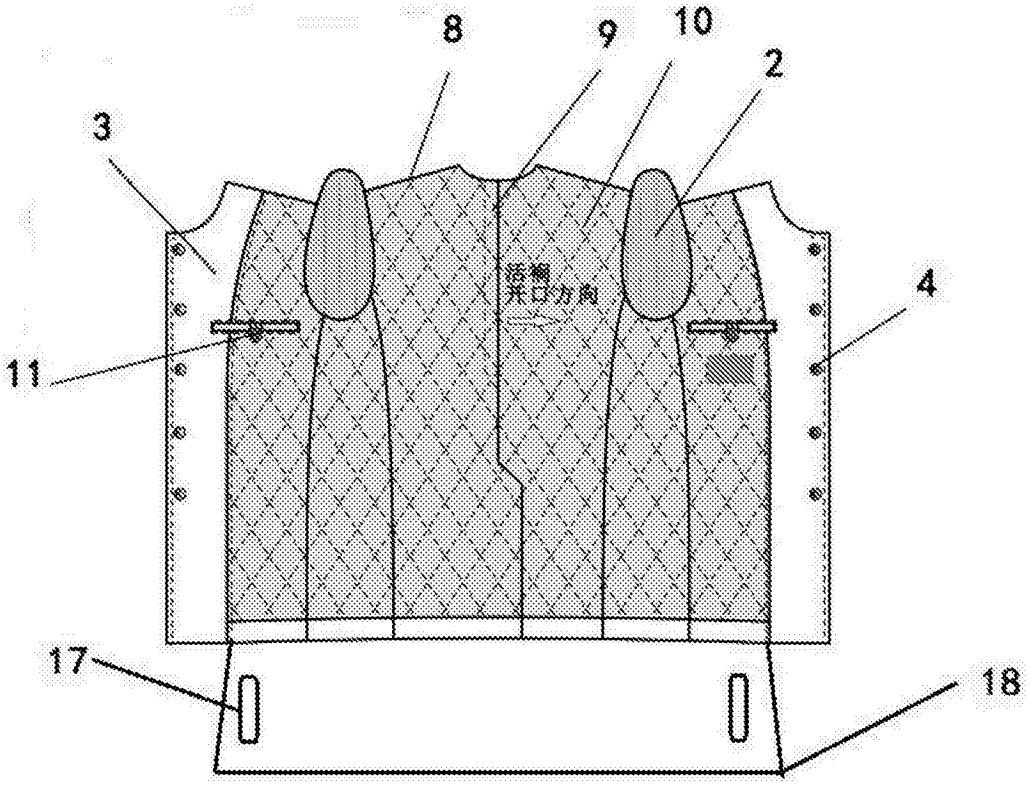

图2

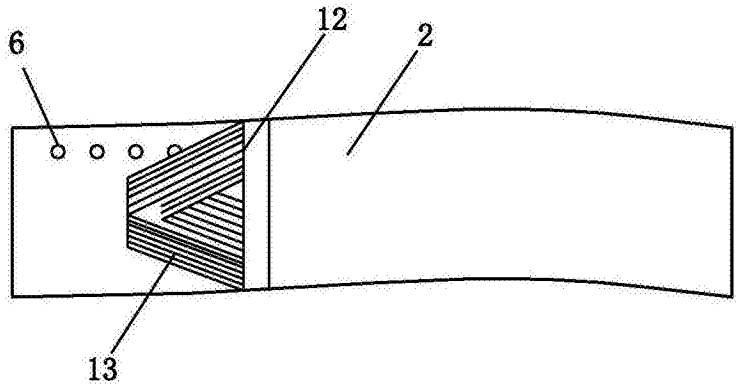

图3

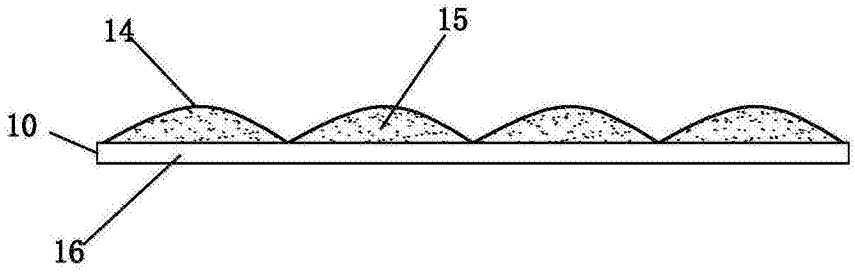

图4