M554343

(19)中華民國智慧財產局

(12)新型說明書公告本 **(11)證書號數：TW M554343 U**

(45)公告日： 中華民國 107 (2018) 年 01 月 21 日

(21)申請案號：106212481 (22)申請日： 中華民國 106 (2017) 年 08 月 23 日

(51)Int. Cl.： ***A61F17/00 (2006.01)*** ***A45C11/00 (2006.01)***

(71)申請人：羅燦宏(中華民國) (TW)

臺南市東區富德街 25 巷 9 號

(72)新型創作人：羅燦宏 (TW)

(74)代理人：陳豐裕

(NOTE)備註： 相同的創作已於同日申請發明專利(Another patent application for invention in respect of the same creation has been filed on the same date)

申請專利範圍項數：3 項 圖式數：5 共 14 頁

(54)名稱

救助工具箱

(57)摘要

本創作係有關於一種救助工具箱，其主要係於箱體內部形成有容室，容室內設有活動隔板區隔出數容置空間，於箱體前端對應容室設有活動捲門，且於箱體底部設有移動輪方便進行移動，並於箱體頂端設置有吊掛架供進行吊掛作業，令太陽能模組設置於箱體頂端，且於太陽能模組連接有發光源，以能利用太陽能模組吸收太陽光產生電能供給發光源發光照明使用；藉此，利用箱體供各式救災器材方便收納，於進行救災、救難任務時，則可將箱體利用移動輪方便進行推動，及將箱體利用吊掛架方便吊掛至所需位置處，讓救難人員本身不需攜帶、背負救災器材，不僅方便救難人員攀爬各種地形、或是鑽入各種狹小空間中，且更能節省救難人員之體力，以可讓救難任務更為順利進行，而在其整體施行使用上更增實用功效特性者。

指定代表圖：

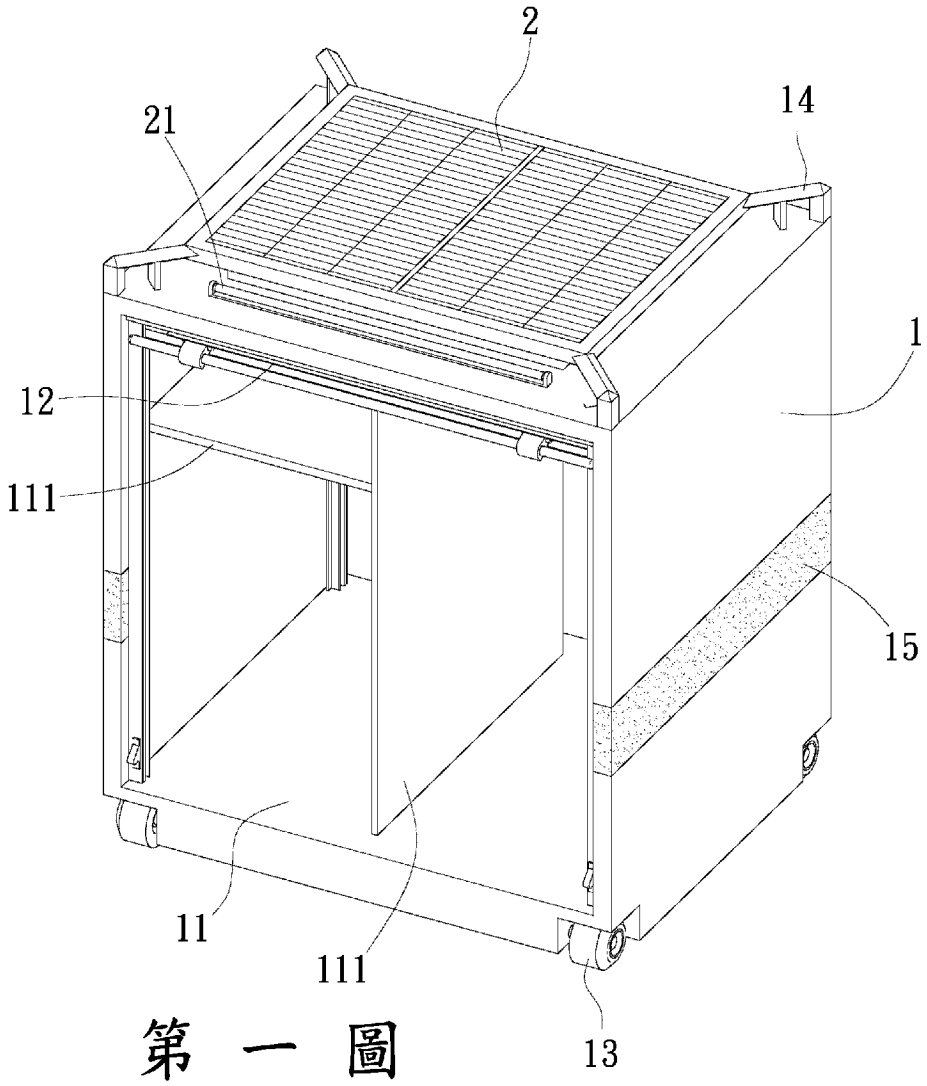

第 一 圖

符號簡單說明：

(1)・・・箱體

(11)・・・容室

(111)・・・活動隔板

(12)・・・活動捲門

(13)・・・移動輪

(14)・・・吊掛架

(15)・・・辨別色條

(2)・・・太陽能模組

(21)・・・發光源

【新型說明書】

【中文新型名稱】

救助工具箱

【技術領域】

【0001】 本創作係有關於一種救助工具箱，尤其是指一種讓救難人員本身不需攜帶、背負救災器材，即能將救難器材方便運送至預定位置處，不僅方便救難人員攀爬各種地形、或是鑽入各種狹小空間中，且更能節省救難人員之體力，以可讓救難任務更為順利進行，而在其整體施行使用上更增實用功效特性的救助工具箱創新設計者。

【先前技術】

【0002】 按，於各種災害發生時，如：火災、地震等，皆可看到消防人員、軍警等救難人員衝在第一線進行各種救難任務，而在救難過程中，救難人員皆會攜帶眾多各種器材，以利於進行救難任務；然而，救難人員雖可利用所攜帶之各種器材，達到進行各類救難任務之預期功效，但也在其實際施行使用過程中發現，由於各種災害發生時，常會伴隨著發生建築物崩塌等各種狀況，造成救難人員常需在進行救難任務時，攀爬各種地形、或是鑽入各種狹小空間中，而一般救難人員所需攜帶的救難器材大多體積較為佔據空間且重量較為笨重，導致若救難人員需攜帶、背負該救難器材到達救難地

點，不僅於行動上顯得極為不便，且更是會大量消耗救難人員之體力，進而影響到救難效率，致令該類救難器材之攜帶在整體施行上仍存有改進之空間。

【0003】 緣是，創作人有鑑於此，秉持多年該相關行業之豐富設計開發及實際製作經驗，針對現有之缺失予以研究改良，提供一種救助工具箱，以期達到更佳實用價值性之目的者。

【新型內容】

【0004】 本創作之主要目的在於提供一種救助工具箱，主要係利用箱體供各式救災器材方便收納，於進行救災、救難任務時，則可將箱體利用移動輪方便進行推動，及將箱體利用吊掛架方便吊掛至所需位置處，讓救難人員本身不需攜帶、背負救災器材，不僅方便救難人員攀爬各種地形、或是鑽入各種狹小空間中，且更能節省救難人員之體力，以可讓救難任務更為順利進行，而在其整體施行使用上更增實用功效特性者。

【0005】 本創作救助工具箱之主要目的與功效，係由以下具體技術手段所達成：

【0006】 其主要係包括箱體及太陽能模組；其中：

【0007】 該箱體，其內部形成有容室，該容室內設有活動隔板，利用該活動隔板將該容室區隔出數容置空間，於該箱體前端對應該容室設有活動捲門，且於該箱體底部設有移動輪方便進行移動，並於該

箱體頂端設置有吊掛架供進行吊掛作業；

【0008】 該太陽能模組，其係供設置於該箱體頂端，且於該太陽能模組連接有發光源，以能利用該太陽能模組吸收太陽光產生電能供給該發光源發光照明使用。

【0009】 本創作救助工具箱的較佳實施例，其中，該箱體側邊設有辨別色條，以讓使用者依該辨別色條之不同顏色辨別不同的該箱體。

【0010】 本創作救助工具箱的較佳實施例，其中，該箱體於側邊對應該容室設有側門。

【圖式簡單說明】

【0011】 第一圖：本創作之立體結構示意圖。

【0012】 第二圖：本創作之活動捲門關閉狀態立體結構示意圖。

【0013】 第三圖：本創作之使用狀態示意圖。

【0014】 第四圖：本創作之另一使用狀態示意圖。

【0015】 第五圖：本創作之另一實施例立體結構示意圖。

【實施方式】

【0016】 為令本創作所運用之技術內容、創作目的及其達成之功效有更完整且清楚的揭露，茲於下詳細說明之，並請一併參閱所揭之圖式及圖號：

【0017】 首先，請參閱第一圖本創作之立體結構示意圖及第二圖本創作之活動捲門關閉狀態立體結構示意圖所示，本創作主要係包括箱體（１）及太陽能模組（２）；其中：

【0018】 該箱體（１），其內部形成有容室（１１），該容室（１１）內設有活動隔板（１１１），以能利用該活動隔板（１１１）將該容室（１１）區隔出數容置空間，於該箱體（１）前端對應該容室（１１）設有活動捲門（１２），且於該箱體（１）底部設有移動輪（１３），讓該箱體（１）能方便利用該移動輪（１３）進行移動，並於該箱體（１）頂端設置有吊掛架（１４），該吊掛架（１４）能供對該箱體（１）進行吊掛作業，另於該箱體（１）側邊可設有辨別色條（１５），以讓使用者能依該辨別色條（１５）之不同顏色辨別不同的該箱體（１）。

【0019】 該太陽能模組（２），其係供設置於該箱體（１）頂端，且於該太陽能模組（２）連接有發光源（２１），以能利用該太陽能模組（２）供吸收太陽光產生電能，以供給該發光源（２１）發光照明使用。

【0020】 如此一來，請再一併參閱第三圖本創作之使用狀態示意圖所示，即可於該箱體（１）之該容室（１１）利用該活動隔板（１１１）所區隔出之各容置空間中供置放各式救災器材（３），且能依不同救災器材（３）之體積大小、佔據空間，而予以調整該活動隔板（１１１）之設置位置〔請再一併參閱第四圖本創作之另一使用

狀態示意圖所示〕，並於關閉該箱體（１）對應於該容室（１１）之該活動捲門（１２）後，不僅能方便利用該移動輪（１３）推動該該箱體（１）進行移動，亦能藉由該箱體（１）頂端所設置之該吊掛架（１４），以將該箱體（１）吊掛至所需位置處，同時亦能利用該太陽能模組（２）所產生電能供給該發光源（２１）發光照明，而達到救災、救難之功效。

【0021】 另，請再一併參閱第五圖本創作之另一實施例立體結構示意圖所示，該箱體（１）於側邊對應該容室（１１）可設有側門（１６），以能方便拿取該容室（１１）內之救災器材（３）及於側門（１６）上收納救災器材（３）。

【0022】 藉由以上所述，本創作結構之組成與使用實施說明可知，本創作與現有結構相較之下，本創作主要係利用箱體供各式救災器材方便收納，於進行救災、救難任務時，則可將箱體利用移動輪方便進行推動，及將箱體利用吊掛架方便吊掛至所需位置處，讓救難人員本身不需攜帶、背負救災器材，不僅方便救難人員攀爬各種地形、或是鑽入各種狹小空間中，且更能節省救難人員之體力，以可讓救難任務更為順利進行，而在其整體施行使用上更增實用功效特性者。

【0023】 前述之實施例或圖式並非限定本創作之結構樣態，任何所屬技術領域中具有通常知識者之適當變化或修飾，皆應視為不脫離本創作之專利範疇。

【0024】 綜上所述，本創作實施例確能達到所預期之使用功效，又其所揭露之具體構造，不僅未曾見於同類產品中，亦未曾公開於申請前，誠已完全符合專利法之規定與要求，爰依法提出新型專利之申請，懇請惠予審查，並賜准專利，則實感德便。

【符號說明】

【0025】（１）　箱體

【0026】（１１）　容室

【0027】（１１１）活動隔板

【0028】（１２）　活動捲門

【0029】（１３）　移動輪

【0030】（１４）　吊掛架

【0031】（１５）　辨別色條

【0032】（１６）　側門

【0033】（２）　太陽能模組

【0034】（２１）　發光源

【0035】（３）　救災器材

M554322
專利案號：106212481

公告本

申請日：
IPC分類：

【新型摘要】

【中文新型名稱】

救助工具箱

【中文】

本創作係有關於一種救助工具箱，其主要係於箱體內部形成有容室，容室內設有活動隔板區隔出數容置空間，於箱體前端對應容室設有活動捲門，且於箱體底部設有移動輪方便進行移動，並於箱體頂端設置有吊掛架供進行吊掛作業，令太陽能模組設置於箱體頂端，且於太陽能模組連接有發光源，以能利用太陽能模組吸收太陽光產生電能供給發光源發光照明使用；藉此，利用箱體供各式救災器材方便收納，於進行救災、救難任務時，則可將箱體利用移動輪方便進行推動，及將箱體利用吊掛架方便吊掛至所需位置處，讓救難人員本身不需攜帶、背負救災器材，不僅方便救難人員攀爬各種地形、或是鑽入各種狹小空間中，且更能節省救難人員之體力，以可讓救難任務更為順利進行，而在其整體施行使用上更增實用功效特性者。

【新型申請專利範圍】

【第1項】一種救助工具箱，其主要係包括箱體及太陽能模組；其中：

該箱體，其內部形成有容室，該容室內設有活動隔板，利用該活動隔板將該容室區隔出數容置空間，於該箱體前端對應該容室設有活動捲門，且於該箱體底部設有移動輪方便進行移動，並於該箱體頂端設置有吊掛架供進行吊掛作業；

該太陽能模組，其係供設置於該箱體頂端，且於該太陽能模組連接有發光源，以能利用該太陽能模組吸收太陽光產生電能供給該發光源發光照明使用。

【第2項】如申請專利範圍第１項所述救助工具箱，其中，該箱體側邊設有辨別色條，以讓使用者依該辨別色條之不同顏色辨別不同的該箱體。

【第3項】如申請專利範圍第１項所述救助工具箱，其中，該箱體於側邊對應該容室設有側門。

【新型圖式】

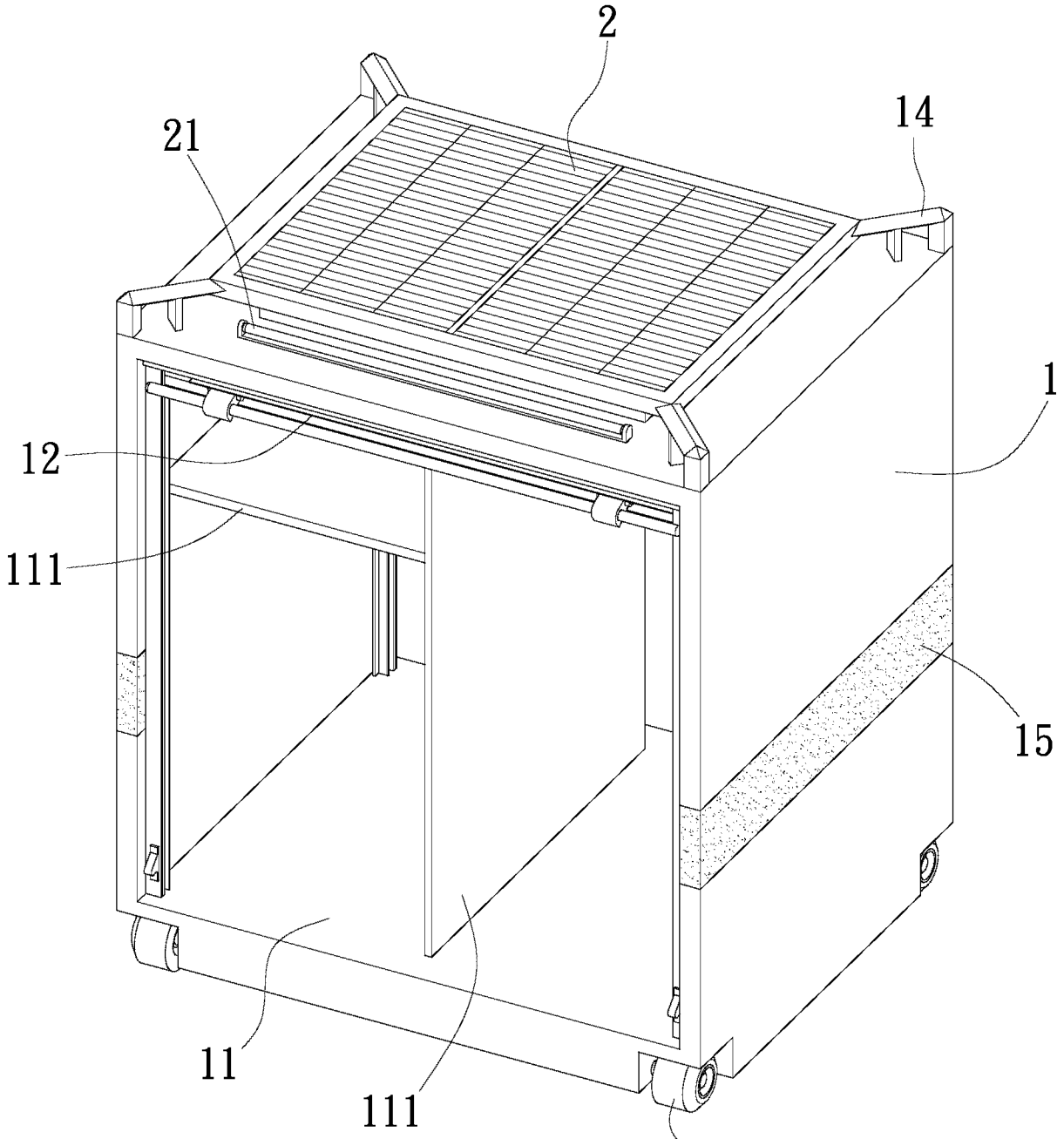

第 一 圖

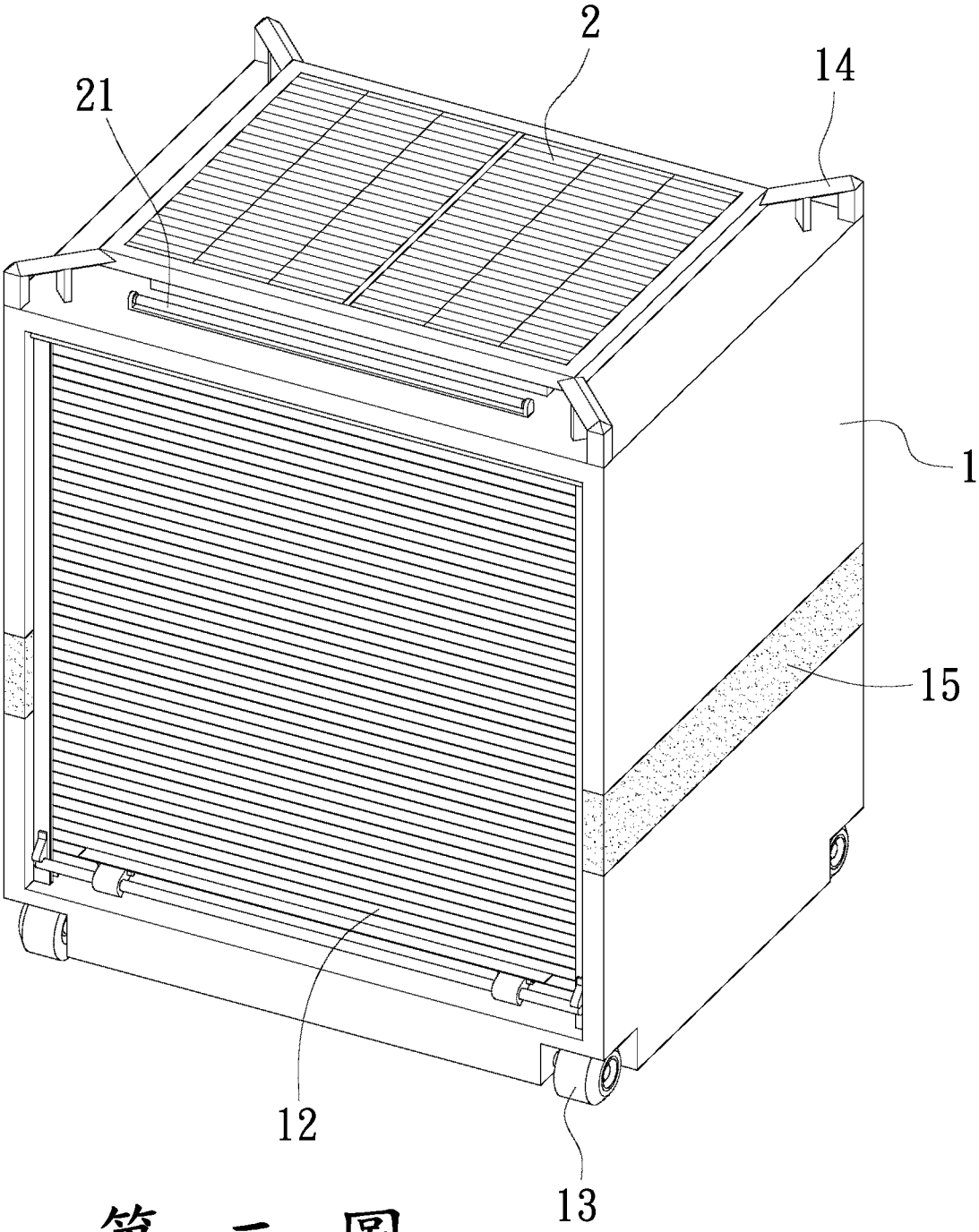

第 二 圖

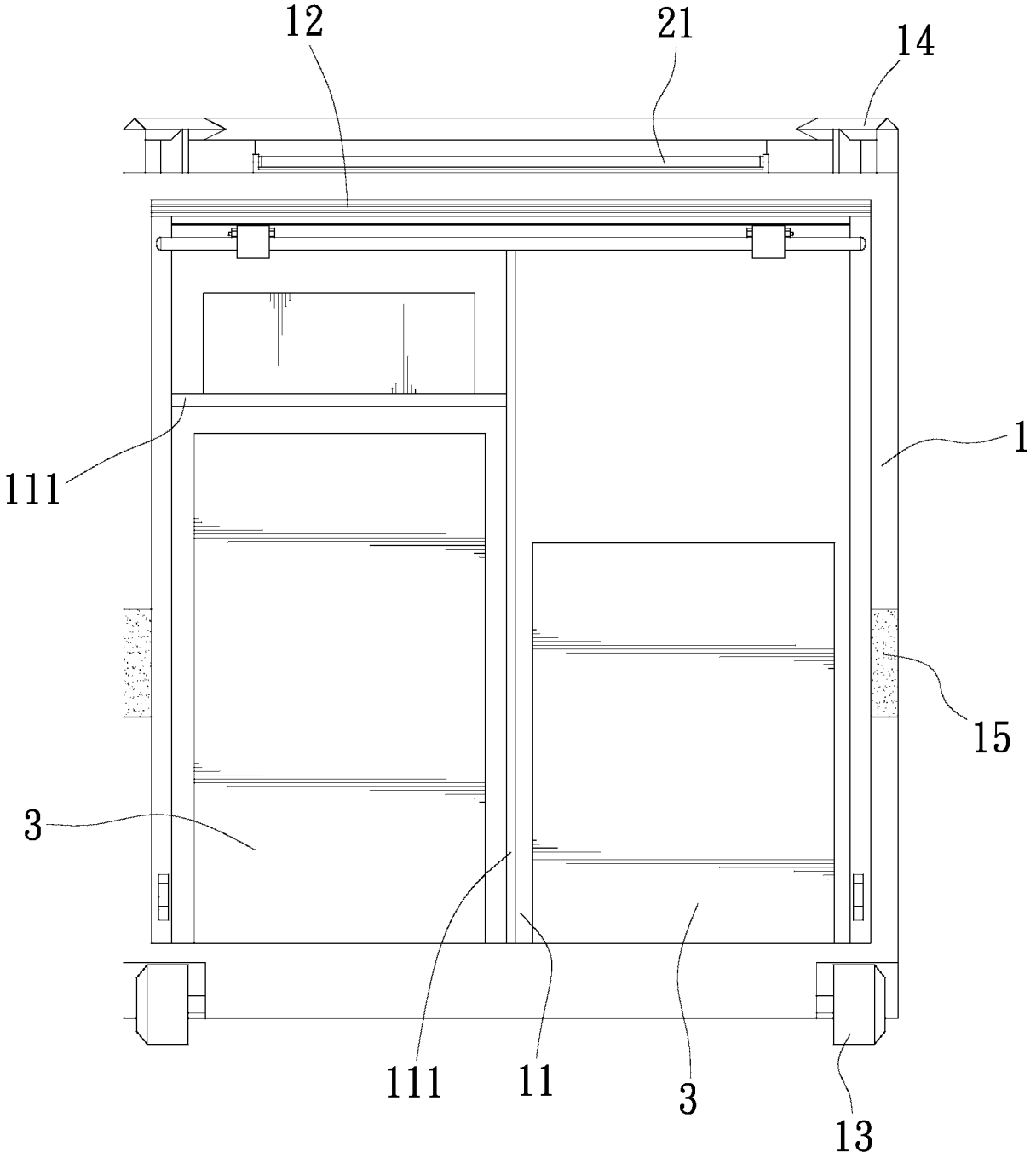

第 三 圖

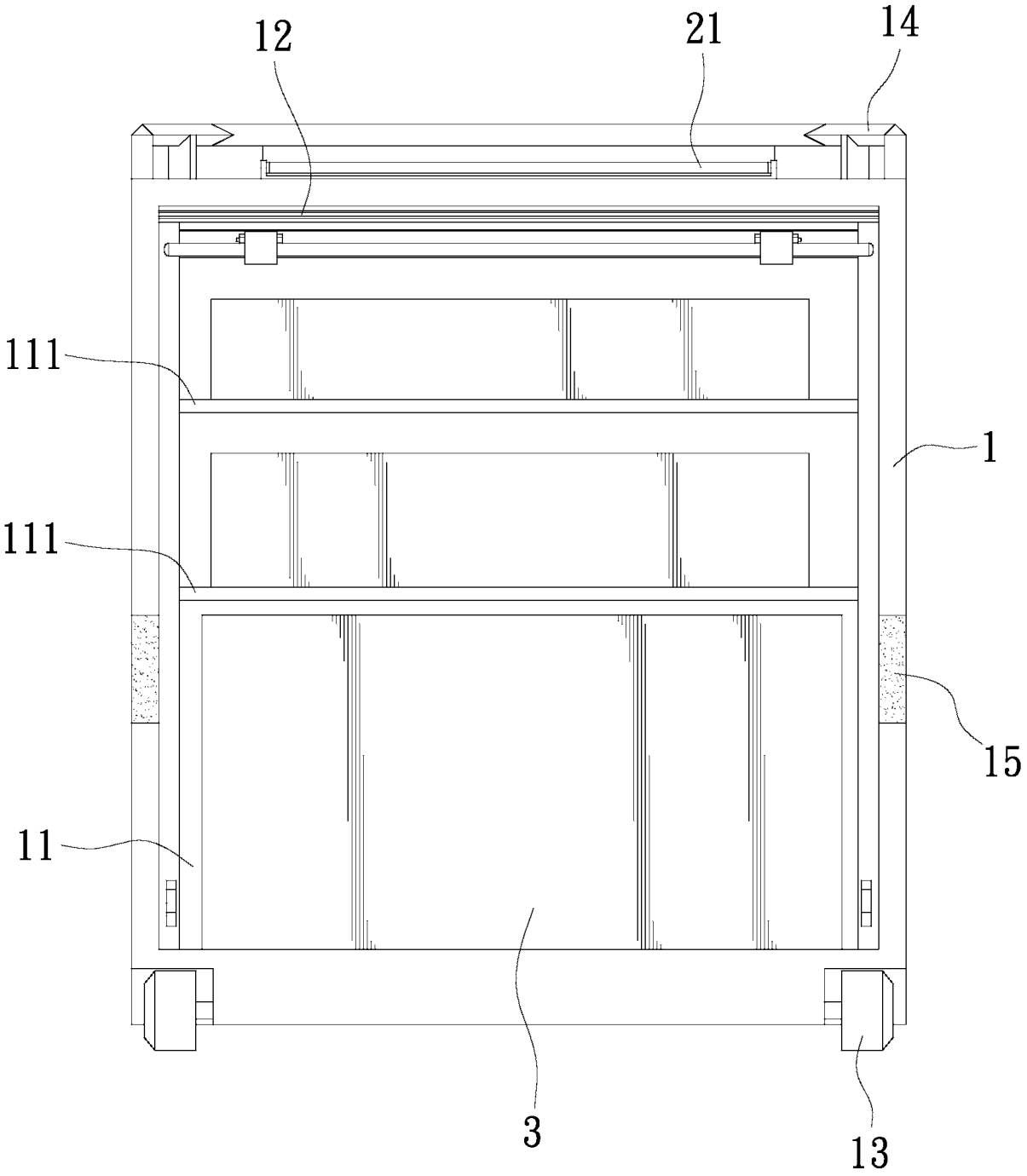

第 四 圖

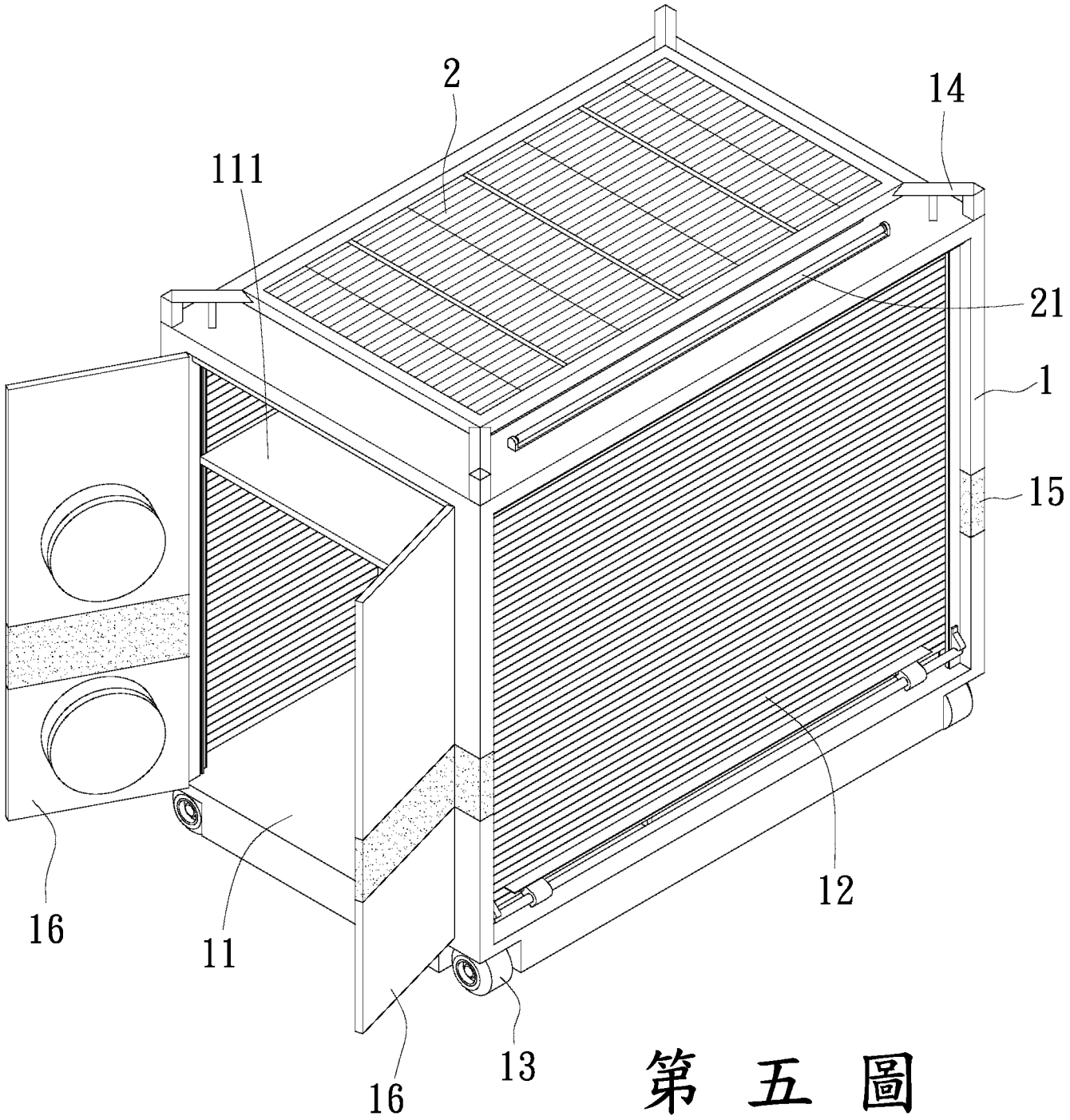

第五圖

【指定代表圖】：第（ 一 ）圖。

【代表圖之符號簡單說明】

（１）　箱體

（１１）　容室

（１１１）活動隔板

（１２）　活動捲門

（１３）　移動輪

（１４）　吊掛架

（１５）　辨別色條

（２）　太陽能模組

（２１）　發光源