(19)国家知识产权局

(12)实用新型专利

(10)授权公告号 CN 220494479 U
(45)授权公告日 2024.02.20

(21)申请号 202322066471.X

(22)申请日 2023.08.03

(73)专利权人 浙江久诚复合新材料有限公司
地址 313009 浙江省湖州市南浔经济开发区南浔大道2888号1-2幢

(72)发明人 伍荣

(74)专利代理机构 上海助之鑫知识产权代理有限公司 31328
专利代理师 王丽影

(51)Int.Cl.
A45D 40/26(2006.01)
A45D 40/00(2006.01)

权利要求书1页 说明书3页 附图3页

(54)实用新型名称

一种具有涂抹棒的化妆品软包装袋

(57)摘要

本实用新型涉及化妆品容器技术领域,且公开了一种具有涂抹棒的化妆品软包装袋,包括软包装袋;设置在软包装袋顶部的管道;设置在管道顶部的连接头;以及设置在软包装袋顶部的限位机构,所述限位机构包括连接块、凹槽和L型杆,所述连接块固定连接在管道的外壁,所述凹槽开设在连接块上,所述L型杆的一端设置在凹槽的内部与凹槽活动连接;本实用新型通过采用柔软可变形的软包装袋取代硬质不可变形的管筒,能够让人更好地挤出附着在软包装袋内侧壁上的膏体,有效提高膏体的利用率,而且软包装袋能够存放较多的膏体,按动按压块,按压块通过圆杆带动L型杆的一端脱离凹槽移入管道的内部,从而方便取出涂抹棒进行化妆,操作方便。

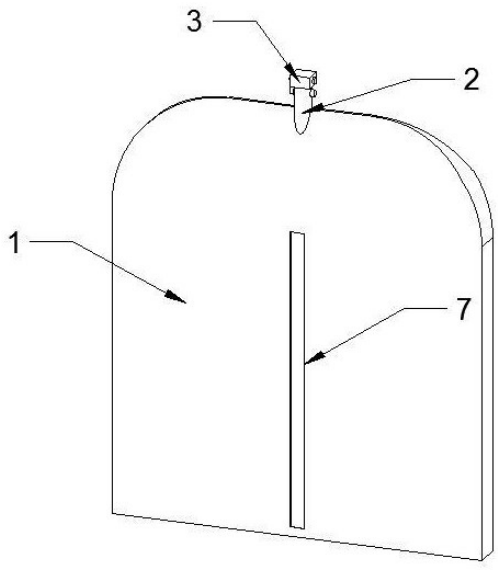

CN 220494479 U

1.一种具有涂抹棒的化妆品软包装袋,包括软包装袋(1);

设置在软包装袋(1)顶部的管道(2);

设置在管道(2)顶部的连接头(3);

以及设置在软包装袋(1)顶部的限位机构(4),其特征在于:所述限位机构(4)包括连接块(401)、凹槽(402)和L型杆(403),所述连接块(401)固定连接在管道(2)的外壁,所述凹槽(402)开设在连接块(401)上,所述L型杆(403)的一端设置在凹槽(402)的内部与凹槽(402)活动连接。

2.根据权利要求1所述的一种具有涂抹棒的化妆品软包装袋,其特征在于:所述连接头(3)的内部开设有空腔(404),所述L型杆(403)设置在管道(2)的内部,且一端贯穿管道(2)的内壁延伸至凹槽(402)的内部,所述L型杆(403)与管道(2)活动连接。

3.根据权利要求2所述的一种具有涂抹棒的化妆品软包装袋,其特征在于:所述空腔(404)的内壁底部开设有通孔(405),所述L型杆(403)的另一端穿过通孔(405)延伸至空腔(404)的内部,且L型杆(403)与通孔(405)滑动连接,所述空腔(404)的内部设置有弹簧(406),且弹簧(406)的两端分别与空腔(404)的内壁和L型杆(403)的外壁固定连接。

4.根据权利要求3所述的一种具有涂抹棒的化妆品软包装袋,其特征在于:所述L型杆(403)的外壁固定连接有圆杆(407),且圆杆(407)的一端贯穿空腔(404)的内壁一侧延伸至连接头(3)的外部,所述圆杆(407)位于连接头(3)外部的一端固定连接有按压块(408),且圆杆(407)与连接头(3)活动连接。

5.根据权利要求1所述的一种具有涂抹棒的化妆品软包装袋,其特征在于:所述连接头(3)的底部固定安装有涂抹棒(5),所述涂抹棒(5)的外壁固定连接有密封块(6),所述密封块(6)的外壁与管道(2)的内壁活动连接。

6.根据权利要求1所述的一种具有涂抹棒的化妆品软包装袋,其特征在于:所述软包装袋(1)的正面设置有观察口(7)。

一种具有涂抹棒的化妆品软包装袋

技术领域

[0001] 本实用新型涉及化妆品容器技术领域,具体为一种具有涂抹棒的化妆品软包装袋。

背景技术

[0002] 目前,化妆品中有些化妆品需要采用涂抹棒完成化妆品的涂抹,如睫毛膏。睫毛膏为涂抹于睫毛的化妆品,目的在于使睫毛浓密,纤长,卷翘,以及加深睫毛的颜色。通常包含涂抹棒(涂抹棒的周面通常具有刷毛)以及内含涂抹用膏体且可收纳刷子的管筒两大部分所组合,涂抹棒本身有弯曲型也有直立型,睫毛膏的膏体质地可分为霜状、液状与膏状。由于成分的改进与价格上的普及,以往重要场合才需要的刷睫毛步骤,现今渐次成为化妆必要的程序。

[0003] 对睫毛膏的初步要求是上色,乳质膏体上色好,见效快,但是易晕妆。随着美妆热爱着对美的效果要求不断提升,出现了粉质膏体,粉质膏体相对比较乳液来说比较“干”,需要多刷几遍。粉质膏体均匀自然,不晕妆,精雕细琢,雍容大方,但是相对价钱较高。

[0004] 由于睫毛膏的膏体采用管筒存放,管筒的大小通常略大于涂抹棒,因此可存放的膏体容量有限(事实上,如果管筒的体积增大,涂抹棒也无法接触到管筒深处的膏体,因此增大管筒的体积无法解决膏体利用率低的问题),而且涂抹棒难以将附着在管筒内侧壁上的膏体尽可能带出,通常用几次就需要更换新的睫毛膏,不仅造成很大浪费,而且废弃的管筒、管筒内残留的膏体、涂抹棒都会对环境造成污染,非常不环保。

发明内容

[0005] (一)解决的技术问题

[0006] 针对现有技术的不足,本实用新型提供了一种具有涂抹棒的化妆品软包装袋。

[0007] (二)技术方案

[0008] 为实现上述目的,本实用新型提供如下技术方案:一种具有涂抹棒的化妆品软包装袋,包括软包装袋;设置在软包装袋顶部的管道;设置在管道顶部的连接头;以及设置在软包装袋顶部的限位机构,所述限位机构包括连接块、凹槽和L型杆,所述连接块固定连接在管道的外壁,所述凹槽开设在连接块上,所述L型杆的一端设置在凹槽的内部与凹槽活动连接。

[0009] 优选的,所述连接头的内部开设有空腔,所述L型杆设置在管道的内部,且一端贯穿管道的内壁延伸至凹槽的内部,所述L型杆与管道活动连接,通过设置凹槽是为了配合L型杆固定连接头。

[0010] 优选的,所述空腔的内壁底部开设有通孔,所述L型杆的另一端穿过通孔延伸至空腔的内部,且L型杆与通孔滑动连接,所述空腔的内部设置有弹簧,且弹簧的两端分别与空腔的内壁和L型杆的外壁固定连接,通过设置弹簧可以带动L型杆复位。

[0011] 优选的,所述L型杆的外壁固定连接有圆杆,且圆杆的一端贯穿空腔的内壁一侧延

伸至连接头的外部,所述圆杆位于连接头外部的一端固定连接有按压块,且圆杆与连接头活动连接,通过设置按压块方便带动圆杆移动。

[0012] 优选的,所述连接头的底部固定安装有涂抹棒,所述涂抹棒的外壁固定连接有密封块,所述密封块的外壁与管道的内壁活动连接,通过设置密封块在插入涂抹棒时,会封住管道,达到密封的效果。

[0013] 优选的,所述软包装袋的正面设置有观察口,通过观察口可以随时查看软包装袋内部膏体的含量,以便使用者判断膏体可以使用天数。

[0014] (三)有益效果

[0015] 与现有技术相比,本实用新型提供了一种具有涂抹棒的化妆品软包装袋,具备以下有益效果:

[0016] 1、该一种具有涂抹棒的化妆品软包装袋,通过采用柔软可变形的软包装袋取代硬质不可变形的管筒,能够让人更好地挤出附着在软包装袋内侧壁上的膏体,有效提高膏体的利用率,而且软包装袋能够存放较多的膏体,按动按压块,按压块通过圆杆带动L型杆的一端脱离凹槽移入管道的内部,从而方便取出涂抹棒进行化妆,操作方便。

[0017] 2、该一种具有涂抹棒的化妆品软包装袋,通过设置密封块在插入涂抹棒时,会封住管道,达到密封的效果,通过观察口可以随时查看软包装袋内部膏体的含量,以便使用者判断膏体可以使用天数。

附图说明

[0018] 附图用来提供对本实用新型的进一步理解,并且构成说明书的一部分,与本实用新型的实施例一起用于解释本实用新型,并不构成对本实用新型的限制。在附图中:

[0019] 图1为本实用新型结构示意图;

[0020] 图2为本实用新型剖视图;

[0021] 图3为本实用新型A的放大图。

[0022] 图中:1、软包装袋;2、管道;3、连接头;4、限位机构;401、连接块;402、凹槽;403、L型杆;404、空腔;405、通孔;406、弹簧;407、圆杆;408、按压块;5、涂抹棒;6、密封块;7、观察口。

具体实施方式

[0023] 下面将结合本实用新型实施例中的附图,对本实用新型实施例中的技术方案进行清楚、完整地描述,显然,所描述的实施例仅仅是本实用新型一部分实施例,而不是全部的实施例。

[0024] 实施例1

[0025] 如图1-3所示,本实用新型提供了一种具有涂抹棒的化妆品软包装袋,包括软包装袋1;设置在软包装袋1顶部的管道2;设置在管道2顶部的连接头3;以及设置在软包装袋1顶部的限位机构4,限位机构4包括连接块401、凹槽402和L型杆403,连接块401固定连接在管道2的外壁,凹槽402开设在连接块401上,L型杆403的一端设置在凹槽402的内部与凹槽402活动连接,连接头3的内部开设有空腔404,L型杆403设置在管道2的内部,且一端贯穿管道2的内壁延伸至凹槽402的内部,L型杆403与管道2活动连接,通过设置凹槽402是为了配合L

型杆403固定连接头3,空腔404的内壁底部开设有通孔405,L型杆403的另一端穿过通孔405延伸至空腔404的内部,且L型杆403与通孔405滑动连接,空腔404的内部设置有弹簧406,且弹簧406的两端分别与空腔404的内壁和L型杆403的外壁固定连接,通过设置弹簧406可以带动L型杆403复位,L型杆403的外壁固定连接有圆杆407,且圆杆407的一端贯穿空腔404的内壁一侧延伸至连接头3的外部,圆杆407位于连接头3外部的一端固定连接有按压块408,且圆杆407与连接头3活动连接,通过设置按压块408方便带动圆杆407移动。

[0026] 在本实施例中,通过采用柔软可变形的软包装袋1取代硬质不可变形的管筒,能够让人更好地挤出附着在软包装袋1内侧壁上的膏体,有效提高膏体的利用率,而且软包装袋1能够存放较多的膏体,按动按压块408,按压块408通过圆杆407带动L型杆403的一端脱离凹槽402移入管道2的内部,从而方便取出涂抹棒5进行化妆,操作方便。

[0027] 实施例2

[0028] 如图1-3所示,在实施例1的基础上,本实用新型提供一种技术方案:优选的,连接头3的底部固定安装有涂抹棒5,涂抹棒5的外壁固定连接有密封块6,密封块6的外壁与管道2的内壁活动连接。

[0029] 在本实施例中,通过设置密封块6在插入涂抹棒5时,会封住管道2,达到密封的效果。

[0030] 实施例3

[0031] 如图1-3所示,在实施例1的基础上,本实用新型提供一种技术方案:优选的,软包装袋1的正面设置有观察口7。

[0032] 在本实施例中,通过观察口7可以随时查看软包装袋1内部膏体的含量,以便使用者判断膏体可以使用天数。

[0033] 下面具体说一下该一种具有涂抹棒的化妆品软包装袋的工作原理。

[0034] 如图1-3所示,使用时,通过采用柔软可变形的软包装袋1取代硬质不可变形的管筒,能够让人更好地挤出附着在软包装袋1内侧壁上的膏体,有效提高膏体的利用率,而且软包装袋1能够存放较多的膏体,按动按压块408,按压块408通过圆杆407带动L型杆403的一端脱离凹槽402移入管道2的内部,从而方便取出涂抹棒5进行化妆,操作方便;通过设置密封块6在插入涂抹棒5时,会封住管道2,达到密封的效果,通过观察口7可以随时查看软包装袋1内部膏体的含量,以便使用者判断膏体可以使用天数。

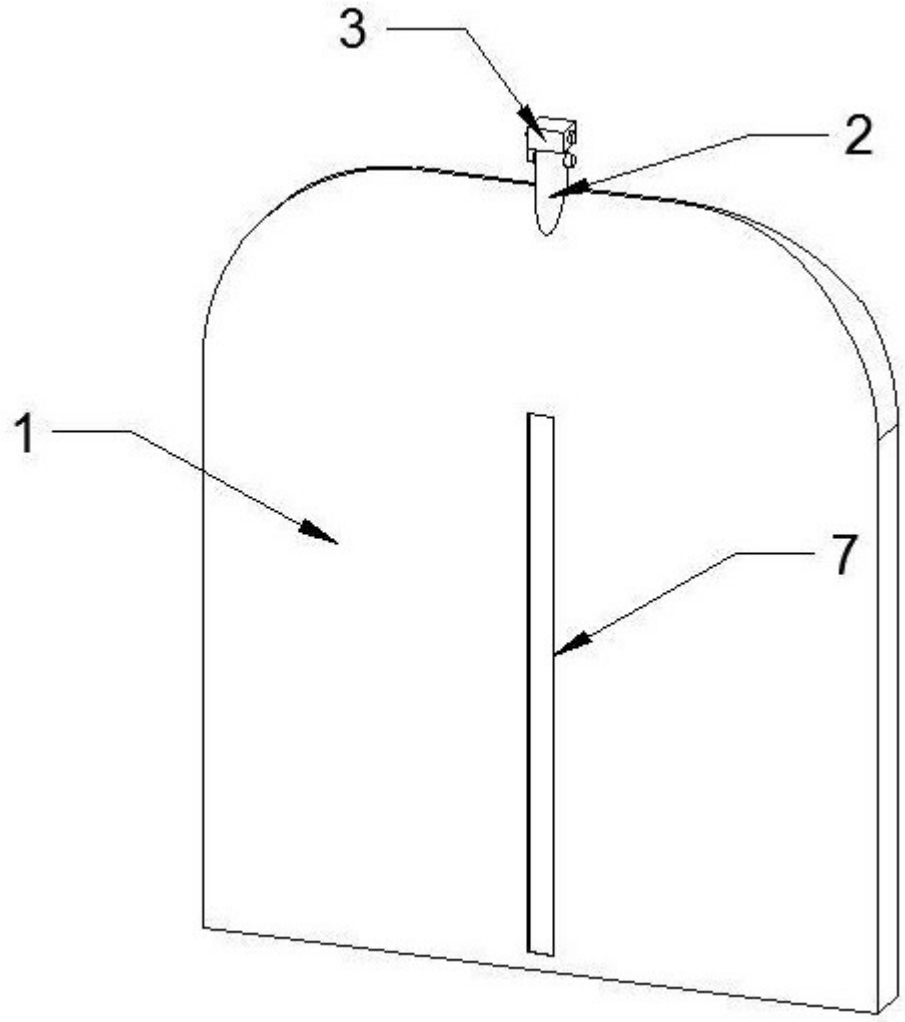

图 1

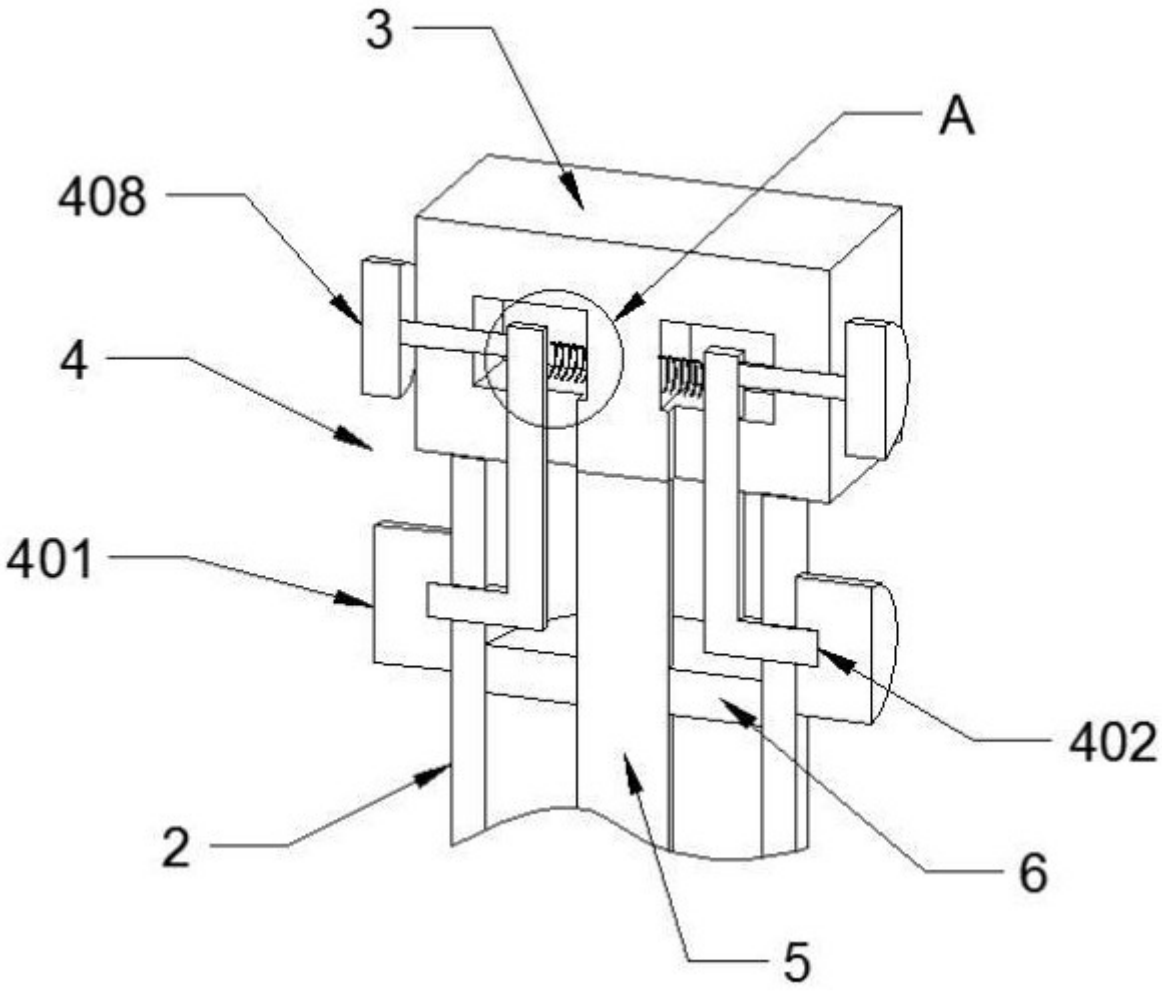

图 2

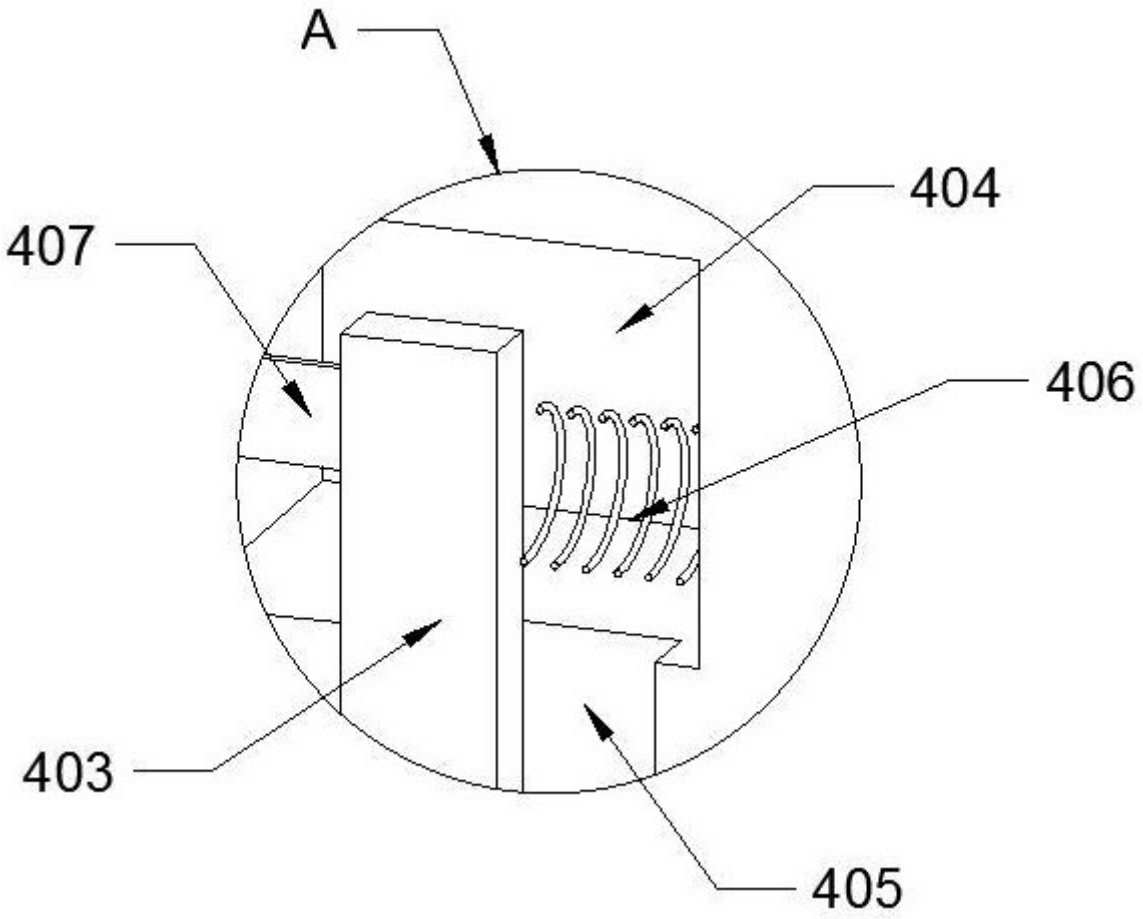

图 3