(19)国家知识产权局

(12)实用新型专利

(10)授权公告号 CN 222697334 U
(45)授权公告日 2025.04.01

(21)申请号 202421413502.2

(22)申请日 2024.06.20

(73)专利权人 湖北土汉子食品有限公司
地址 431800 湖北省荆门市京山市杨集镇杨集北路116号

(72)发明人 高发宏 高莺 高强楠 邵兵

(74)专利代理机构 徐州科信成知识产权代理事务所(普通合伙) 32616
专利代理师 杨博

(51)Int.Cl.
B26D 1/28(2006.01)
B26D 7/06(2006.01)
B26D 7/32(2006.01)

权利要求书1页 说明书3页 附图6页

(54)实用新型名称

一种用于葛粉制备的切片装置

(57)摘要

本实用新型涉及切片装置技术领域,具体为一种用于葛粉制备的切片装置,包括工作台,所述工作台的上表面左侧固定连接有支撑座,所述支撑座的顶部固定连接有切片盒,所述切片盒的左侧壁安装有电动缸。本实用新型工作时将待切片的葛根条放入切片盒中,移动盒盖挡住切片盒的开口处,启动切片电机,切片电机带动转盘和刀片转动,电动缸的活塞杆一端伸长带动推板向右移动,推板推动葛根条持续向右移动,转动的刀片将葛根条露出切片盒的部分切掉,被切掉的葛根片将掉落在接料斗中随后落入收集箱,从而完成葛粉制备中葛根条的快速自动切片工作,无需人工手动切片,避免出现切伤手指的情况,提高了葛粉制备工作的安全性。

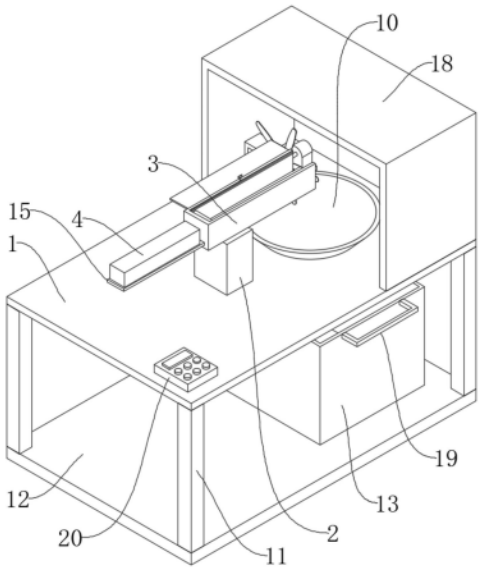

CN 222697334 U

1.一种用于葛粉制备的切片装置,其特征在于:包括工作台(1),所述工作台(1)的上表面左侧固定连接有支撑座(2),所述支撑座(2)的顶部固定连接有切片盒(3),所述切片盒(3)的左侧壁安装有电动缸(4),所述电动缸(4)的活塞杆一端伸入所述切片盒(3)内部且固定连接有推板(5),所述工作台(1)的上表面后侧固定连接有支撑架(6),所述支撑架(6)的上表面安装有切片电机(7),所述切片电机(7)的输出轴一端固定连接有转盘(8),所述转盘(8)的外侧壁均匀固定连接有刀片(9),所述工作台(1)的上表面右侧固定连接有接料斗(10),所述工作台(1)的下表面四角均固定连接有立柱(11),所述立柱(11)的底部固定连接有底板(12),所述底板(12)的上表面右侧放置有收集箱(13),所述切片盒(3)的后侧壁顶部滑动连接有盒盖(14)。

2.根据权利要求1所述的用于葛粉制备的切片装置,其特征在于:所述切片盒(3)的左侧壁底部固定连接有承载板(15),所述电动缸(4)的底部安装于所述承载板(15)的上表面。

3.根据权利要求2所述的用于葛粉制备的切片装置,其特征在于:所述切片盒(3)的上表面后侧螺纹连接有顶杆(16)。

4.根据权利要求3所述的用于葛粉制备的切片装置,其特征在于:所述顶杆(16)的顶端固定连接有旋钮(17)。

5.根据权利要求4所述的用于葛粉制备的切片装置,其特征在于:所述工作台(1)的上表面右侧固定连接有保护盖(18)。

6.根据权利要求5所述的用于葛粉制备的切片装置,其特征在于:所述收集箱(13)的外侧壁顶部对称固定连接有两个把手(19)。

7.根据权利要求6所述的用于葛粉制备的切片装置,其特征在于:所述工作台(1)的上表面前侧安装有控制面板(20),所述控制面板(20)的电性输出端分别通过导线与所述电动缸(4)以及所述切片电机(7)的电性输入端电性连接。

一种用于葛粉制备的切片装置

技术领域

[0001] 本实用新型涉及切片装置技术领域,具体为一种用于葛粉制备的切片装置。

背景技术

[0002] 葛粉是从藤本植物葛根中提取出来的一种纯天然营养佳品,葛根为豆科植物野葛的干燥根,制备葛粉时,一般需要经过清洗、切片、粉碎、加水清洗、沉淀、晒干等步骤;

[0003] 其中在切片环节,目前一般是人工手动切片,切片速度慢,在操作不谨慎的情况下容易切伤手指,降低了葛粉制备工作的安全性;为此,提出一种用于葛粉制备的切片装置。

实用新型内容

[0004] 本实用新型的目的在于提供一种用于葛粉制备的切片装置,以解决上述背景技术中提出的问题。

[0005] 为实现上述目的,本实用新型提供如下技术方案:一种用于葛粉制备的切片装置,包括工作台,所述工作台的上表面左侧固定连接有支撑座,所述支撑座的顶部固定连接有切片盒,所述切片盒的左侧壁安装有电动缸,所述电动缸的活塞杆一端伸入所述切片盒内部且固定连接有推板,所述工作台的上表面后侧固定连接有支撑架,所述支撑架的上表面安装有切片电机,所述切片电机的输出轴一端固定连接有转盘,所述转盘的外侧壁均匀固定连接有刀片,所述工作台的上表面右侧固定连接有接料斗,所述工作台的下表面四角均固定连接有立柱,所述立柱的底部固定连接有底板,所述底板的上表面右侧放置有收集箱,所述切片盒的后侧壁顶部滑动连接有盒盖。

[0006] 作为本技术方案的进一步优选的:所述切片盒的左侧壁底部固定连接有承载板,所述电动缸的底部安装于所述承载板的上表面。

[0007] 作为本技术方案的进一步优选的:所述切片盒的上表面后侧螺纹连接有顶杆。

[0008] 作为本技术方案的进一步优选的:所述顶杆的顶端固定连接有旋钮。

[0009] 作为本技术方案的进一步优选的:所述工作台的上表面右侧固定连接有保护盖。

[0010] 作为本技术方案的进一步优选的:所述收集箱的外侧壁顶部对称固定连接有两个把手。

[0011] 作为本技术方案的进一步优选的:所述工作台的上表面前侧安装有控制面板,所述控制面板的电性输出端分别通过导线与所述电动缸以及所述切片电机的电性输入端电性连接。

[0012] 与现有技术相比,本实用新型的有益效果是:

[0013] 本实用新型工作时将待切片的葛根条放入切片盒中,移动盒盖挡住切片盒的开口处,启动切片电机,切片电机带动转盘和刀片转动,电动缸的活塞杆一端伸长带动推板向右移动,推板推动葛根条持续向右移动,转动的刀片将葛根条露出切片盒的部分切掉,被切掉的葛根片将掉落在接料斗中随后落入收集箱,从而完成葛粉制备中葛根条的快速自动切片工作,无需人工手动切片,避免出现切伤手指的情况,提高了葛粉制备工作的安全性。

附图说明

[0014] 图1为本实用新型的主视结构示意图;

[0015] 图2为本实用新型中加料斗与收集箱的结构示意图;

[0016] 图3为本实用新型的部分剖视结构示意图;

[0017] 图4为本实用新型中切片盒与盒盖的结构示意图;

[0018] 图5为本实用新型中图3的A区结构放大图;

[0019] 图6为本实用新型中收集箱与把手的结构示意图;

[0020] 图7为本实用新型中转盘与刀片的结构示意图。

[0021] 图中:1、工作台;2、支撑座;3、切片盒;4、电动缸;5、推板;6、支撑架;7、切片电机;8、转盘;9、刀片;10、接料斗;11、立柱;12、底板;13、收集箱;14、盒盖;15、承载板;16、顶杆;17、旋钮;18、保护盖;19、把手;20、控制面板。

具体实施方式

[0022] 下面将结合本实用新型实施例中的附图,对本实用新型实施例中的技术方案进行清楚、完整地描述,实施例的示例在附图中示出,其中自始至终相同或类似的标号表示相同或类似的元件或具有相同或类似功能的元件。下面通过参考附图描述的实施例是示例性的,仅用于解释本申请,而不能理解为对本申请的限制,显然,所描述的实施例仅仅是本实用新型一部分实施例,而不是全部的实施例,基于本实用新型中的实施例,本领域普通技术人员在没有做出创造性劳动前提下所获得的所有其他实施例,都属于本实用新型保护的范围。

[0023] 在本申请的描述中,需要说明的是,除非另有明确的规定和限定,术语“安装”、“相连”、“连接”、“设”应做广义理解,例如,可以是固定连接,也可以是可拆卸连接,或一体地连接;可以是机械连接,也可以是电连接;可以是直接相连,也可以通过中间媒介间接相连,可以是两个元件内部的连通或两个元件的相互作用关系。对于本领域的普通技术人员而言,可以根据具体情况理解上述术语在本申请中的具体含义。

[0024] 请参阅图1-7,本实用新型提供一种技术方案:一种用于葛粉制备的切片装置,包括工作台1,工作台1的上表面左侧固定连接有支撑座2,支撑座2的顶部固定连接有切片盒3,切片盒3的左侧壁安装有电动缸4,电动缸4的活塞杆一端伸入切片盒3内部且固定连接有推板5,工作台1的上表面后侧固定连接有支撑架6,支撑架6的上表面安装有切片电机7,切片电机7的输出轴一端固定连接有转盘8,转盘8的外侧壁均匀固定连接有刀片9,工作台1的上表面右侧固定连接有接料斗10,工作台1的下表面四角均固定连接有立柱11,立柱11的底部固定连接有底板12,底板12的上表面右侧放置有收集箱13,切片盒3的后侧壁顶部滑动连接有盒盖14;将待切片的葛根条放入切片盒3中,移动盒盖14挡住切片盒3的开口处,启动切片电机7,切片电机7带动转盘8和刀片9转动,电动缸4的活塞杆一端伸长带动推板5向右移动,推板5推动葛根条持续向右移动,转动的刀片9将葛根条露出切片盒3的部分切掉,被切掉的葛根片将掉落在接料斗10中随后落入收集箱13,从而完成葛粉制备中葛根条的快速自动切片工作。

[0025] 本实施例中,具体的:切片盒3的左侧壁底部固定连接有承载板15,电动缸4的底部安装于承载板15的上表面;承载板15的设置用于支撑电动缸4。

[0026] 本实施例中,具体的:切片盒3的上表面后侧螺纹连接有顶杆16;顺时针转动顶杆16顶住盒盖14,可将盒盖14锁定。

[0027] 本实施例中,具体的:顶杆16的顶端固定连接有旋钮17;便于拧动顶杆16。

[0028] 本实施例中,具体的:工作台1的上表面右侧固定连接有保护盖18;保护盖18可将刀片9保护在内,防止工作人员误触刀片9而受伤。

[0029] 本实施例中,具体的:收集箱13的外侧壁顶部对称固定连接有两个把手19;便于移动收集箱13。

[0030] 本实施例中,具体的:工作台1的上表面前侧安装有控制面板20,控制面板20的电性输出端分别通过导线与电动缸4以及切片电机7的电性输入端电性连接;便于控制电动缸4以及切片电机7的工作状态。

[0031] 本实用新型的工作原理是:将待切片的葛根条放入切片盒3中,移动盒盖14挡住切片盒3的开口处,启动切片电机7,切片电机7带动转盘8和刀片9转动,电动缸4的活塞杆一端伸长带动推板5向右移动,推板5推动葛根条持续向右移动,转动的刀片9将葛根条露出切片盒3的部分切掉,被切掉的葛根片将掉落在接料斗10中随后落入收集箱13,从而完成葛粉制备中葛根条的快速自动切片工作,无需人工手动切片,避免出现切伤手指的情况,提高了葛粉制备工作的安全性。

[0032] 尽管已经示出和描述了本实用新型的实施例,对于本领域的普通技术人员而言,可以理解在不脱离本实用新型的原理和精神的情况下可以对这些实施例进行多种变化、修改、替换和变型,本实用新型的范围由所附权利要求及其等同物限定。

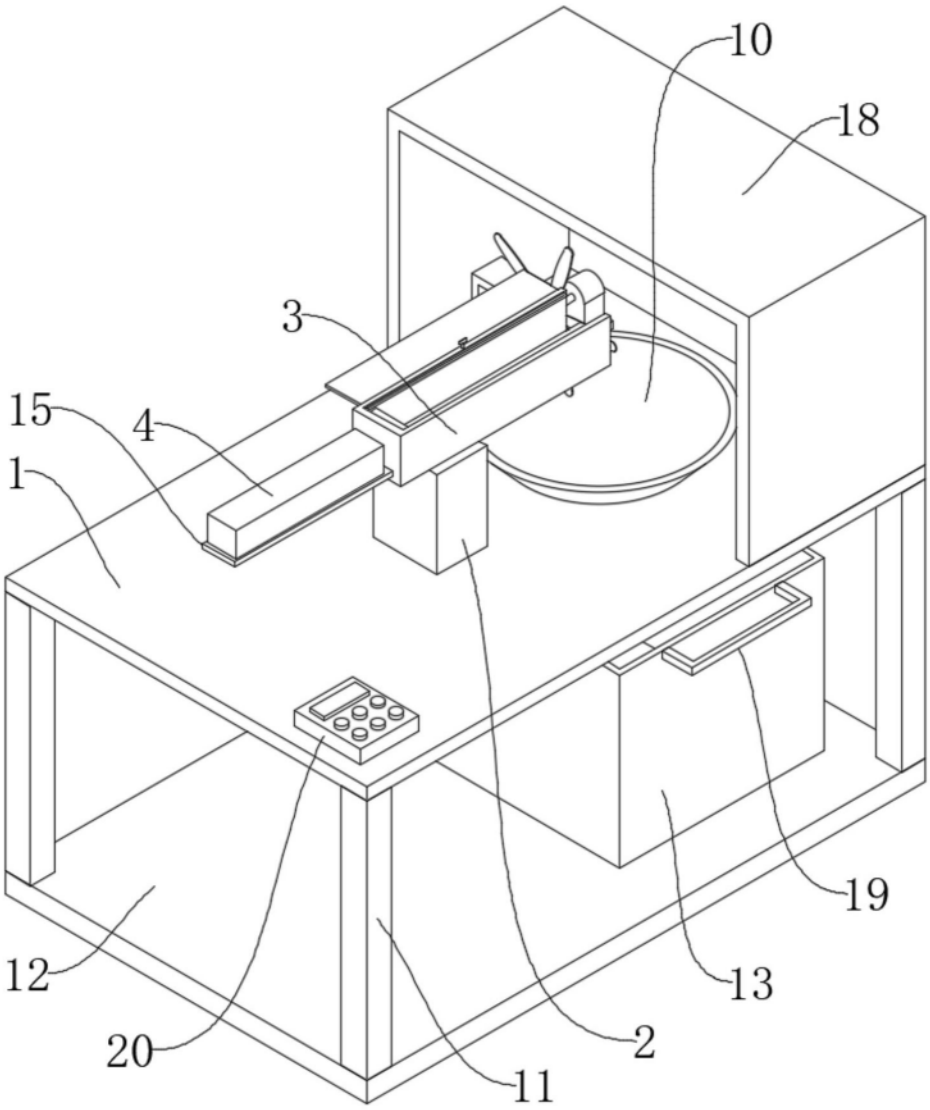

图1

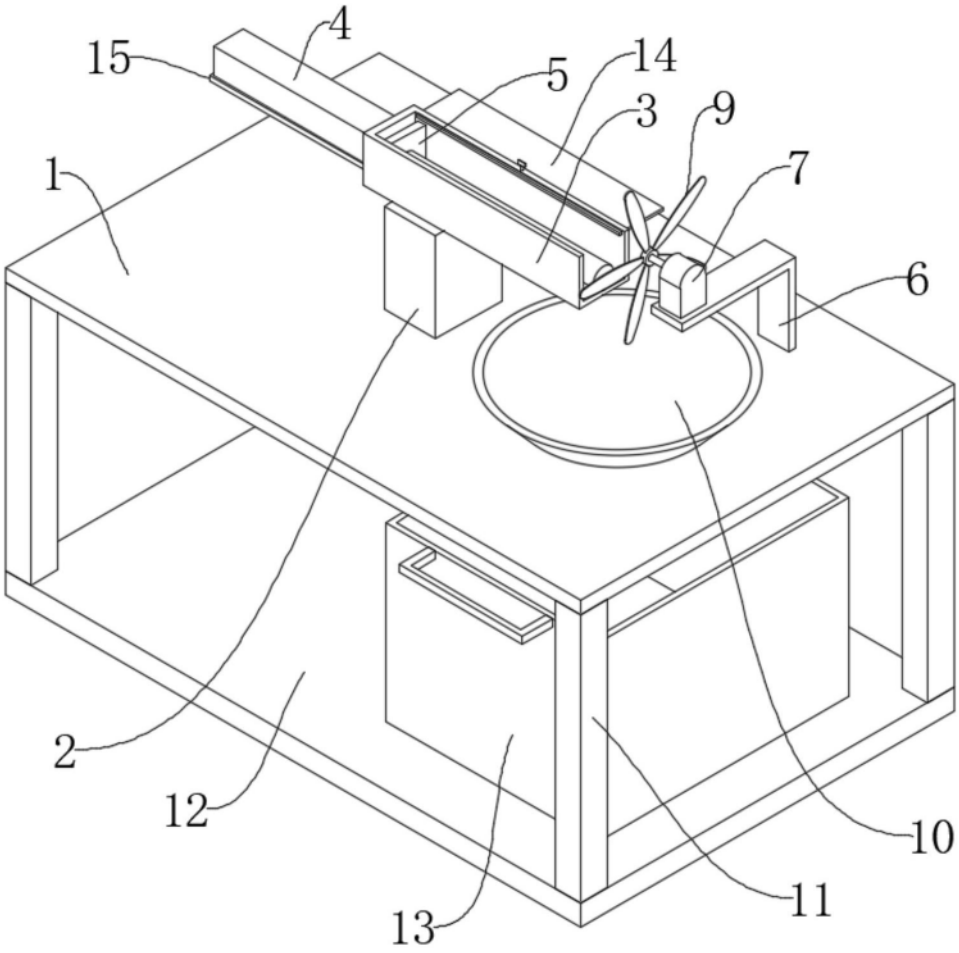

图2

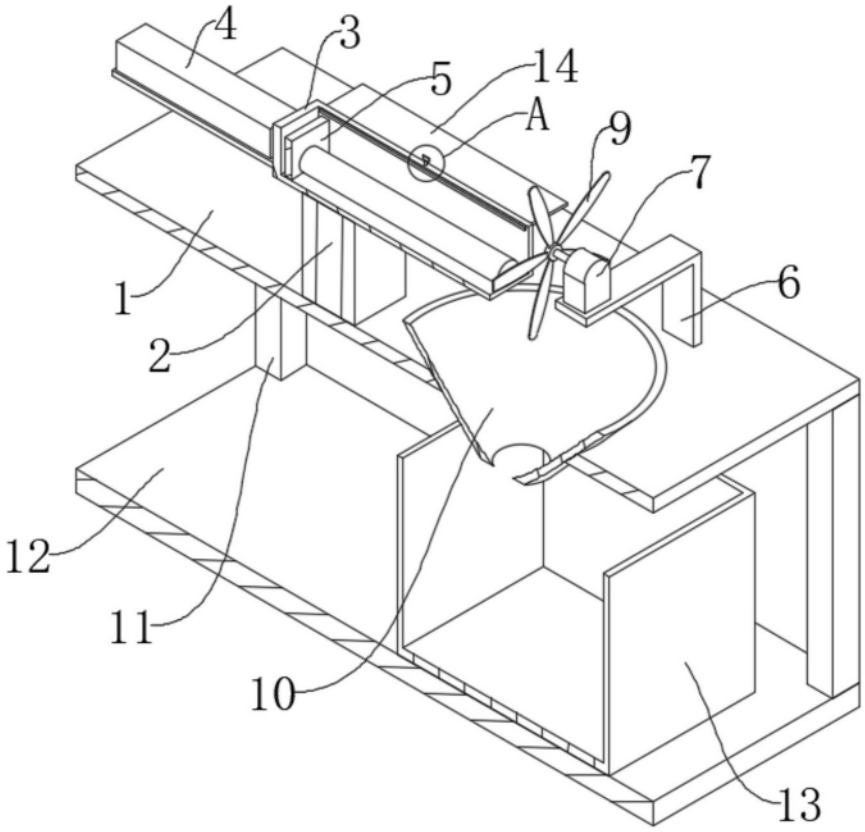

图3

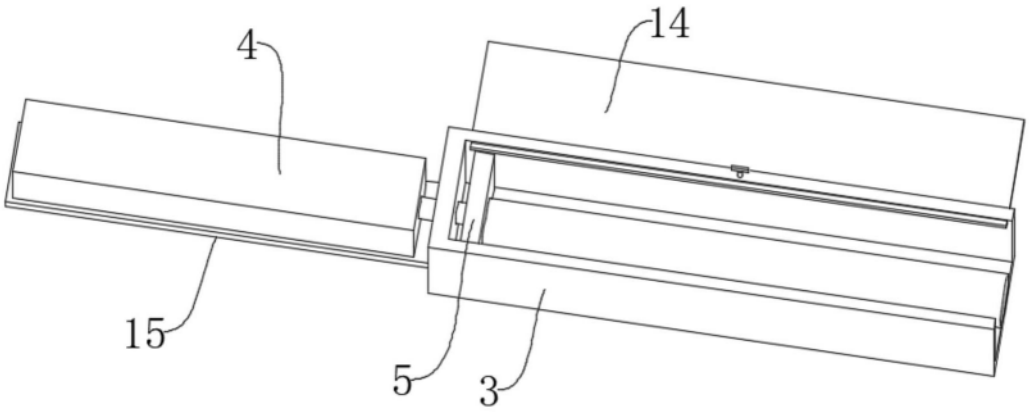

图4

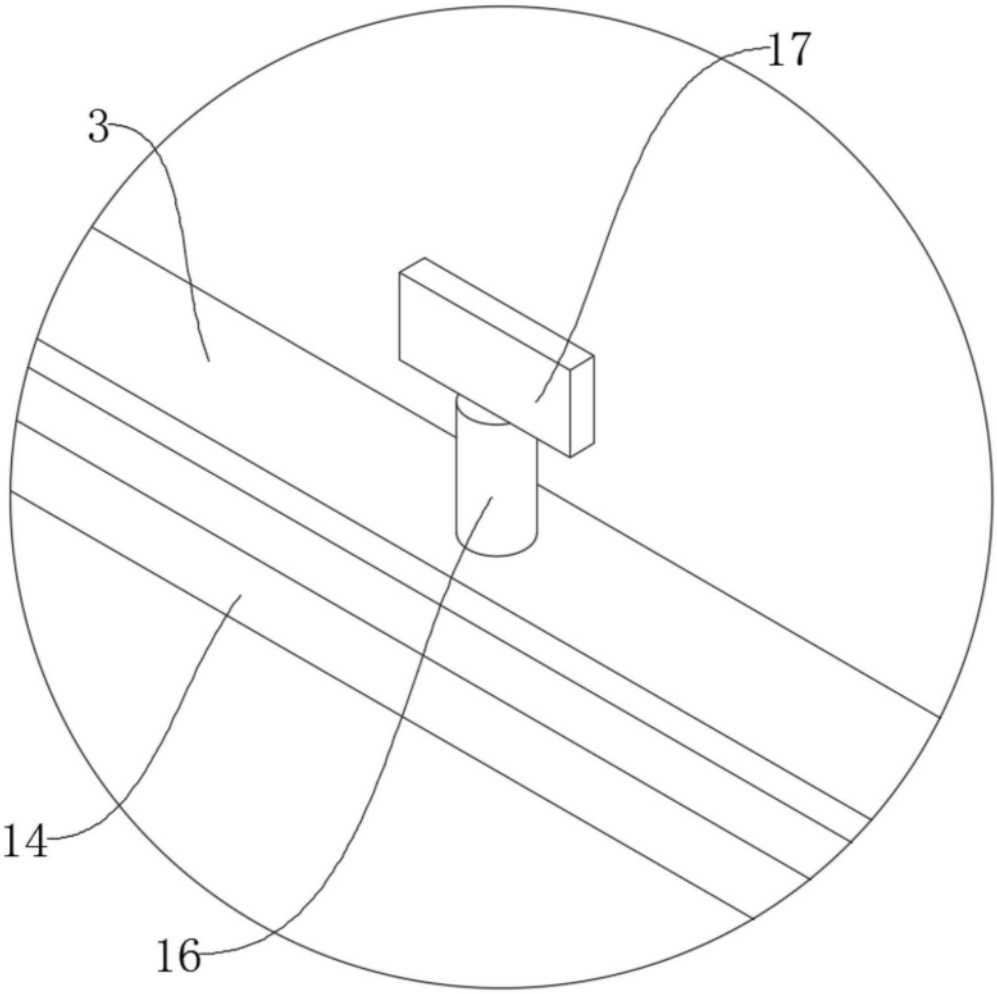

图5

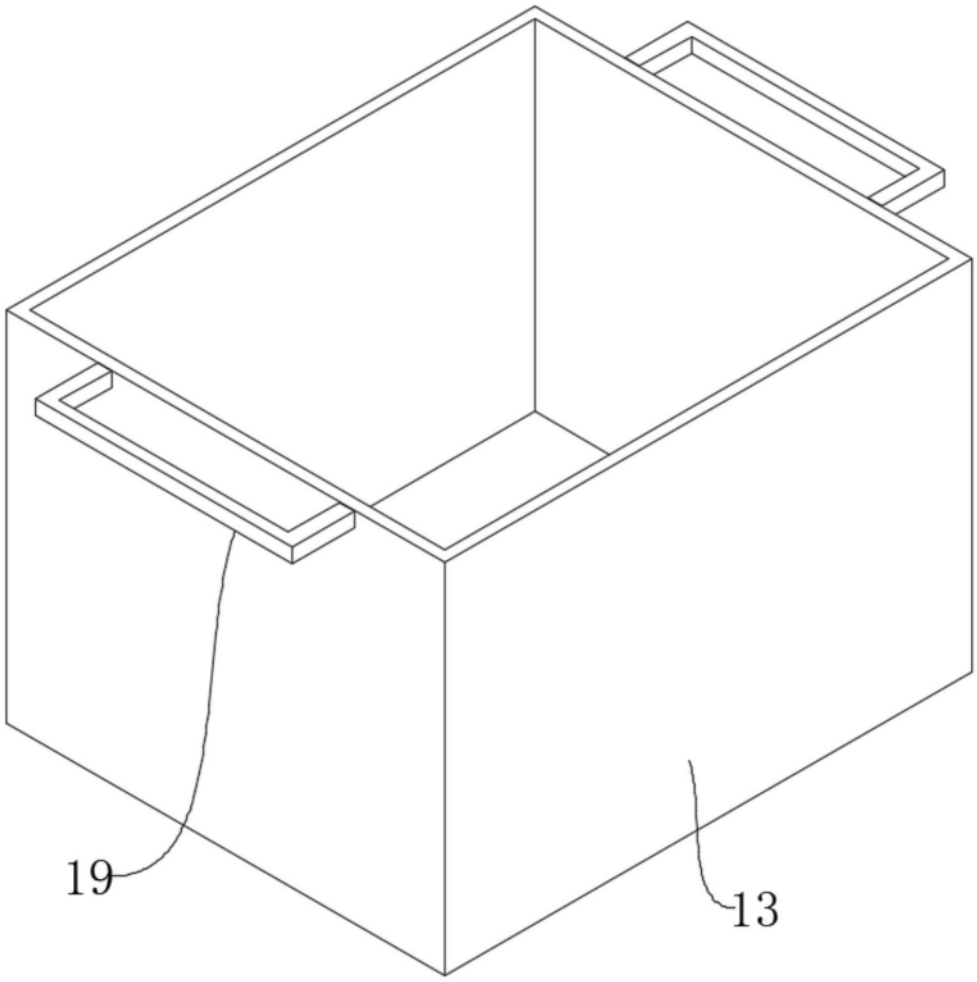

图6

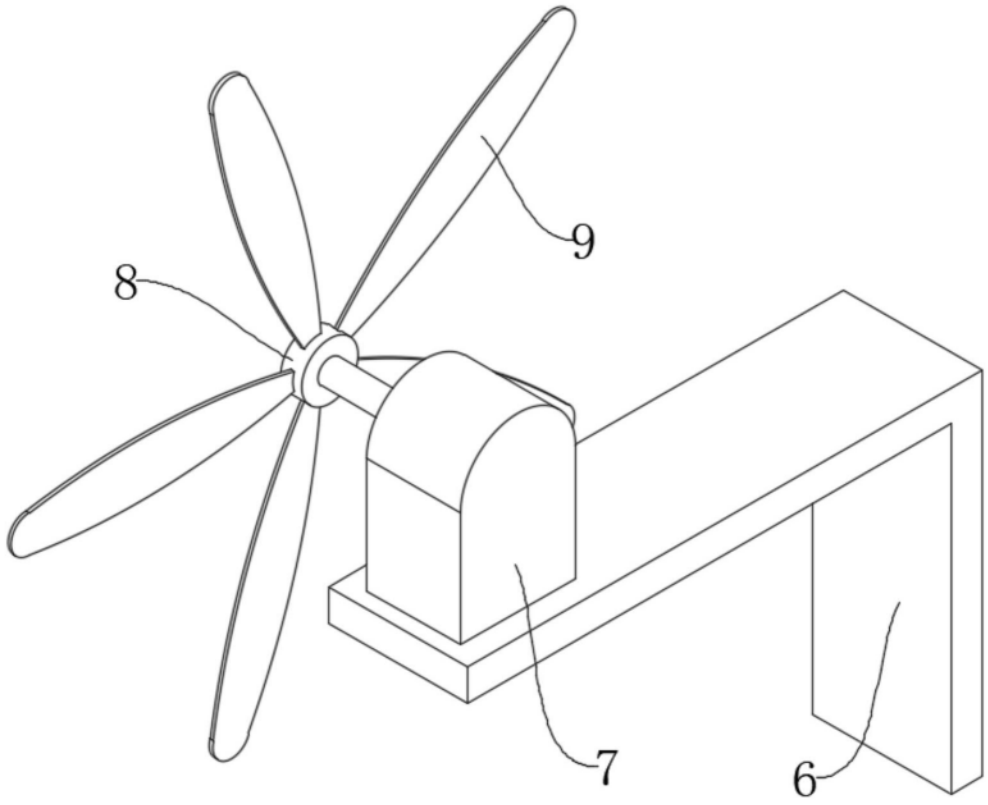

图7