(19)中华人民共和国国家知识产权局

(12)实用新型专利

(10)授权公告号 CN 201437033 U
(45)授权公告日 2010.04.14

(21)申请号 200920154401.7

(22)申请日 2009.05.12

(73)专利权人 笛扬有限公司
地址 中国台湾桃园县中坜市晋元路 289 巷 66 号

(72)发明人 谢荣宝

(74)专利代理机构 北京申翔知识产权代理有限公司 11214
代理人 周春发 艾晶

(51)Int.Cl.
A63B 22/20(2006.01)
A63B 21/055(2006.01)

权利要求书 1 页 说明书 4 页 附图 11 页

(54)实用新型名称

多功能滑步健身器

(57)摘要

本实用新型多功能滑步健身器，其主要将底板由两长条板对接并以铰链接合而成，两长条板在铰链轴节的另一面则以数道弹性绳体相穿接，且在长条板的尾端另穿挂有弹力拉绳，其两脚板间亦藉由数道弹性绳体加以穿接，且底板平行于长条板的滑轨的一侧或两侧设有一扶手，使操作者得以将扶手握持于扶手上，配合作除滑步动作以外的各种伸展动作，而其底板上则配合形成有数个调节插孔，可依需要配合挡插置在各组调节插孔上，以将脚板限定在特定距离内滑动而增加其适用性者。

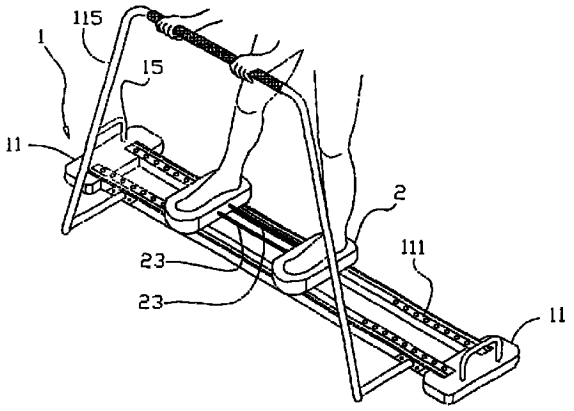

CN 201437033 U

1. 一种多功能滑步健身器，其健身器主要由一长条形的底板为主体，并在底板上形成有滑轨，另有一双附有滚轮的脚板可跨置于底板的轨道上；其特征在于：

该底板长条板的板面靠近尾段处形成有一对以供插置挡架以防止脚板滑出底板轨道的固定插孔，另有数对调节插孔设于长条板的板面上，以供其它挡架选配插置，藉以调节脚板在底板上的滑动距离；而底板平行于长条板的滑轨的一侧或两侧设有一加强使用者平衡度的握把，至于，其两脚板亦由数道弹性绳体加以穿接，同时在脚板的头尾端另形成有可供握把锁结在脚板头尾端的锁孔。

2. 如权利要求 1 所述一种多功能滑步健身器，其特征在于，该两长条板在铰链轴节的另一面则形成有数道相对合的长槽座，在长槽座的尾端形成有一圆径大于槽宽的以利将弹性绳体套入长槽座中的端孔，且藉由弹性绳体两端呈圆球状的卡固端与端孔卡固套合，两长条板相穿接。

3. 如权利要求 1 或 2 所述一种多功能滑步健身器，其特征在于，该两脚板在其边侧的板缘上亦形成有数个以利藉由弹性绳体藉由其两端的卡固端与穿挂孔相穿扣的穿挂孔，而将两脚板加以穿接。

4. 如权利要求 1 或 2 所述一种多功能滑步健身器，其特征在于，该脚板的头尾端另形成有可供握把锁结在脚板头尾端的锁孔。

5. 如权利要求 1 或 2 所述一种多功能滑步健身器，其特征在于，该底板的滑轨在其两侧壁面形成有一凹沟，以配合脚板滚轮的轮架两端所形成的凸边得以套入滑轨凹沟中。

6. 如权利要求 1 所述的一种具有多功能健身器，其特征在于，该握把为焊固于底板的一侧或两侧。

7. 如权利要求 1 所述的一种具有多功能健身器，其特征在于，该握把为螺固于底板的一侧或两侧。

8. 如权利要求 1 所述的一种具有多功能健身器，其特征在于，该握把于底板向上延伸形成一梯形状。

多功能滑步健身器

技术领域

[0001] 本实用新型多功能滑步健身器旨在提供一除可作基本的滑步动作外，更可让使用者利用健身器各部位所形成的活动关节，而由底板平行于长条板的滑轨的扶手，加强使用者的平衡度，以及弹性绳体的拉引作用，而配合作各种伸展筋络与锻练各部位肌肉的健身效果的健身器。

背景技术

[0002] 按，在坊间各种健身器材当中，多藉由各种协调身体各部肌肉的动作而达到殊展筋络或肌肉锻练的健身效果，而在各式健身项目的器材当中，有一种藉由双脚相伸张靠合的滑步动作而达韵率健身效果的滑步器结构，其滑步器本身本身由一长条形的底板为主体，并在底板上形成有滑轨，另有一双附有滚轮的脚板可跨置于底板的轨道上，令使用者的双脚得以分别踩踏于脚板上，藉由双脚滑步靠合的动作达到协调全身筋络的韵率健身效果；然而，使用者在做滑步动作时，其双脚外张的跨辐大小会直接影响整体动作完成的效果，故其底板需具有一相当的长度，以使达到基本的跨辐要求，而其不但将使滑步器的体积需维持在一固定的程度，不但不利于携带更占去大部份的收纳空间，在实际使用上有诸多不变的处；又，其功能性仅局限在双腿的滑步动作，不但功能有限且单调的滑步动作无法长九吸引操作者使用的性致。

实用新型内容

[0003] 本实用新型所解决的技术问题在于，提供一除可作基本的滑步动作外，更可让使用者利用健身器各部位所形成的活动关节，而由底板平行于长条板的滑轨的扶手，加强使用者的平衡度，以及弹性绳体的拉引作用，而配合作各种伸展筋络与锻练各部位肌肉的健身效果的健身器。

[0004] 本实用新型多功能滑步健身器的技术方案为：一种多功能滑步健身器，其健身器主要由一长条形的底板为主体，并在底板上形成有滑轨，另有一双附有滚轮的脚板可跨置于底板的轨道上；其特征在于：

[0005] 该底板长条板的板面靠近尾段处形成有一对以供插置挡架以防止脚板滑出底板轨道的固定插孔，另有数对调节插孔设于长条板的板面上，以供其它挡架选配插置，藉以调节脚板在底板上的滑动距离；而底板平行于长条板的滑轨的一侧或两侧设有一加强使用者平衡度的握把，至于，其两脚板亦由数道弹性绳体加以穿接，同时在脚板的头尾端另形成有可供握把锁结在脚板头尾端的锁孔。

[0006] 本实用新型的有益效果为：

[0007] 1、藉由将底板以两长条板相对接并以铰链接合而成，两长条板在铰链轴节的另一面则以数道弹性绳体相穿接，且在长条板的尾端另穿挂有弹力拉绳，其两脚板间亦藉由数道弹性绳体加以穿接，且底板平行于长条板的滑轨的一侧或两侧设有一握把，加强使用者的平衡度，使操作者得以将手握持于扶手上配合作除滑步动作以外的各种伸展动作，而其

底板上则配合形成有数个调节插孔，可依需要配合挡插置在各组调节插孔上，以将脚板限定在特定距离内滑动而增加其适用性；

[0008] 2、当其滑步健身器操作者可将双脚分别踩踏在脚板，双手扶持于底板的一侧或两侧的扶手，而该扶手为螺固或焊固于底板上并使其扶手由底板向上延伸形成为一梯形状，经由挺腰与收缩腹部肌肉使活动的脚板左右滑动，使使用者运动中加强其平衡度。

附图说明

[0009] 图 1 为本实用新型一较佳实施例的整体结构外观图；

[0010] 图 2 为本实用新型的结构分解图；

[0011] 图 3 为本实用新型的底板背侧结构示意图；

[0012] 图 4 为本实用新型的脚板滚轮与底板滑轨间的套合结构剖视图；

[0013] 图 5A、B 为本实用新型用于双脚滑步动作操作示意图；

[0014] 图 6A、B 为本实用新型用于单脚滑步动作操作示意图；

[0015] 图 7 为本实用新型用于扭腰配合手臂伸展动作操作示意图；

[0016] 图 8 为本实用新型用于手臂肌肉锻链的操作示意图；

[0017] 图 9 为本实用新型用手部固定而膝盖滑动的滑步操作示意图；

[0018] 图 10 为本实用新型用膝盖固定而手部滑动的滑步操作示意图；

[0019] 图 11 为本实用新型另一实施例的外观图；

[0020] 图 12 为本实用新型另一实施例的用运扶手协助双脚滑步动作操作示意（一）；

[0021] 图 13 为本实用新型另一实施例的用运扶手协助双脚滑步动作操作示意（二）。

[0022] 【图号说明】

[0023] 1 底板 11 长条板

[0024] 111 滑轨 112 固定插孔

[0025] 113 调节插孔 114 凹沟

[0026] 115 扶手 12 铰链

[0027] 13 长槽座 131 端孔

[0028] 14 弹性绳体 141 卡固端

[0029] 15 挡架 16 挡架

[0030] 17 挂环 2 脚板

[0031] 21 滚轮 211 轮架

[0032] 212 凸边 22 穿挂孔

[0033] 23 弹性绳体 231 卡固端

[0034] 24 锁孔 25 软垫

[0035] 3 弹力拉绳 31 拉环

[0036] 32 挂钩 4 握把

[0037] 5 拉绳 51 扣环

具体实施方式

[0038] 本实用新型多功能滑步健身器，其健身器的基本结构如图 1 及图 2 所示，其主要由

一长条形的底板 1 为主体，并在底板 1 上形成有滑轨 111，另有一双附有滚轮 21 的脚板 2 可跨置于底板 1 的轨道 111 上；其中，底板 1 由两长条板 11 对接并以铰链 12 接合而成，而其整体滑轨 111 的形成亦由两长条板 11 上的滑轨 111 相对合接续而成，请同时配合参照图 3 所示，两长条板 11 在铰链轴节的另一面则形成有数道相对合的长槽座 13，在长槽座 13 的尾端形成有一圆径大于槽宽的端孔 131，以利将弹性绳体 14 套入长槽座 13 中，且藉由弹性绳体 14 两端呈圆球状的卡固端 141 与端孔 131 卡固套合，而将两长条板 11 相穿接；另外，在长条板 11 的尾端另形成有挂环 17，以供两端形成有拉环 31 与挂钩 32 的弹力拉绳 3 得以藉由挂钩 32 与长条板 11 的挂环 17 相穿挂，而使底板 1 的两端形成有弹力拉绳 3 的结构，而其长条板 11 的板面靠近尾段处形成有一对固定插孔 112，以供插置挡架 15 以防止脚板 2 滑出底板 1 轨道，另有数对调节插孔 113 以适当的间距设于长条板 11 的板面上，以供其它挡架 16 选配插置，藉以调节脚板 2 在底板 1 上的滑动距离。

[0039] 至于，其两脚板 2 在其边侧的板缘上亦形成有数个穿挂孔 22，以利藉由弹性绳体 23 藉由其两端的卡固端 231 与穿挂孔 22 相穿扣，而将两脚板 2 加以穿接，同时在脚板 2 的头尾端另形成有锁孔 24，可供握把 4 锁结在脚板 2 的头尾端，且如图 4 所示，其底板 1 的滑轨 111 可在其两侧壁面形成有一凹沟 114，以配合脚板 2 滚轮 21 的轮架 211 两端所形成的凸边 212 得以套入滑轨 111 的凹沟 114 中，以避免脚板的出轨。

[0040] 至于，本实用新型多功能滑步健身器的操作方式首先如图 5A、B 所示，其可以作双脚滑步健身运动的操作，首先可依自己的体能需求选则可不同数目的弹性绳体 23 穿挂于两脚板 2 间，使两脚板 2 间形成一弹力回复作用，再以两脚分别向底板 1 的两端冲跨，而达到滑步健身的效果，亦可以如图 6A、B 所示，可将两脚板 2 以挡架 15、16 固定于底板 1 的一端，以利双腿得以不同的施力将脚板 2 外撑，以达到腿部肌肉锻链的效果外，亦藉由脚板 2 上的凸粒作以脚底的按摩。另外，如图 7 所示，操作者可将双脚分别踩踏在底板 1 两边的长条板 11 上，再以双手拉引穿挂于底板 1 两端的弹力拉绳 3，藉由扭腰以及配合两臂伸展的动作而达到健身的效果。再者，如图 8 所示，操作者亦可将双腿同时踩踏在底板 1 单边的长条板 11 上，并于另一长条板 11 尾端另设一不具有弹力的拉绳 5，藉由拉绳 5 末端的扣环 51 得扣于长条板 11 的挂环 17 上，并以手臂牵引另一长条板 11 尾端的拉绳 5，藉以牵动长条板 11 于铰链 12 轴节处弯折，并可依使用者不同需求而增加，设于长条板 11 底面的弹性绳体 14，以达手臂肌肉锻链的效果，并依选择不同数目的弹性绳体穿挂于两长条板间，以调节两长条板的弯折难易程度。另外，如图 9 所示，操作者亦可藉由挡架 15、16 将其中一脚板 2 固定，以双手扶持固定的脚板 2，再以膝盖跪立于另一活动的脚板 2 上并加设一软垫 25 以避免膝盖受伤，经由挺腰与收缩腹部肌肉使活动的脚板 2 滑动，或者是如图 10 所示，以双膝跪立于固定的脚板 2 再以双手握持另一活动脚板 2 头尾端的握把 4 上，同样以挺腰与收缩腹部肌肉使活动的脚板 2 滑动，而达到锻链腹部肌肉的健身效果。最后，当本实用新型的滑步健身器不使用时，其可将底板上的各插扣组件拆除，并将底板背侧所穿接的弹性绳体拆下，使底板两端的长条板可相弯折叠合，使底板的长度可缩减为成为原使用长度的一半，以便于使用者的收纳或携带。

[0041] 再者，图 11，为另一实施例，操作者可将双脚分别踩踏在脚板 2，双手扶持于底板 1 的一侧或两侧的扶手 115，而该扶手 115 为螺固或焊固于底板 1 上并使其扶手由底板 1 向上延伸形成为一梯形状，经由挺腰与收缩腹部肌肉使活动的脚板 2 左右滑动（如图 12、图

13)，使使用者运动中加强其平衡度。

[0042] 本实用新型多功能滑步健身器藉由将底板以两长条板相对接并以铰链接合而成，两长条板在铰链轴节的另一面则以数道弹性绳体相穿接，且在长条板的尾端另穿挂有弹力拉绳，其两脚板间亦藉由数道弹性绳体加以穿接，使操作者得以配合作除滑步动作以外的各种伸展动作，并可依需要配合脚板的滑动而增加其适用性，同时可将底板两端的长条板可相弯折叠合，使底板的长度可缩减为成为原使用长度的一半，以便于使用者的收纳或携带等特性。提供了滑步健身器结构另一较佳可行的方式，爰依法提呈新型专利的申请。

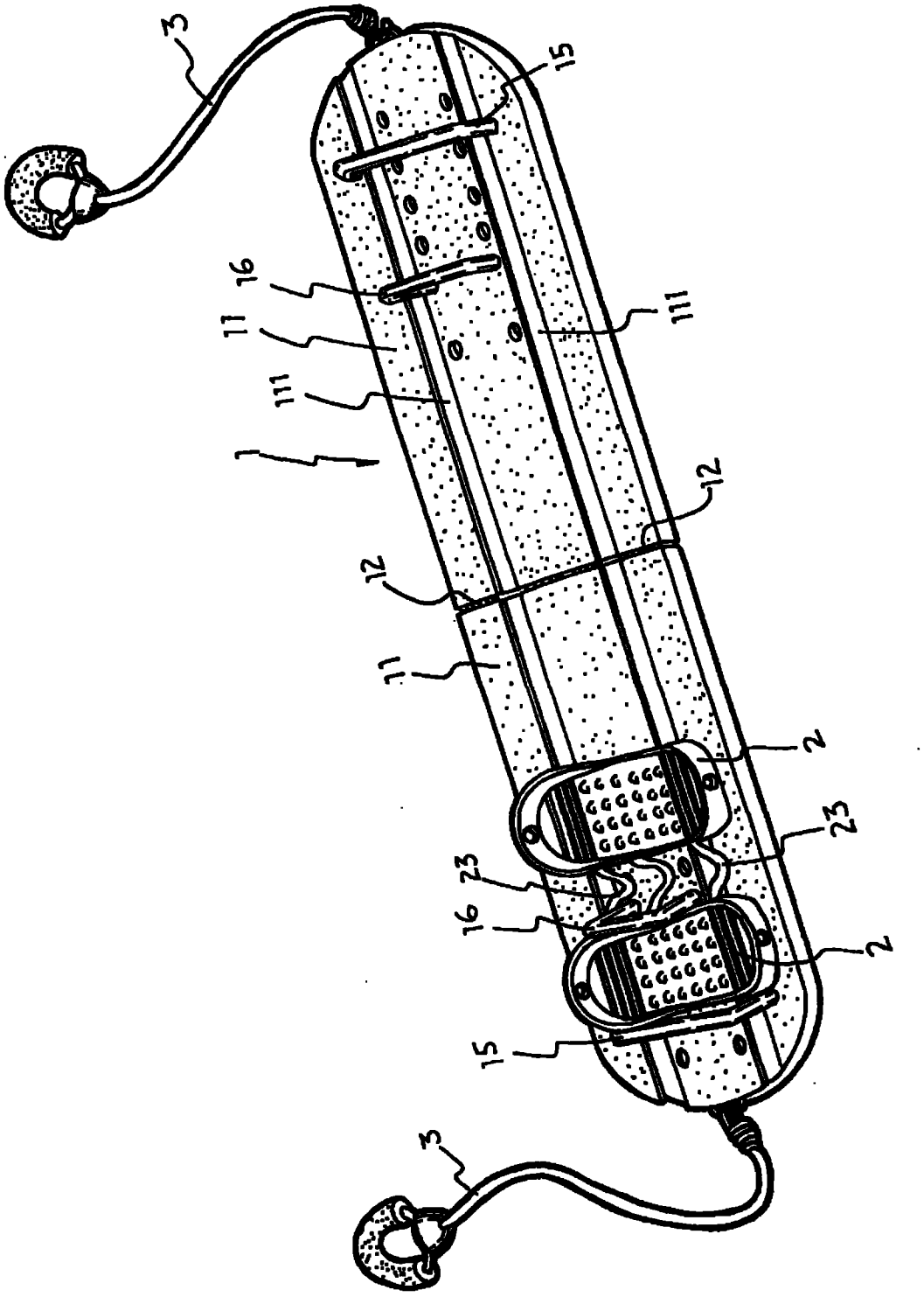

图 1

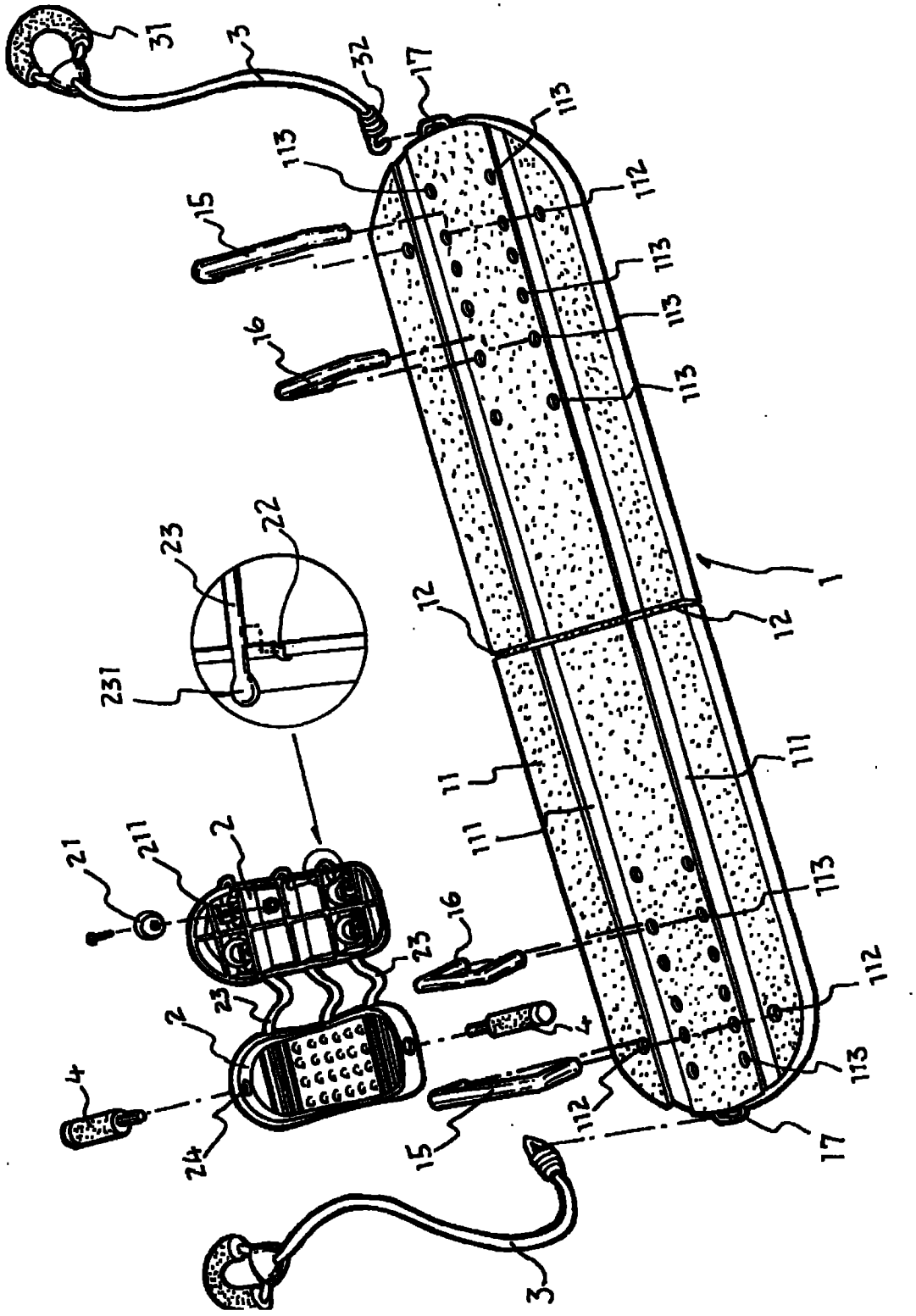

图 2

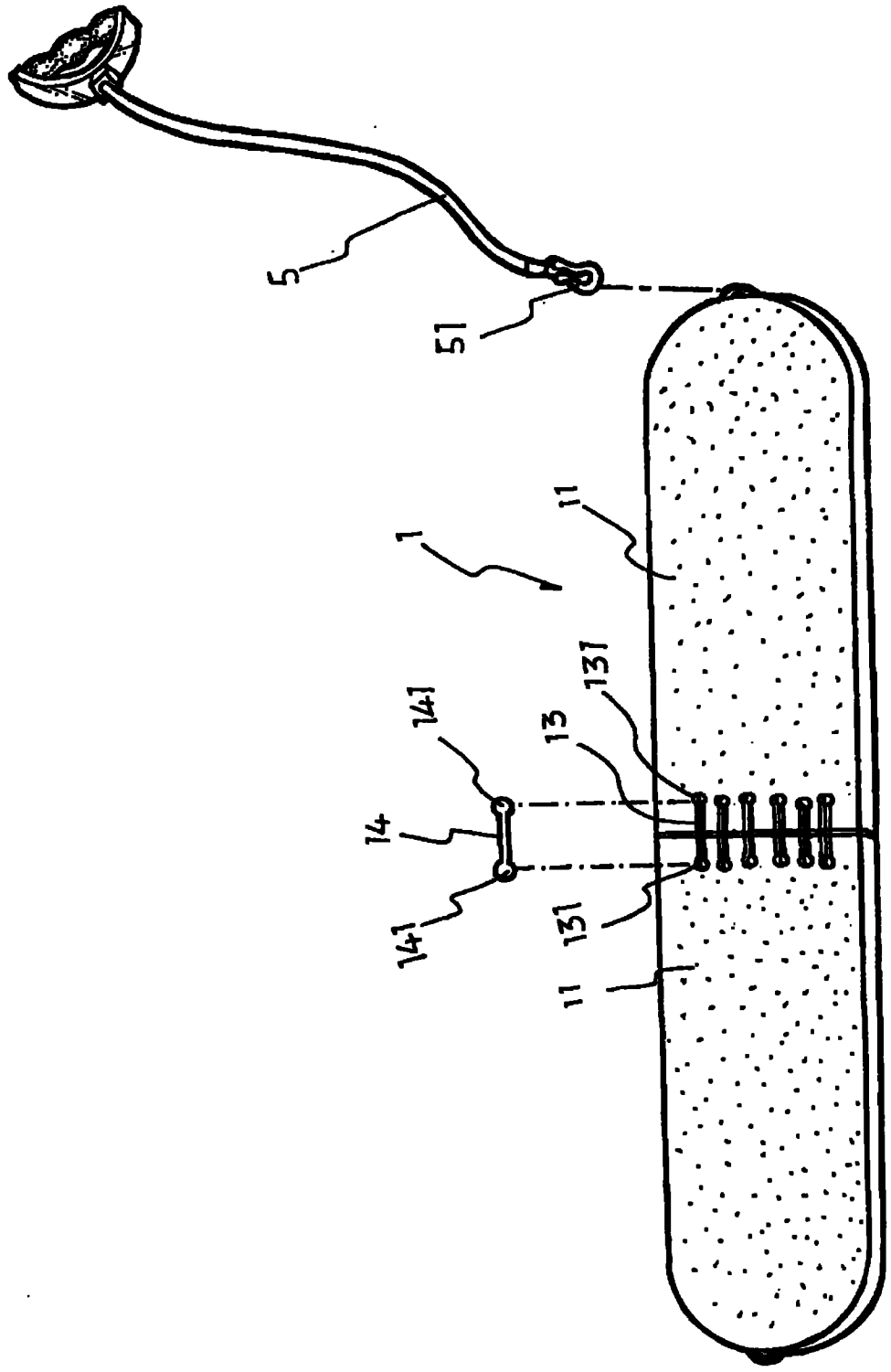

图 3

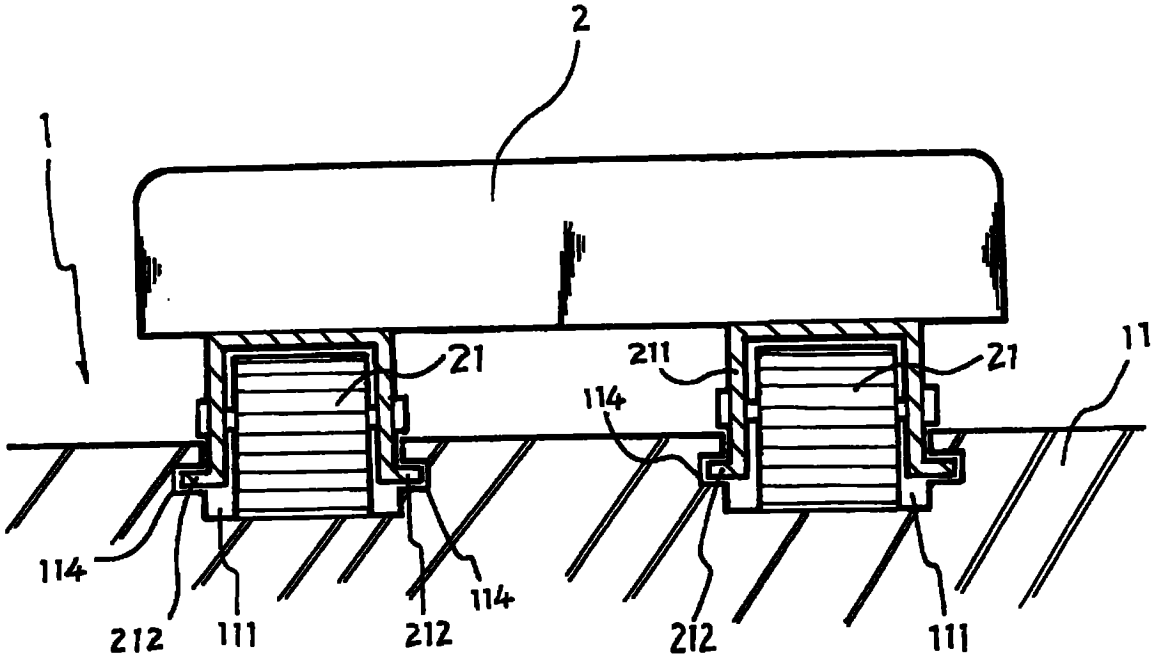
2
1
21
211
21
11
114
114
212
111
212
114
212
111

图 4

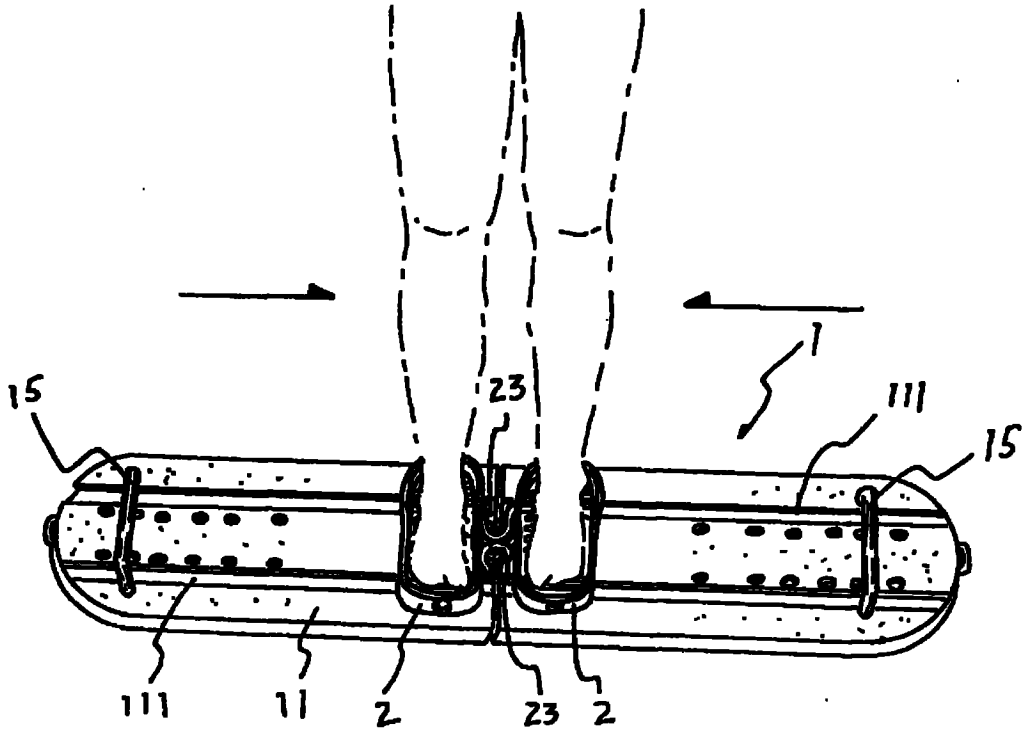
15
23
1
111
15
111
11
2
23
2

图 5A

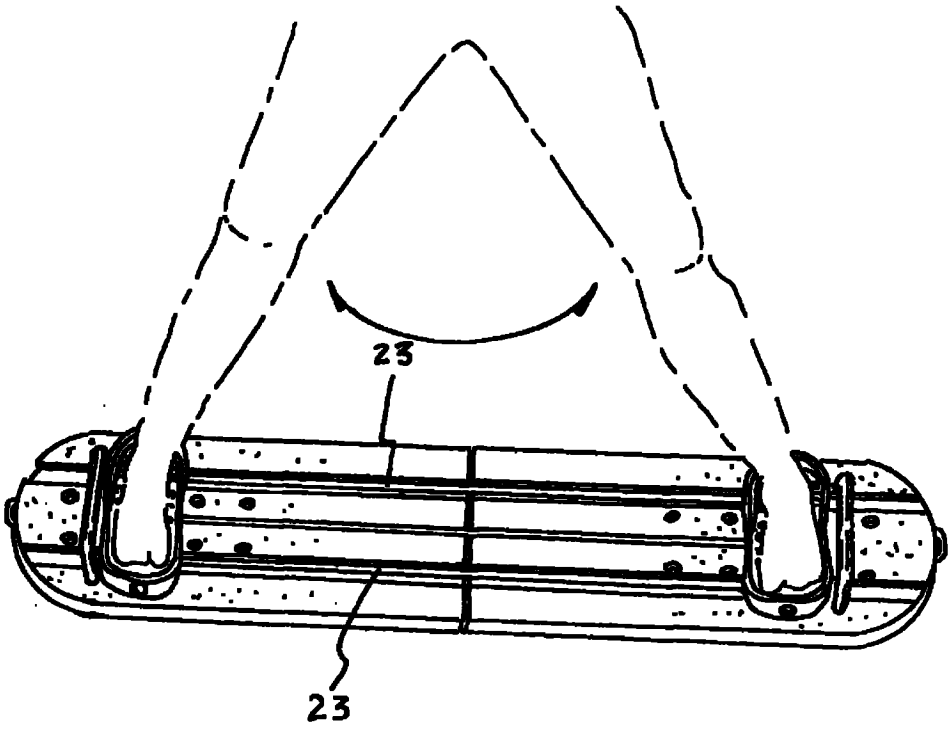

图 5B

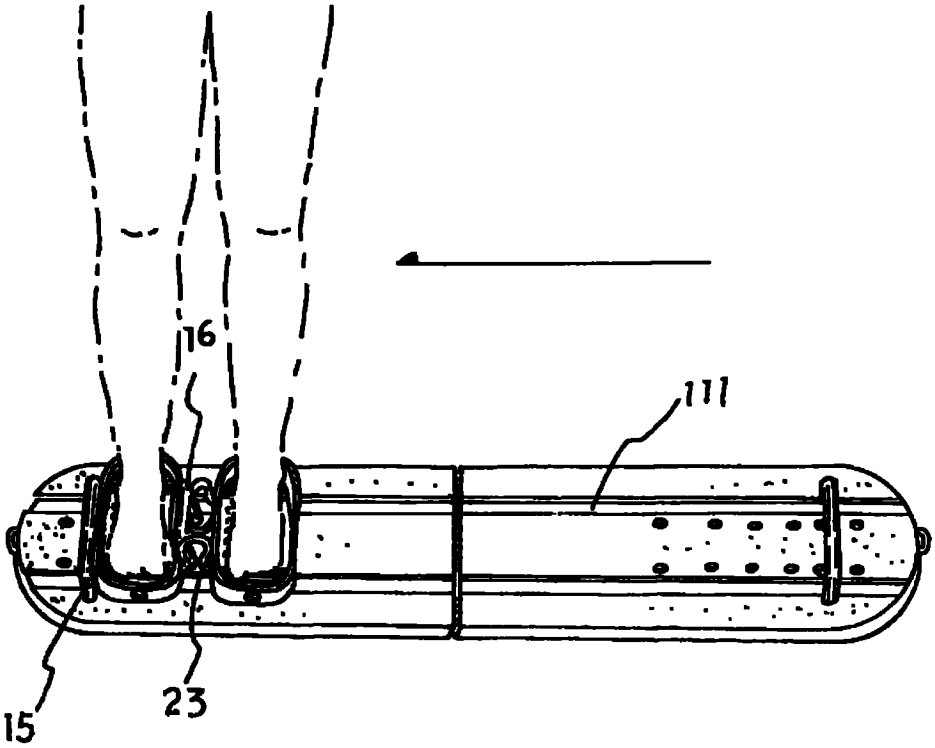

图 6A

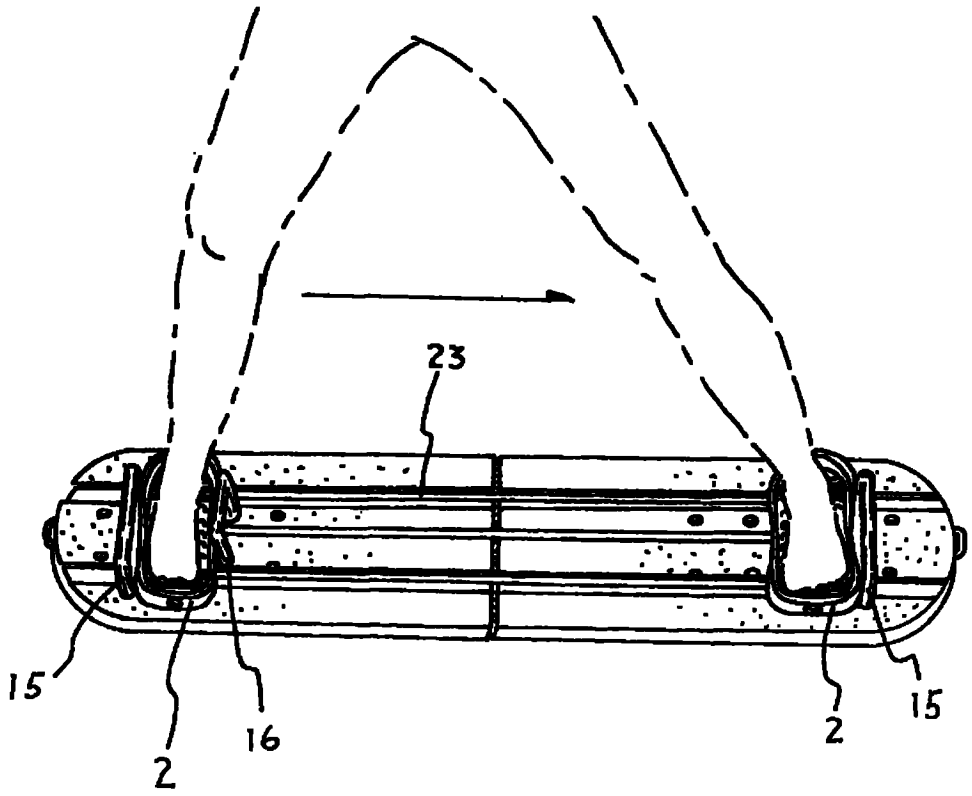

图 6B

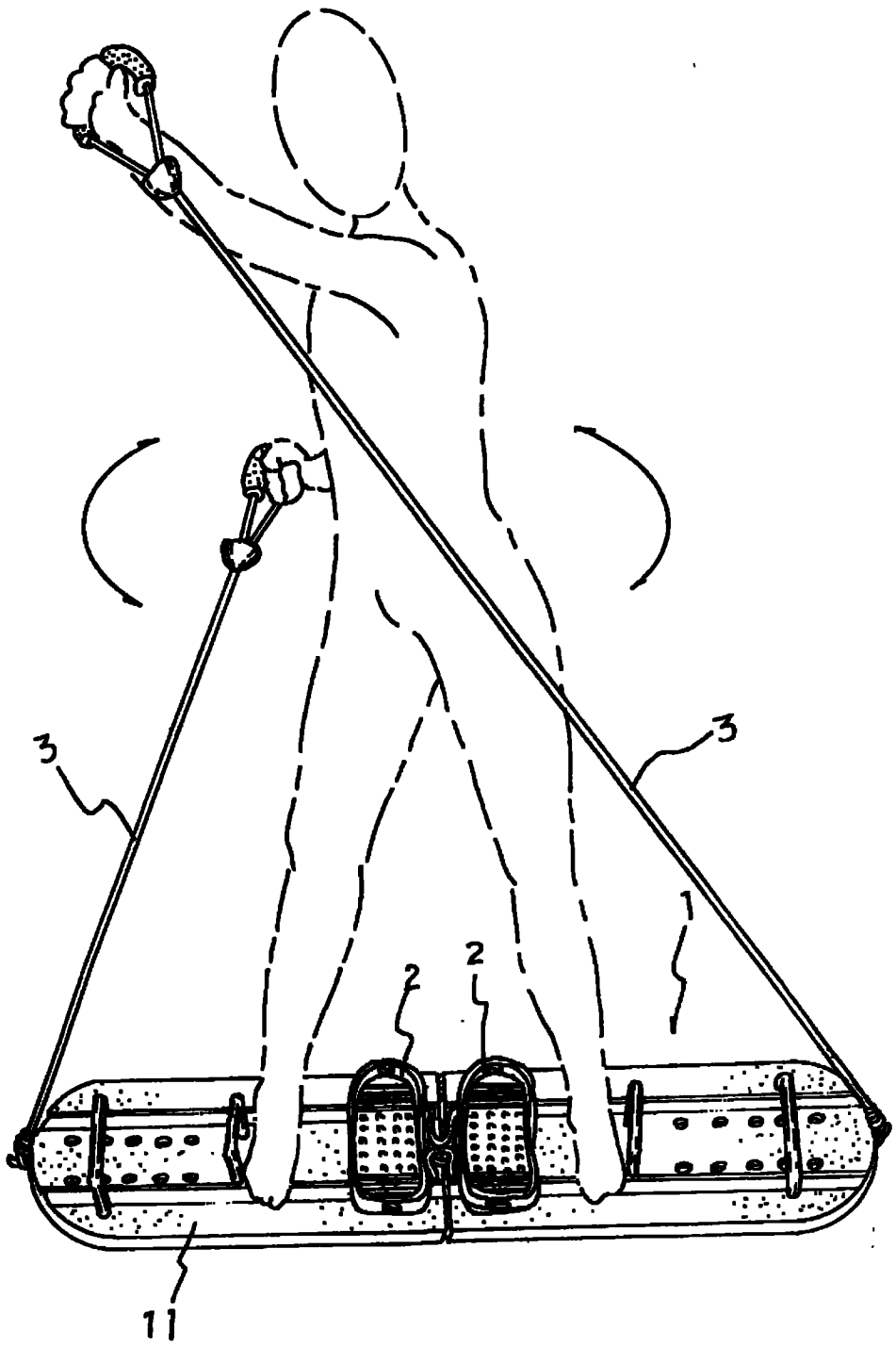

图 7

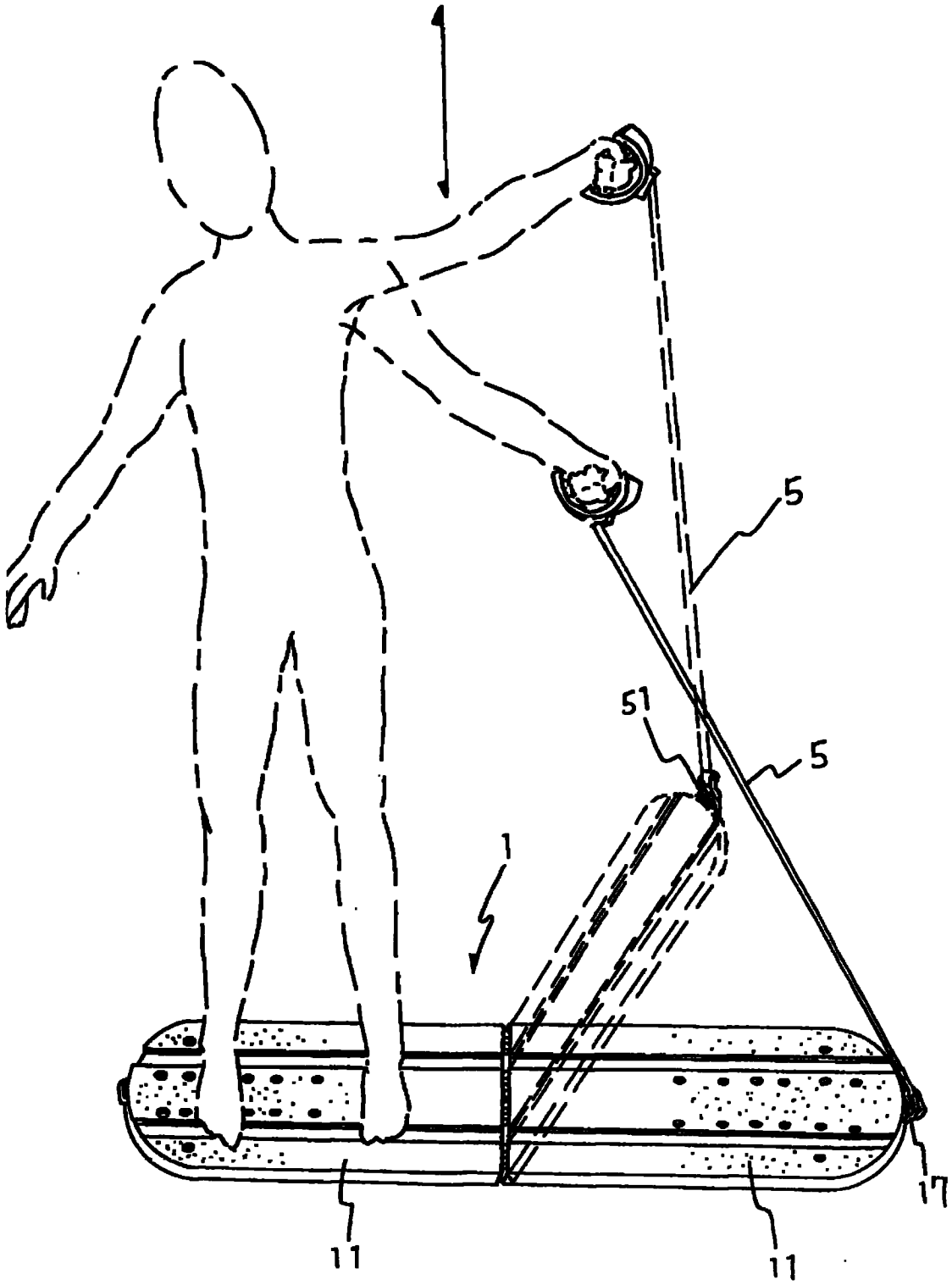

图 8

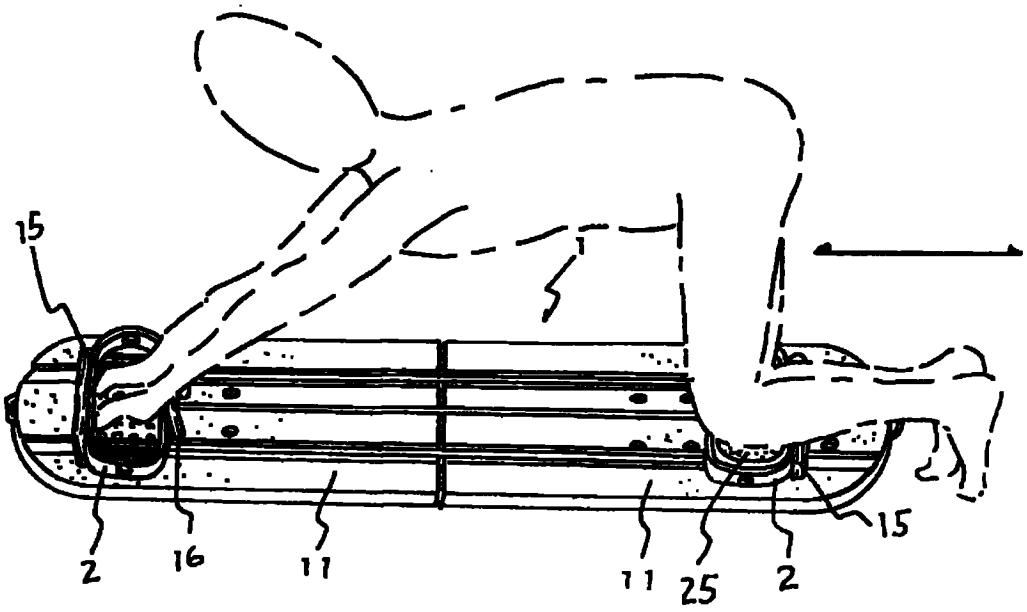

图 9

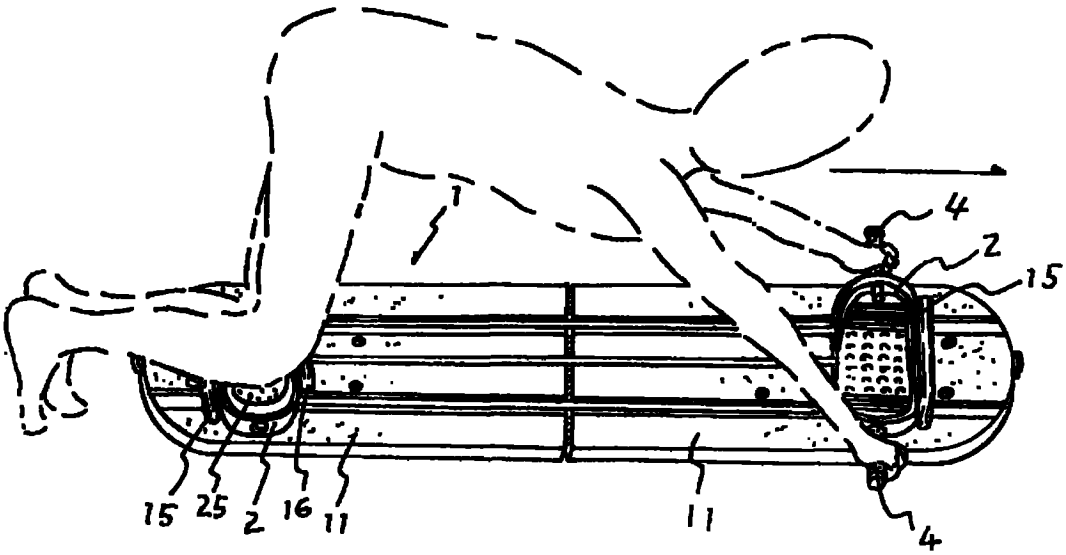

图 10

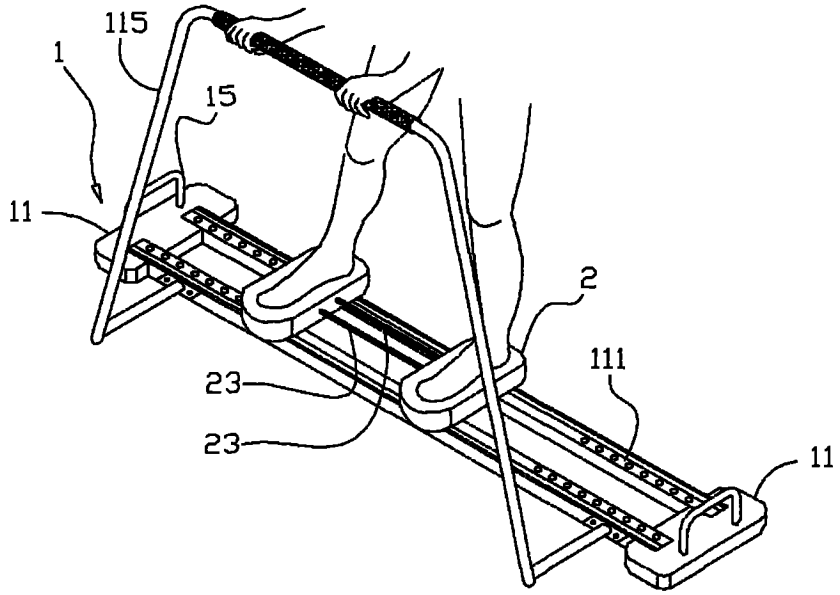

图 11

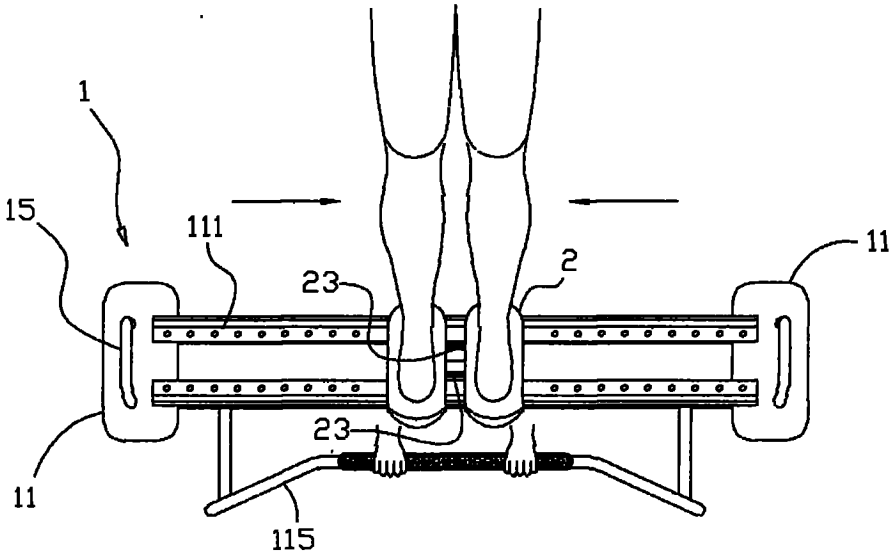

图 12

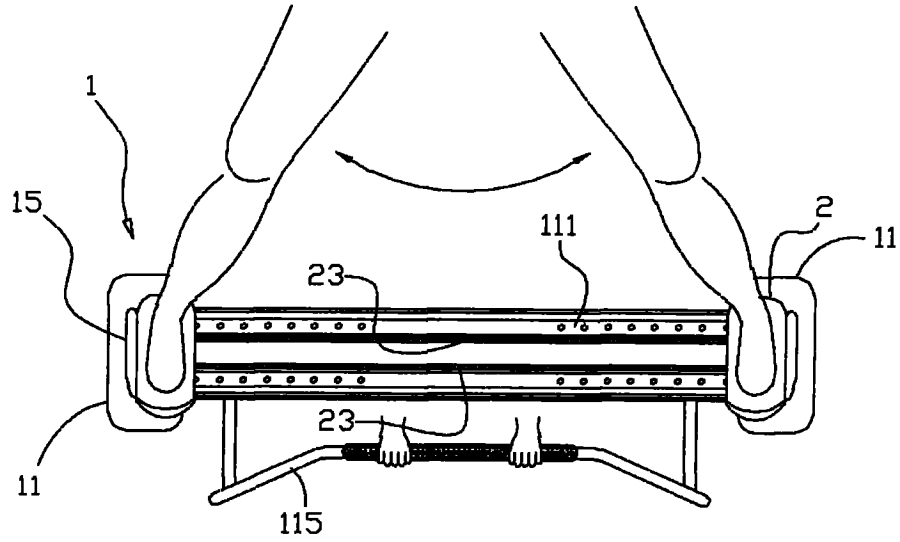

图 13