(19)中华人民共和国国家知识产权局

(12)实用新型专利

(10)授权公告号 CN 202210044 U
(45)授权公告日 2012.05.02

(21)申请号 201120325761.6

(22)申请日 2011.09.01

(73)专利权人 汕头大学医学院第一附属医院
地址 515041 广东省汕头市长平路 57 号

(72)发明人 罗琳虹 李妙青 黄雪琴

(51)Int.Cl.
G01N 1/20(2006.01)
A61B 10/00(2006.01)

权利要求书 1 页 说明书 1 页 附图 1 页

(54)实用新型名称

一次性临床尿液标本采集装置

(57)摘要

本实用新型涉及一种一次性临床尿液标本采集装置，它包括一个圆柱形尿液采集管，采集管上固定连接有管盖，采集管口部下端设有凸出的一圈棱，它还包括一支手持柄，手持柄中部连接有漏斗固定环，手持柄下部连接有采集管固定环，漏斗固定环上可放置一次性漏斗，采集管固定环上可放置带棱的采集管。所述手持柄采用轻质塑料制成，所述一次性漏斗为纸漏斗。本实用新型的优点是：结构简单，手持柄和一次性漏斗用完后即可丢弃，方便病人采集尿液标本也方便检验人员取用尿液标本，采集标本时能避免尿液溢出污染采集管，采集完成后可密封送检，避免尿液标本被外界污染，保持医院空气清洁。

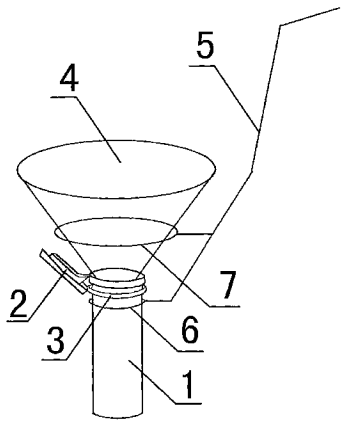

CN 202210044 U

1. 一种一次性临床尿液标本采集装置，其特征在于：它包括一个圆柱形尿液采集管(1)，采集管(1)上固定连接有管盖(2)，采集管(1)口部下端设有凸出的一圈棱(3)，它还包括一支手持柄(5)，手持柄(5)中部连接有漏斗固定环(7)，手持柄(5)下部连接有采集管固定环(6)，漏斗固定环(7)上可放置一次性漏斗(4)，采集管固定环(6)上可放置带棱的采集管(1)。

2. 根据权利要求1所述的一次性临床尿液标本采集装置，其特征在于：所述手持柄采用轻质塑料制成。

3. 根据权利要求1所述的一次性临床尿液标本采集装置，其特征在于：所述一次性漏斗为纸漏斗。

一次性临床尿液标本采集装置

技术领域

[0001] 本实用新型涉及临床医疗用具，特别涉及一种一次性临床尿液标本采集装置。

背景技术

[0002] 尿液检验是临床上诊断疾病常用的辅助手段，在很多医院，病人通常采用一次性杯、敞口玻璃杯等敞口式器皿来自行采集尿液标本。使用敞口式器皿进行尿液标本的采集存在以下弊端：一．病人进行尿液标本采集时不方便；二．尿液标本可能被外界异物污染，标本久置后还会氧化变性；三．在送检尿液时，气味散逸污染医院环境；四．检验人员取用尿液标本时可能与尿液接触，不能满足卫生要求。

发明内容

[0003] 为解决上述问题，本实用新型设计了一种结构简单，能方便病人采集尿液标本也能方便检验人员取用标本又符合卫生要求的一次性临床尿液标本采集装置。

[0004] 它包括一个圆柱形尿液采集管，采集管上固定连接有管盖，采集管口部下端设有凸出的一圈棱，它还包括一支手持柄，手持柄中部连接有漏斗固定环，手持柄下部连接有采集管固定环，漏斗固定环上可放置一次性漏斗，采集管固定环上可放置带棱的采集管。

[0005] 所述手持柄采用轻质塑料制成。

[0006] 所述一次性漏斗为纸漏斗。

[0007] 本实用新型的优点是：手持柄和一次性漏斗使用后即可丢弃，方便病人采集尿液标本也方便检验人员取用尿液标本，采集标本时能避免尿液溢出污染采集管，采集完成后可密封送检，避免尿液标本被外界污染，保持医院空气清洁。

附图说明

[0008] 附图 1 为本实用新型的结构示意图。

具体实施方式

[0009] 本实用新型的实施例实施时设计了一个圆柱形尿液采集管 1，采集管 1 上固定连接有管盖 2，采集管 1 口部下端设有凸出的一圈棱 3，还设计了一支手持柄 5，手持柄 5 中部连接有漏斗固定环 7，手持柄 5 下部连接有采集管固定环 6，漏斗固定环 7 上可放置一次性漏斗 4，采集管固定环 6 上可放置带棱的采集管 1。

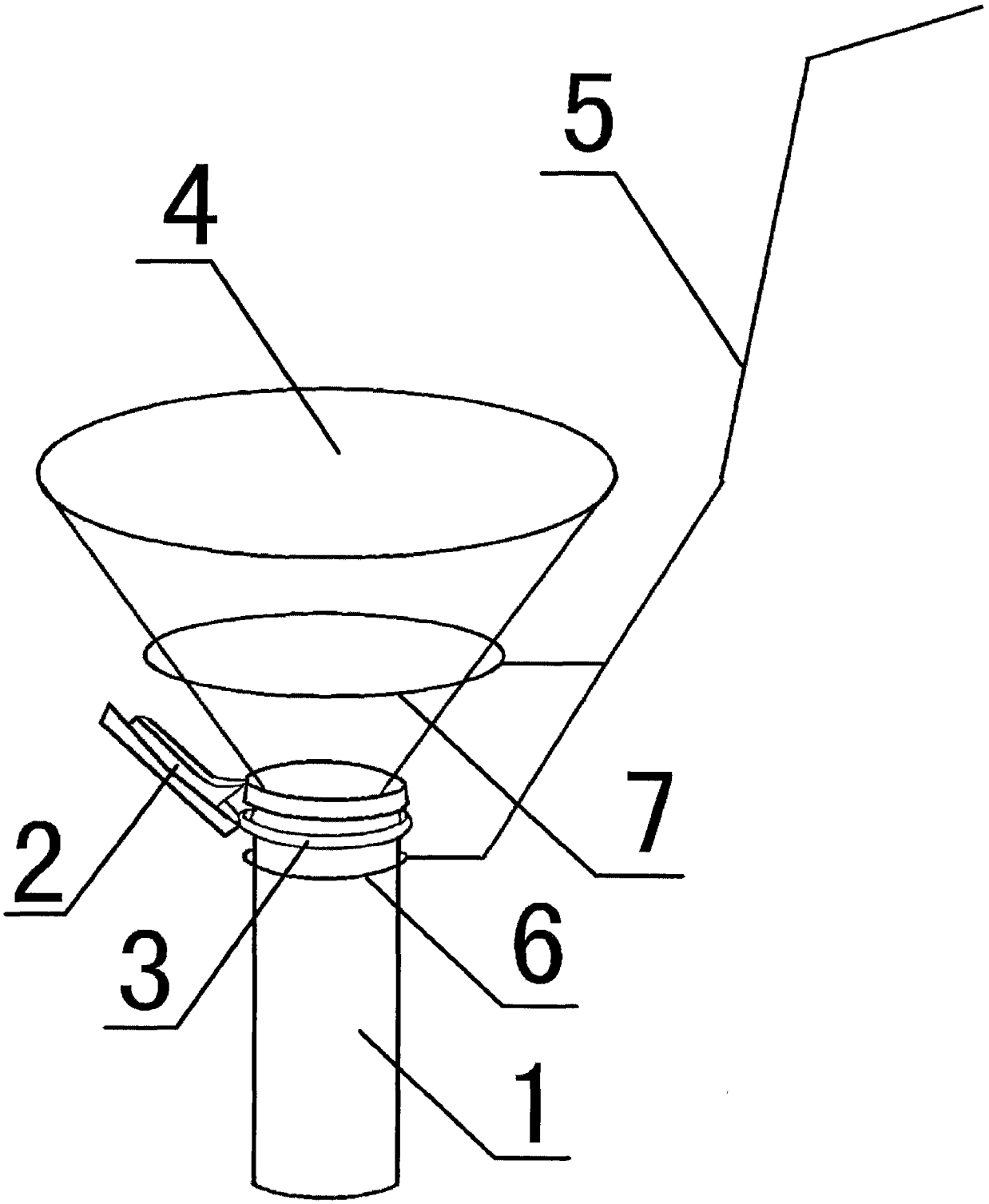
5
4
7
2
6
3
1