(19)中华人民共和国国家知识产权局

(12)实用新型专利

(10)授权公告号 CN 202739314 U
(45)授权公告日 2013.02.20

(21)申请号 201220454636.X

(22)申请日 2012.09.07

(73)专利权人 中国美术学院
地址 310024 浙江省杭州市上城区南山路218号

(72)发明人 吴勇

(74)专利代理机构 杭州天欣专利事务所 33209
代理人 余木兰

(51)Int.Cl.
A47C 3/00(2006.01)

权利要求书 1 页 说明书 2 页 附图 1 页

(54)实用新型名称

一种椅

(57)摘要

本实用新型涉及一种家具，具体讲是一种椅，它包括椅体、椅背、扶手，其特征在于所述椅背、扶手和椅体均为一体，椅背上端呈弧形内凹，扶手的前端呈凸状，坐垫为方形并与椅面相配，目的在于提供一种结构技术设计简单、使用舒适，安全可靠的椅。

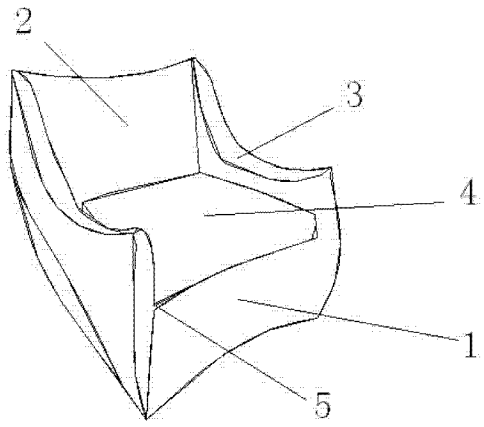

CN 202739314 U

1. 一种椅，包括椅体、椅背、扶手，其特征在于：所述椅背、扶手和椅体均为一体，椅背上端呈弧形内凹，扶手的前端呈凸状，坐垫为方形并与椅面相配。

2. 根据权利要求 1 所述的椅，其特征在于：所述椅体、椅背、椅脚均由硬质材料制成。

一种椅

技术领域

[0001] 本实用新型涉及一种家具，具体讲是一种椅。

背景技术

[0002] 椅子是家庭最普通的家具，现有椅子虽然款式较多，但各有特点。尽管如此，在形状设计、舒适度、功能等方面未必满足众人需求。

发明内容

[0003] 本实用新型的目的在于克服现有技术中存在的上述不足，提供一种结构技术设计简单、使用舒适，安全可靠的椅。

[0004] 本实用新型解决上述问题所采用的技术方案是：包括椅体、椅背、扶手，其特征在于所述椅背、扶手和椅体均为一体，椅背上端呈弧形内凹，扶手的前端呈凸状，坐垫为方形并与椅面相配。

[0005] 本实用新型所述椅体、椅背、椅脚均由硬质材料制成。

[0006] 本实用新型与现有技术相比，具有以下优点和效果：结构简单，设计合理，一体化结构使得本实用新型结构牢固可靠，椅背上端设置成内凹的弧形，头可以靠在弧形凹型处，而扶手前端设置成凸状，手掌可以在凸处抓牢，一方面防止打滑，另一方面使躺靠的时候更加的舒适。

附图说明

[0007] 图 1 是本实用新型实施例结构示意图。

具体实施方式

[0008] 下面结合附图并通过实施例对本实用新型作进一步的详细说明，以下实施例是对本实用新型的解释而本实用新型并不局限于以下实施例。

[0009] 参见图 1，本实施例中的椅包括椅体 1、椅背 2、扶手 3 和坐垫 4，所述椅背 2、扶手 3 和椅体 1 为一体，椅背 2 上端呈弧形内凹，扶手 3 的前端呈凸状，坐垫 4 为方形，恰好放在椅面 5 上。椅背 2 上端设置成内凹的弧形，主要是考虑到在人在椅子上休息时，头可以靠在弧形凹型处，而扶手 3 前端设置成凸状，手掌可以在凸处抓牢，一方面防止打滑，另一方面使躺靠的时候更加的舒适。

[0010] 本实施例所述椅体 1、椅背 2 和扶手 3 均由硬质材料制成。 硬质材料的构架不容易损坏，配合软的坐垫，从而不会感觉到椅子的生硬感。

[0011] 此外，需要说明的是，本说明书中所描述的具体实施例，其零、部件的形状、所取名称等可以不同，本说明书中所描述的以上内容仅仅是对本实用新型结构所作的举例说明。凡依据本实用新型专利构思所述的构造、特征及原理所做的等效变化或者简单变化，均包括于本实用新型专利的保护范围内。本实用新型所属技术领域的技术人员可以对所描述的

具体实施例做各种各样的修改或补充或采用类似的方式替代，只要不偏离本实用新型的结构或者超越本权利要求书所定义的范围，均应属于本实用新型的保护范围。

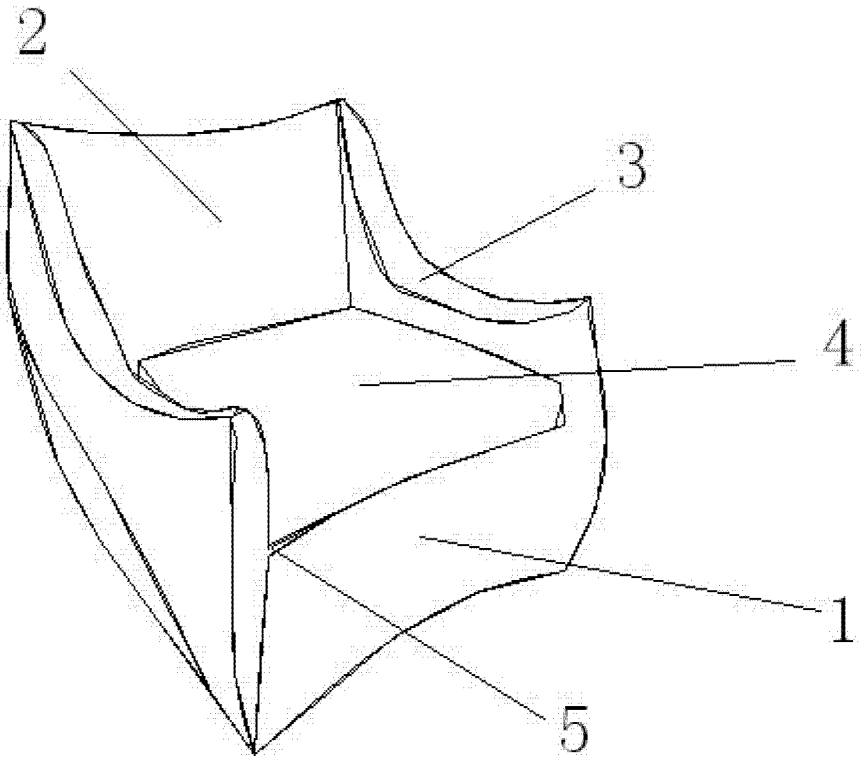

图 1