(19)中华人民共和国国家知识产权局

(12)实用新型专利

(10)授权公告号 CN 205771056 U
(45)授权公告日 2016.12.07

(21)申请号 201620448600.9

(22)申请日 2016.05.16

(73)专利权人 东莞市鹏诚包装制品有限公司
地址 523960 广东省东莞市厚街镇白濠村工业区

(72)发明人 程同波

(74)专利代理机构 北京乾诚五洲知识产权代理有限责任公司 11042
代理人 付晓青 杨玉荣

(51)Int.Cl.
B65D 81/36(2006.01)
B65D 43/02(2006.01)
B65D 53/02(2006.01)

权利要求书1页 说明书2页 附图3页

(54)实用新型名称

带软包储物桶

(57)摘要

本实用新型提供了一种带软包储物桶，所述带软包储物桶包括桶本体和桶盖，所述桶盖盖合在所述桶本体上；其中，所述桶本体的左上边缘设置有卷边；所述桶盖包括一个水平的盖板，所述盖板的左侧边缘向上延伸并设置有上护栏，所述盖板的左侧边缘向下延伸并设置有下护栏，所述下护栏与所述卷边的下部卡合连接，所述盖板的左侧下部设置有插孔；所述盖板的上面设置有软包，所述软包的左侧与所述上护栏的右侧连接，所述盖板的下面设置有呈环形的密封圈，所述密封圈的左侧与所述下护栏的右侧相抵接，所述密封圈的左侧上部设置有与所述插孔相匹配的凸起的固定条，所述固定条与所述插孔卡合连接。本实用新型结构简单，设置有软包和密封圈，使用效果更佳。

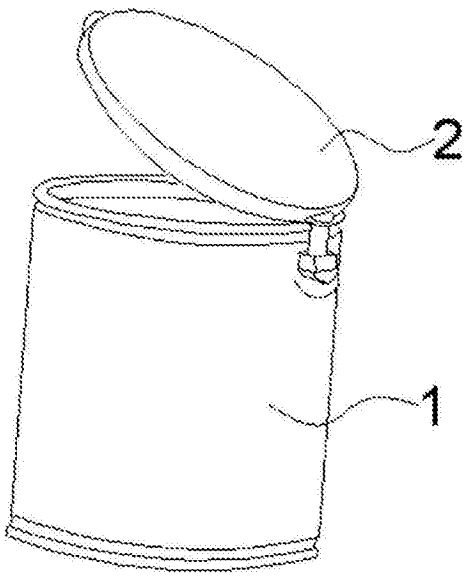

CN 205771056 U

1.一种带软包储物桶，其特征在于，所述带软包储物桶包括可容纳物件的桶本体(1)和桶盖(2)，桶盖(2)盖合在桶本体(1)上；其中，

桶本体(1)的左上边缘设置有卷边(11)；

桶盖(2)包括一个水平的盖板(21)，盖板(21)的左侧边缘向上延伸并设置有上护栏(22)，盖板(21)的左侧边缘向下延伸并设置有下护栏(23)，下护栏(23)与卷边(11)的下部卡合连接，盖板(21)的左侧下部设置有插孔(211)；

盖板(21)的上面设置有软包(24)，软包(24)的左侧与上护栏(22)的右侧连接，盖板(21)的下面设置有呈环形的密封圈(25)，密封圈(25)的左侧与下护栏(23)的右侧相抵接，密封圈(25)的左侧上部设置有与插孔(211)相匹配的凸起的固定条(251)，固定条(251)与插孔(211)卡合连接，以使密封圈(25)与盖板(21)紧密连接。

2.如权利要求1所述的带软包储物桶，其特征在于，固定条(251)设置在卷边(11)上。

3.如权利要求1所述的带软包储物桶，其特征在于，软包(24)由PU材料制成。

4.如权利要求1所述的带软包储物桶，其特征在于，密封圈(25)由EVA材料制成。

带软包储物桶

技术领域

[0001] 本实用新型涉及储物桶装置，具体地说涉及一种带软包储物桶。

背景技术

[0002] 平时生活中板凳储物桶是必不可少的家庭用品。但是现有的板凳储物桶储物效果不佳，储物桶质量较差，桶盖较硬，难以满足日常生活需要。

[0003] 中国实用新型CN 204355504公开了一种储物桶凳，包括桶状体，其特征在于，所述桶状体的外周壁包覆有皮革，所述皮革上下端分别包裹桶状体的上下端边缘，所述桶状体的内周壁及底板上还分别设置有与其相贴合的衬布，所述衬布上端与皮革上端相连接，所述桶状体的开口上方还设置有座盖，所述座盖上设置有弹性体，所述座盖及弹性体的外周包裹有皮革。但是该实用新型的结构过于复杂，没有软包，没有密封，使用不方便。

实用新型内容

[0004] 本实用新型的目的在于为了克服现有的板凳储物桶结构复杂庞大、没有软包、没有密封的问题，创造性地提供一种带软包储物桶。

[0005] 为了实现上述目的，本实用新型提供了一种带软包储物桶，所述带软包储物桶包括可容纳物件的桶本体和桶盖，所述桶盖盖合在所述桶本体上；其中，所述桶本体的左上边缘设置有卷边；所述桶盖包括一个水平的盖板，所述盖板的左侧边缘向上延伸并设置有上护栏，所述盖板的左侧边缘向下延伸并设置有下护栏，所述下护栏与所述卷边的下部卡合连接，所述盖板的左侧下部设置有插孔；所述盖板的上面设置有软包，所述软包的左侧与所述上护栏的右侧连接，所述盖板的下面设置有呈环形的密封圈，所述密封圈的左侧与所述下护栏的右侧相抵接，所述密封圈的左侧上部设置有与所述插孔相匹配的凸起的固定条，所述固定条与所述插孔卡合连接，以使所述密封圈与所述盖板紧密连接。

[0006] 作为对本实用新型所述的带软包储物桶的进一步说明，优选地，所述固定条设置在所述卷边上。

[0007] 作为对本实用新型所述的带软包储物桶的进一步说明，优选地，所述软包由PU材料制成。

[0008] 作为对本实用新型所述的带软包储物桶的进一步说明，优选地，所述密封圈由EVA材料制成。

[0009] 由此可见，由于本实用新型提供了一种带软包储物桶，所述带软包储物桶包括桶本体和桶盖，桶盖盖合在桶本体上；其中，桶本体的左上边缘设置有卷边；桶盖包括一个水平的盖板，盖板的左侧边缘向上延伸并设置有上护栏，盖板的左侧边缘向下延伸并设置有下护栏，下护栏与卷边的下部卡合连接，盖板的左侧下部设置有插孔；盖板的上面设置有软包，软包的左侧与上护栏的右侧连接，盖板的下面设置有呈环形的密封圈，密封圈的左侧与下护栏的右侧相抵接，密封圈的左侧上部设置有与插孔相匹配的凸起的固定条，固定条与插孔卡合连接。本实用新型结构简单，设置有软包和密封圈，使用效果更佳。

附图说明

[0010] 图1是本实用新型的带软包储物桶的结构示意图；

[0011] 图2是本实用新型的带软包储物桶的结构剖视图；

[0012] 图3是本实用新型的带软包储物桶的剖视分解图。

[0013] 附图标记说明如下：

[0014] 桶本体1、卷边11、桶盖2、盖板21、插孔211、上护栏22、下护栏23、软包24、密封圈25、固定条251。

具体实施方式

[0015] 为了使审查员能够进一步了解本实用新型的结构、特征及其他目的，现结合所附较佳实施例附以附图详细说明如下，本附图所说明的实施例仅用于说明本实用新型的技术方案，不限定任何形式、尺寸或者比例。

[0016] 首先，请参考图1，图1是本实用新型的带软包储物桶的结构示意图。如图1所示，本实用新型提供的一种带软包储物桶，所述带软包储物桶包括可容纳物件的桶本体1和桶盖2，桶盖2盖合在桶本体1上。

[0017] 其次，请参考图2和图3，图2是本实用新型的带软包储物桶的结构剖视图，图3是本实用新型的带软包储物桶的剖视分解图。如图2和图3所示，桶本体1的左上边缘设置有卷边11；桶盖2包括一个水平的盖板21，盖板21的左侧边缘向上延伸并设置有上护栏22，盖板21的左侧边缘向下延伸并设置有下护栏23，下护栏23与卷边11的下部卡合连接，盖板21的左侧下部设置有插孔211；盖板21的上面设置有软包24，软包24由PU材料制成，软包24的左侧与上护栏22的右侧连接，盖板21的下面设置有呈环形的密封圈25，密封圈25由EVA材料制成，密封圈25的左侧与下护栏23的右侧相抵接，密封圈25的左侧上部设置有与插孔211相匹配的凸起的固定条251，固定条251设置在卷边11上，固定条251与插孔211卡合连接，以使密封圈25与盖板21紧密连接。

[0018] 由此可见，本实用新型结构简单，设置有软包和密封圈，使用效果更佳。

[0019] 需要声明的是，上述实用新型内容及具体实施方式意在证明本实用新型所提供技术方案的实际应用，不应解释为对本实用新型保护范围的限定。本领域技术人员在本实用新型的精神和原理内，当可作各种修改、等同替换或改进。本实用新型的保护范围以所附权利要求书为准。

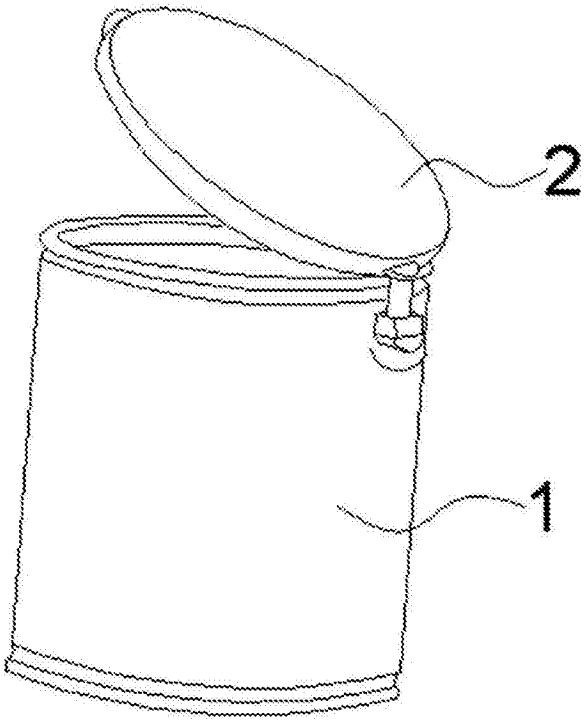

图1

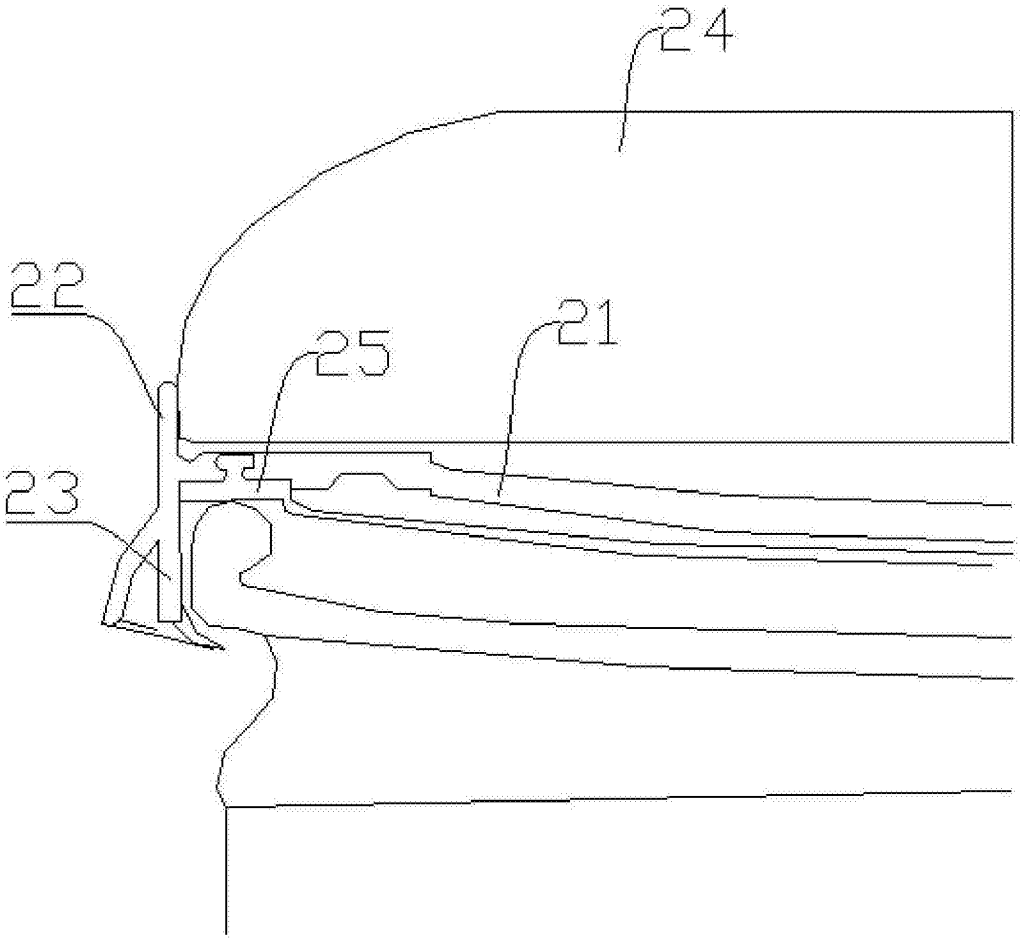

图2

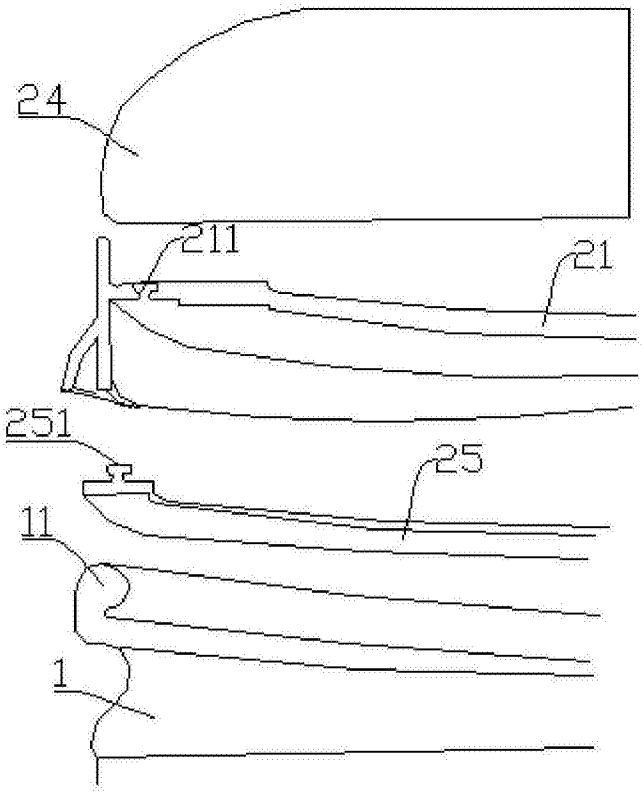

图3