[19]中华人民共和国专利局

[11] 授权公告号 CN 2157118Y

[12] 实用新型专利说明书

[21] ZL 专利号 93217857.X

[51]Int.Cl[5]

[45]授权公告日 1994 年 2 月 23 日

B62K 3／00

[22]申请日 93.6.29 [24]颁证日 94.1.16

[21]申请号 93217857.X

[73]专利权人 张金林

地址 312300浙江省上虞市火车站客运社

[72]设计人 张金林

[74]专利代理机构 浙江省专利事务所

代理人 金家盈

B62M 1／12

说明书页数: 附图页数:

[54]实用新型名称 健身用自行车

[57]摘要

本实用新型提供了一种健身用的自行车。在已有的自行车前叉顶端固定有链轮轴承架，所述轴承架中设置有带手摇柄的链轮，前叉的两个叉杆上分别固定连接有轴承架，所述轴承架的轴承中轴接有带左右齿轮的转轴，自行车前轮轴套的一侧固定有飞轮，所述链轮与右齿轮之间，左齿轮与飞轮之间分别用链条相连，本自行车采用倒闸对后轮进行制动的方式，以保证骑行的安全。

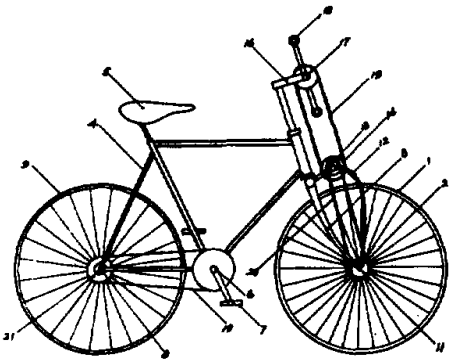

权　利　要　求　书

1、一种自行车，具有前轮（1）、前轴（2）、前叉（3）、车架（4）、鞍座（5）、中轴（6）、链轮蹬脚（7）、后轴（8）、后轮（9）、链条（10），其特征在于前轴（2）处的前轮轴套一侧固定连接有飞轮（11），前叉（3）的两个叉杆上连接有轴承架（12），所述轴承架的轴承中轴接有带左齿轮（13），右齿轮（14）的转轴（15），前叉（3）的上端部固定连接有链轮轴承架（16），所述链轮轴承架中设置有带手摇柄（18）的链轮（17），链轮（17）与右齿轮（14）之间用链条（19）连接，左齿轮（13）与飞轮（11）之间用链条（20）连接，后轴（8）处后轮（9）的轴套一侧连接有倒闸（21）。

说　　明　　书

健身用自行车

本实用新型涉及自行车。

市售的自行车一般通过链轮蹬脚、链条驱动后轮使自行车前进，车把与前叉一起构成自行车的转向机构，手闸作为控制自行车前进的制动器。因此人体主要是下肢用力，上肢用力较少，骑行时平衡、协调容易，所此骑自行车的锻效果有局限性。

本实用新型的目的是要提供一种健身用自行车，骑行时不仅上下肢都要用力，而且可以提高骑行者的运动平衡、协调能力，增强锻炼效果。

本实用新型的任务是以如下方式完成的。

一种自行车，具有前轮、前轴、前叉、车架、鞍座、中轴、链轮蹬脚、后轴、后轮、链条，其特点在于所述前轴处的前轮轴套一侧固定连接有飞轮，所述前叉的两个叉杆上连接有轴承架，所述轴承架的轴承中设置有带左齿轮、右齿轮的转轴，所述前叉的上端部固定连接有链轮轴承架，所述链轮轴承架中设置有带手摇柄的链轮，所述链轮与右齿轮之间用链条连接，左齿轮与飞轮之间用链条连接，所述后轴处后轮的轴套一侧连接有倒闸。

本实用新型自行车的前叉顶端设置有链轮手摇柄，前叉上又连接有轴承架、带左、右齿轮的转轴，前轴处前轮轴套一侧固定连接有飞轮，所述链轮手柄上的链轮与右齿轮、左齿轮与飞轮之间分别用链条相连，因此用上肢摇动手柄可以驱动前轮使自行车前进，手摇柄同时兼作转向机构。因此本实用新型的自行车与已有的自行车相比，多了一个力传动机构，具有骑行轻快，上下肢都能得到锻炼的优点。由于上下肢并用、

又要兼顾转向，因此骑行的难度加大，可以增强骑行者的运动平衡，协调能力。本实用新型的自行车配备倒闸，采用反蹬制动控制自行车的前进，因此使行车安全得到保证。

以下将结合附图对本实用新型的构造作进一步详细描述。

图1是本实用新型自行车的主视图。

图2是本实用新型自行车的右视图。

参阅图1、图2，本实用新型自行车包括公知的必要技术特征前轮1、前轴2、前叉3、车架4、鞍座5、中轴6、链轮蹬脚7、后轴8、后轮9、链条10外，在所述的前轴2处前轮轴套一侧固定连接有飞轮11，前叉3的两个叉杆上焊接有轴承架12，所述轴承架12的轴承中轴接有带左齿轮13、右齿轮14的转轴15，前叉3的上端部固定连接有链轮轴承架16，所述链轮轴承架的轴承中轴接有带手摇柄18的链轮17，链轮17与右齿轮14之间用链条19连接，左齿轮13与飞轮11之间用链条20连接，链轮、左右齿轮及飞轮的齿数及模数可以根据运动量的需要设计。后轴8处后轮9的轴套一侧连接有倒闸21，倒闸为已知技术，市面有售。本实用新型的自行车目的在于健身，为安全计自行车做成26以下的系列。起动或停车时，骑行者均坐在鞍座上，为了保证骑行时的安全，因此在后轮9的轴套一侧设置倒闸，骑行者只要反蹬链轮踏脚即可制动后轮，使自行车减速或停下。

说　明　书　附　图

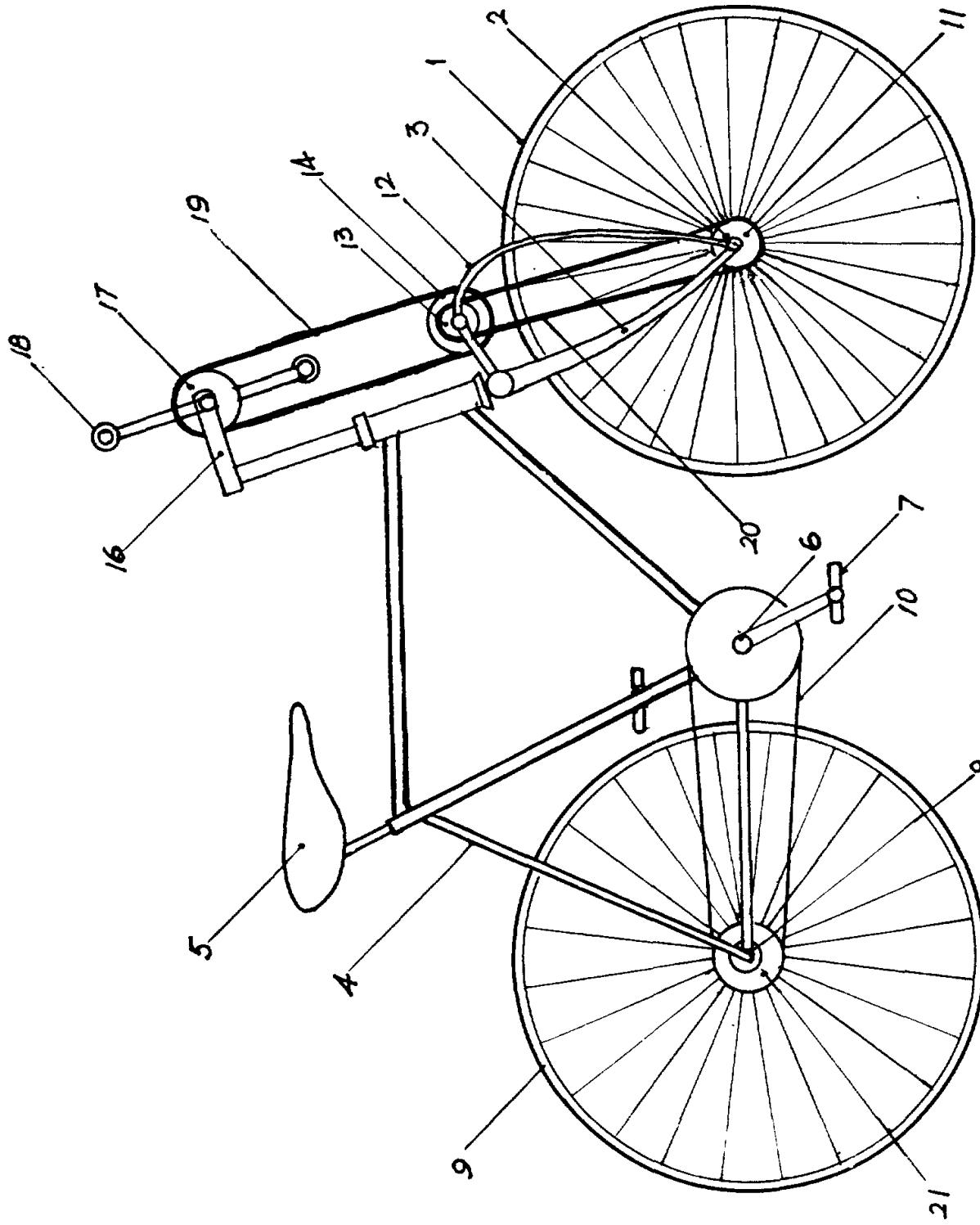

图 1

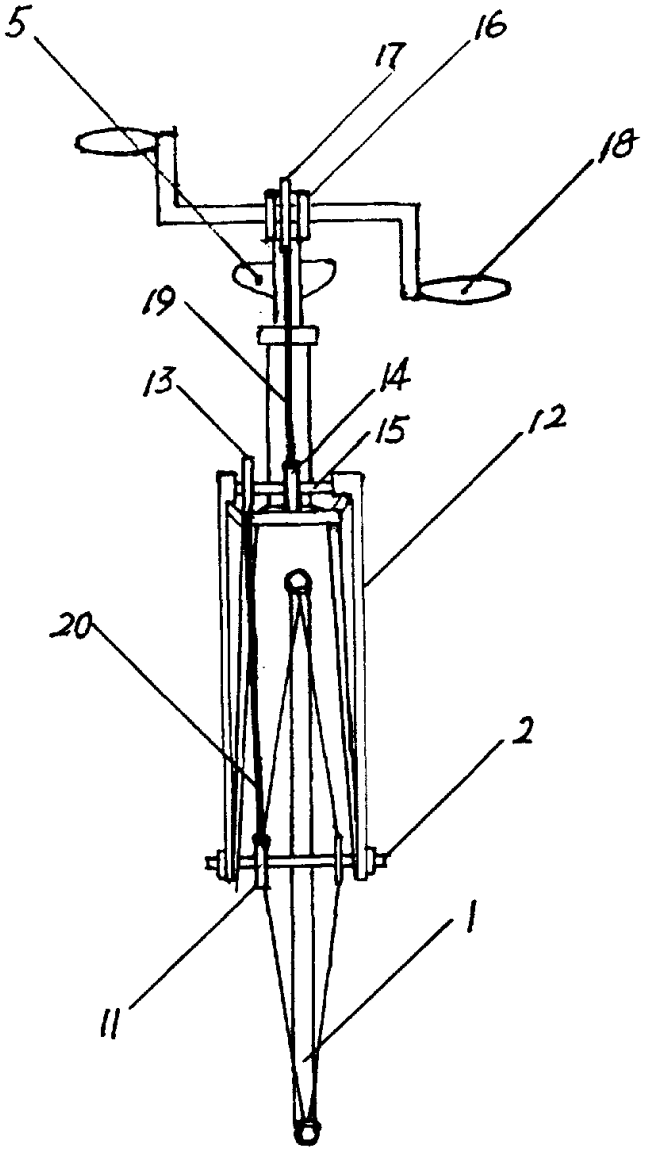

图　2