[19] 中华人民共和国国家知识产权局

[51] Int. Cl.
*A61M 16/00* (2006.01)

[12] 实用新型专利说明书

专利号 ZL 200920153016.0

[45] 授权公告日 2010 年 1 月 20 日

[11] 授权公告号 CN 201384769Y

[22] 申请日 2009.5.17

[21] 申请号 200920153016.0

[73] 专利权人 刘淑萍

地址 264300 山东省荣成市荣成市人民医院

[72] 发明人 刘淑萍 于文奎 孙 军

权利要求书 1 页 说明书 2 页 附图 1 页

[54] 实用新型名称

新型儿童急救呼吸器

[57] 摘要

新型儿童急救呼吸器，属于医疗用具技术领域。本实用新型的技术方案是：包括口罩、导气管和吹气嘴，其特征是在导气管左侧设有套环，导气管右侧设有支臂，支臂末端设有橡胶垫。本实用新型结构简单，在给儿童进行急救时能够避免发生交叉感染和损伤儿童胸廓，减轻了医务人员的工作难度。

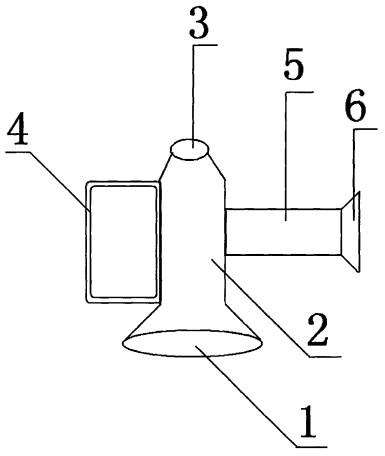

1、新型儿童急救呼吸器，包括口罩（1）、导气管（2）和吹气嘴（3），其特征是：在导气管（2）左侧设有套环（4），导气管（2）右侧设有支臂（5），支臂（5）末端设有橡胶垫（6）。

# 新型儿童急救呼吸器

**技术领域**:本实用新型属于医疗用具技术领域，具体地讲是一种新型儿童急救呼吸器。

**背景技术**：目前，临床上对于儿童的急救和成人一样，主要是采用口对口人工呼吸和心外按压的方式，这样很容易引发交叉感染，并且由于儿童胸廓比较小，发育还不成熟，按压十分不便，还容易损伤儿童胸、肋骨，给医务人员增加了工作难度。

**发明内容**：本实用新型的目的是提供一种在给儿童进行急救时能够避免发生交叉感染和损伤儿童胸廓的新型儿童急救呼吸器。

本实用新型的技术方案是：包括口罩、导气管和吹气嘴，其特征是在导气管左侧设有套环，导气管右侧设有支臂，支臂末端设有橡胶垫。

本实用新型的有益效果是：本实用新型结构简单，在给儿童进行急救时能够避免发生交叉感染和损伤儿童胸廓，减轻了医务人员的工作难度。

**附图说明**：附图 1 为本实用新型的结构示意图。

图中1、口罩，2、导气管，3、吹气嘴，4、套环，5、支臂，6、橡胶垫。

**具体实施方式：**包括口罩1、导气管2和吹气嘴3，其特征是在导气管2左侧设有套环4，导气管2右侧设有支臂5，支臂5末端设有橡胶垫6。在给儿童进行急救时，左手插入套环4内，口罩1置于儿童口部，自吹气嘴3进行吹气，然后将橡胶垫6按于病人胸廓上进行按压即可。

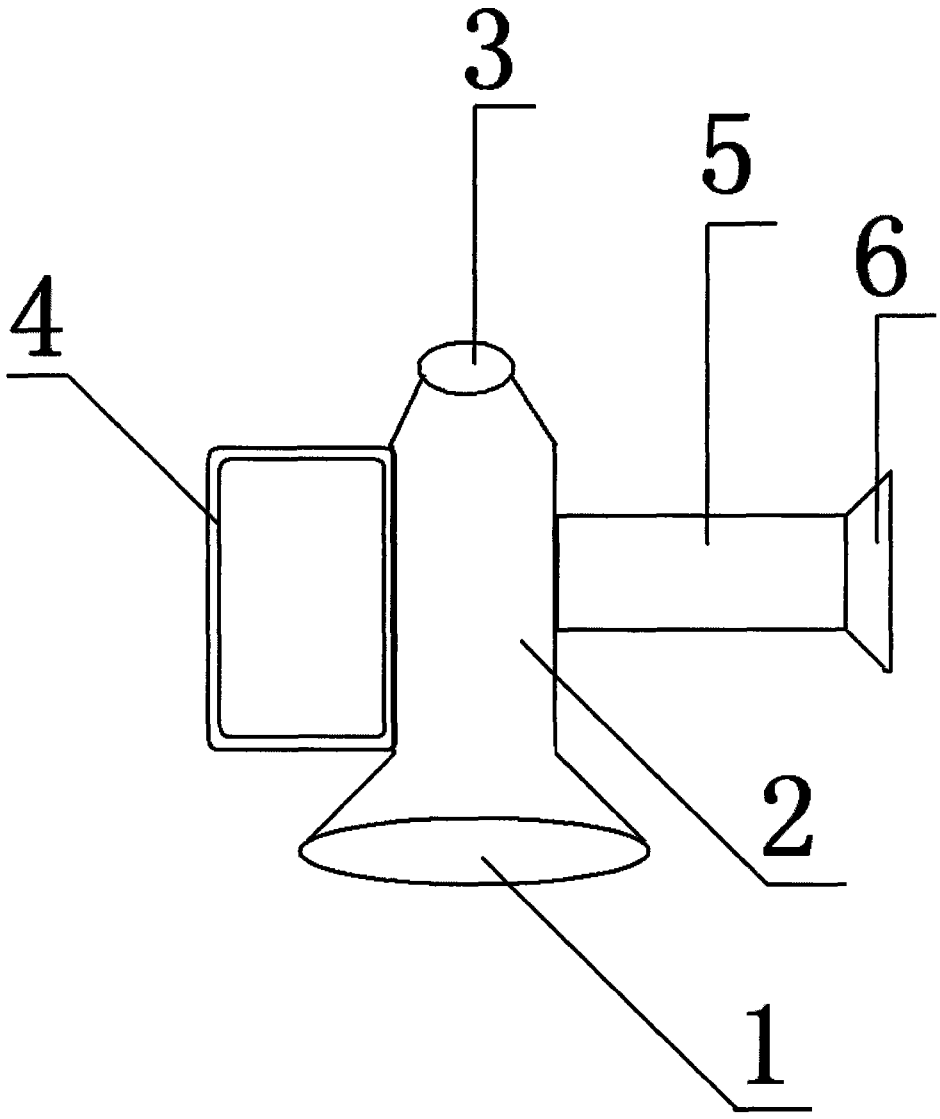


图 1