(19)国家知识产权局

(12)实用新型专利

(10)授权公告号 CN 219351873 U
(45)授权公告日 2023.07.14

(21)申请号 202223105331.0

(22)申请日 2022.11.23

(73)专利权人 何灿
地址 100089 北京市海淀区花园路37号

(72)发明人 何灿

(51)Int.Cl.
H04R 1/10(2006.01)

权利要求书1页 说明书2页 附图1页

(54)实用新型名称

一种不缠绕的有线耳机装置

(57)摘要

本实用新型提供一种不缠绕的有线耳机装置。由左耳塞、右耳塞、导线、音量调节器、伸缩收纳管和插头构成。其中，伸缩收纳管由外壳和内部的弹力伸缩套组成，外壳和弹力伸缩套都是中空的，外壳由两节刻有相配螺纹的圆柱壳组成，外壳包裹着弹力伸缩套，并且外壳的两端分别和弹力伸缩套的两端进行固定联结，而外壳的中部不与弹力伸缩套联结，可以手动拧开成两部分。主干耳机线穿过弹力伸缩套，并且在弹力伸缩套的中间位置处与弹力伸缩套固定联结。穿过弹力伸缩套的主干耳机线一端延伸后接耳机插头，另一端延伸后与音量调节器连接，音量调节器的另一端引出两条分支耳机线分别与左耳塞、右耳塞连接。利用弹力伸缩套的弹性和静摩檫材料特性，可以将用完的耳机线收纳到伸缩收纳管之中。

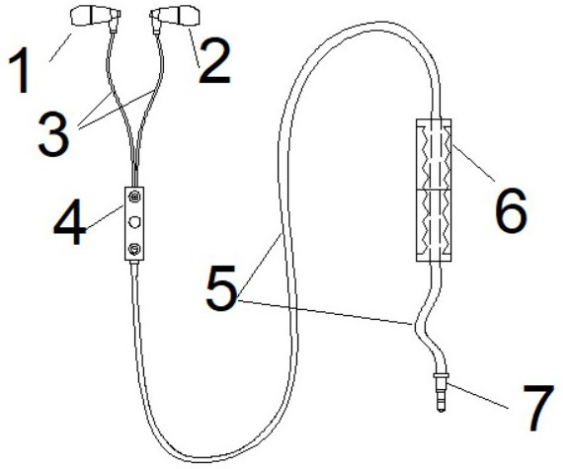

CN 219351873 U

1.一种不缠绕的有线耳机装置,由左耳塞、右耳塞、导线、音量调节器、伸缩收纳管和插头构成;其中,伸缩收纳管由外壳和内部的弹力伸缩套组成,外壳和弹力伸缩套都是中空的,外壳由两节刻有相配螺纹的圆柱壳组成,外壳包裹着弹力伸缩套,并且外壳的两端分别和弹力伸缩套的两端进行固定联结,而外壳的中部不与弹力伸缩套联结,可以手动拧开成两部分;主干耳机线穿过弹力伸缩套,并且在弹力伸缩套的中间位置处与弹力伸缩套固定联结;穿过弹力伸缩套的主干耳机线一端延伸后接耳机插头,另一端延伸后与音量调节器连接,音量调节器的另一端引出两条分支耳机线分别与左耳塞、右耳塞连接。

2.根据权利要求1所述一种不缠绕的有线耳机装置,其特征在于:所述伸缩收纳管两端的侧面安装有防滑垫用以防滑。

3.根据权利要求1所述一种不缠绕的有线耳机装置,其特征在于:所述伸缩收纳管靠近耳机插头的一端开有略大于耳机插头横截面的限位圆孔,以便耳机插头能部分收纳到伸缩收纳管中,方便收纳与取出。

4.根据权利要求1所述一种不缠绕的有线耳机装置,其特征在于:所述伸缩收纳管靠近耳机音量调节器的一端设有一凹面结构,凹面结构的大小恰好可以容纳两个耳塞。

5.根据权利要求1所述一种不缠绕的有线耳机装置,其特征在于:所述左、右耳塞的背面均设有一磁片,使得左耳塞与右耳塞可以背靠背吸合,便于收纳。

一种不缠绕的有线耳机装置

技术领域

[0001] 本实验新型涉及到有线耳机设计技术领域，尤其是指其导线互不缠绕的有线耳机装置。

背景技术

[0002] 耳机在我们的日常工作、学习和娱乐中起到了重要的作用，它能在不打扰别人的同时也让我们得以避开外界的干扰进行听歌、上课等活动，并且精致小巧，易于携带，给我们生活带来了诸多方便。但是，目前市面上的有线耳机存在一个普遍的问题：将用完的耳机放在口袋里，没过一会儿耳机线就缠绕在一起，甚至发生打结的现象，下一次使用的时候还得花时间将缠绕在一起的耳机线解开，非常不方便。

发明内容

[0003] 本发明的目的是推出一款不缠绕的新型有线耳机，解决上述存在的问题。

[0004] 本实用新型采用的技术方案：一种不缠绕的有线耳机装置，由左耳塞、右耳塞、导线、音量调节器、伸缩收纳管和插头构成。其中，伸缩收纳管由外壳和内部的弹力伸缩套组成，外壳和弹力伸缩套都是中空的，外壳由两节刻有相配螺纹的圆柱壳组成，外壳包裹着弹力伸缩套，并且外壳的两端分别和弹力伸缩套的两端进行固定联结，而外壳的中部不与弹力伸缩套联结，可以手动拧开成两部分。主干耳机线穿过弹力伸缩套，并且在弹力伸缩套的中间位置处与弹力伸缩套固定联结。穿过弹力伸缩套的主干耳机线一端延伸后接耳机插头，另一端延伸后与音量调节器连接，音量调节器的另一端引出两条分支耳机线分别与左耳塞、右耳塞连接。

[0005] 上述说明中，作为进一步的方案，所述伸缩收纳管两端的侧面安装有防滑垫用以防滑。

[0006] 上述说明中，作为进一步的方案，所述伸缩收纳管靠近耳机插头的一端开有略大于耳机插头横截面的限位圆孔，以便耳机插头能部分收纳到伸缩收纳管中，方便收纳与取出。

[0007] 上述说明中，作为进一步的方案，所述伸缩收纳管靠近耳机音量调节器的一端设有一凹面结构，凹面结构的大小恰好可以容纳两个耳塞。

[0008] 上述说明中，作为进一步的方案，所述左、右耳塞的背面均设有一磁片，使得左耳塞与右耳塞可以背靠背吸合，便于收纳。

[0009] 与现有技术相比，本实用新型取得的有益效果：利用弹力伸缩套的弹性和静摩檫材料特性，可以将用完的耳机线收纳到伸缩收纳管之中，避免直接将有线耳机放入口袋导致耳机线发生缠绕、打结，方便下一次使用，同时也可以防止耳机受到不必要的磨损，在一定程度上起到保护耳机的作用。由于此款耳机无需额外的收纳盒便可以完成收纳，空间占用小，提高了实用性。

附图说明

[0010] 图1为本实用新型的整体结构示意图；

[0011] 图2为本实用新型中伸缩收纳管拧开时的结构示意图；

[0012] 图中，1-左耳塞，2-右耳塞，3-分支耳机线，4-音量调节器，5-主干耳机线，6-伸缩收纳管，7-插头，8-防滑垫，9-弹力伸缩套，10-伸缩收纳管外壳，11-匹配螺纹口。

具体实施方式

[0013] 下面结合附图对本实用新型作进一步详细描述

[0014] 请参阅图1，一种防缠绕的耳机，包括伸缩收纳管6，主干耳机线5穿过伸缩收纳管6后，一端接耳机的插头7，另一端连接音量调节器4，音量调节器4的另一端再通过两条分支耳机线3分别与左耳塞1和右耳塞2连接。

[0015] 请参阅图2，防缠绕耳机包括可以拧开为左、右两部分的外壳10，外壳10左、右两端外部安装防滑垫8，外壳10的左、右两部分分别刻有相匹配的螺纹，外壳10内部装有弹力伸缩套9，弹力伸缩套9的左端与外壳10的左半部分内部固定联接，弹力伸缩套9的右端与外壳10的右半部分内部固定联接，弹力伸缩套9的内部是贯穿而过的主干耳机线5，并且弹力伸缩套9中间一段的内部与主干耳机线5固定联接

[0016] 当使用者不使用耳机时，可以将伸缩收纳管6拧开，向两端拉伸，伸缩收纳管6里的弹力伸缩套9伸长，由于弹力伸缩套9中间部位与主干耳机线5是固定的，原本位于弹力伸缩套9外部的其他耳机部件便会进入伸长的弹力伸缩套9之中。再慢慢松手，弹力伸缩套9便会收缩到初始长度，由于耳机导线和弹力伸缩套9的材料特性，两者之间存在一定的摩檫力，耳机导线便会滞留于弹力伸缩套9内部，然后拧紧伸缩收纳管 6便完成了耳机的收纳。当使用者需要耳机时，只需在伸缩收纳管6的左、右端口处分别捏住插头7、左耳塞1和右耳塞2向外拉，便可以将耳机其他部件从伸缩收纳管6中拉出。这样可以防止用完的耳机线放在口袋时发生缠绕、打结，适用范围较大，提高了实用性。

[0017] 以上内容是结合具体的优选实施例对本实用新型所作的进一步详细说明，不能认定本实用新型的具体实施只局限于这些说明。对于本实用新型所属技术领域的普通技术人员来说，在不脱离本实用新型构思的前提下，还可以做出若干简单推演或替换，都应视为本实用新型的保护范围。

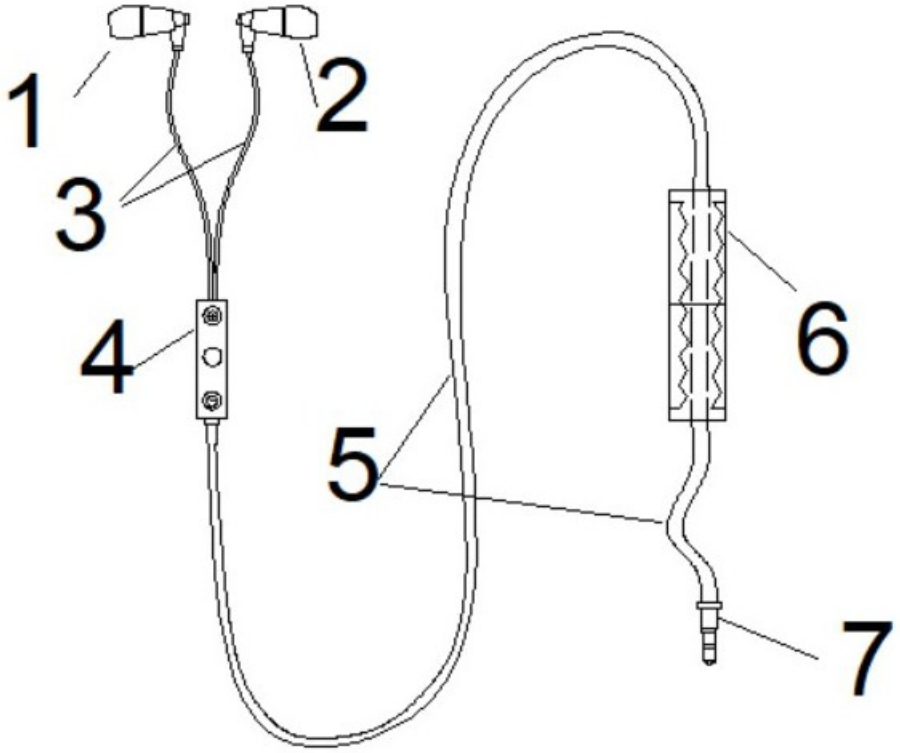

图1

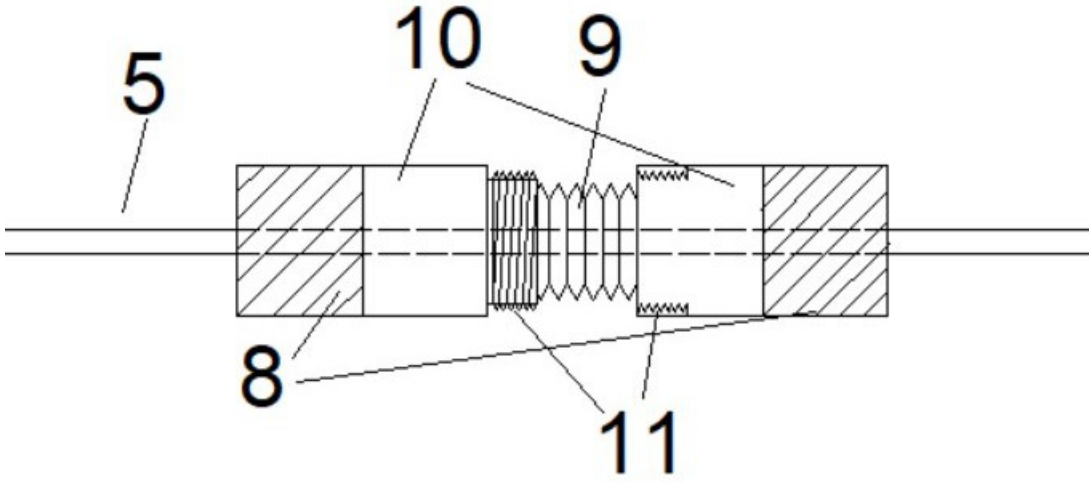

图2