(19)中华人民共和国国家知识产权局

(12)实用新型专利

(10)授权公告号 CN 202718264 U
(45)授权公告日 2013.02.06

(21)申请号 201220437007.6

(22)申请日 2012.08.30

(73)专利权人 无锡金城幕墙装饰工程有限公司
地址 214044 江苏省无锡市滨湖区苏锡路278号

(72)发明人 孙洪波

(74)专利代理机构 北京中恒高博知识产权代理有限公司 11249
代理人 夏晏平

(51)Int.Cl.
E04B 2/88(2006.01)

(ESM)同样的发明创造已同日申请发明专利

权利要求书 1 页 说明书 2 页 附图 1 页

(54)实用新型名称

玻璃幕墙加大横梁结构

(57)摘要

玻璃幕墙加大横梁结构，包括铝合金横梁、铝合金横梁盖板、铝合金压板和横向铝合金装饰盖板，所述铝合金横梁通过拉块与铝合金压板连接，使玻璃被铝合金横梁和铝合金压板夹持，铝合金横梁与玻璃之间的接触面的上侧和下侧分别设有第一橡胶密封条，铝合金压板与玻璃之间的接触面的上侧和下侧分别设有第二橡胶密封条，位于上侧的第一橡胶密封条和第二橡胶密封条位于与玻璃表面垂直的同一个平面上，位于下侧的第一橡胶密封条和第二橡胶密封条位于与玻璃表面垂直的同一个平面上。本实用新型解决了室内可以看到室外明框罩板截面的问题；采用开模局部加大的型材，从而节约了成本，确保了整体幕墙的美观效果，横梁可随着明框罩板大小的变化。

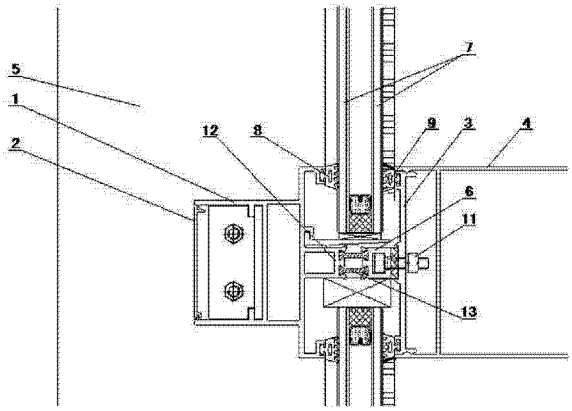

CN 202718264 U

1. 玻璃幕墙加大横梁结构，包括铝合金横梁、铝合金横梁盖板、铝合金压板和横向铝合金装饰盖板，铝合金横梁固定在铝合金立柱上，所述铝合金横梁通过拉块与铝合金压板连接，使玻璃被铝合金横梁和铝合金压板夹持，其特征在于，铝合金横梁与玻璃之间的接触面的上侧和下侧分别设有第一橡胶密封条，铝合金压板与玻璃之间的接触面的上侧和下侧分别设有第二橡胶密封条，位于上侧的第一橡胶密封条和位于上侧的第二橡胶密封条位于与玻璃表面垂直的同一个平面上，位于下侧的第一橡胶密封条和位于下侧的第二橡胶密封条位于与玻璃表面垂直的同一个平面上。

2. 如权利要求 1 所述的玻璃幕墙加大横梁结构，其特征在于，所述拉块与铝合金压板之间通过反向安装的螺栓连接，铝合金压板的外侧与横向铝合金装饰盖板卡接。

3. 如权利要求 1 所述的玻璃幕墙加大横梁结构，其特征在于，所述铝合金横梁的外部接口与铝合金横梁盖板卡接。

4. 如权利要求 1 所述的玻璃幕墙加大横梁结构，其特征在于，所述铝合金横梁的中心具有一体成型的横向连接条，在所述横向连接条和所述拉块之间通过两个双凸连接条连接。

5. 如权利要求 1 所述的玻璃幕墙加大横梁结构，其特征在于，所述第一橡胶密封条嵌入式安装在铝合金横梁上，所述第二橡胶密封条嵌入式安装在铝合金压板上。

玻璃幕墙加大横梁结构

技术领域

[0001] 本实用新型是一种玻璃幕墙结构，属于建筑、装修领域。

背景技术

[0002] 铝合金明框幕墙明框罩板随着设计的需求，变化多种多样，有尺寸的大小的变化，造型的变化等等。当出现了一种室外装饰罩板的尺寸要比室内横梁、立柱的截面尺寸还要大的情况时候，由于横梁比室外展板小，而能从室内看到室外罩板比横梁立柱多出部分的断面，这样影响视觉效果。

[0003] 为了解决这个问题，唯一途径就是更换大规格的横梁，于室外的装饰罩板一样大，但是这样会由于增大铝合金型材从而带来型材成本的增加。

实用新型内容

[0004] 本实用新型的目的是提供一种玻璃幕墙加大横梁结构，解决室外装饰罩板的尺寸大于室内横梁、立柱时的美观问题。

[0005] 本实用新型的目的通过以下技术方案来具体实现：

[0006] 玻璃幕墙加大横梁结构，包括铝合金横梁、铝合金横梁盖板、铝合金压板和横向铝合金装饰盖板，铝合金横梁固定在铝合金立柱上，所述铝合金横梁通过拉块与铝合金压板连接，使玻璃被铝合金横梁和铝合金压板夹持，铝合金横梁与玻璃之间的接触面的上侧和下侧分别设有第一橡胶密封条，铝合金压板与玻璃之间的接触面的上侧和下侧分别设有第二橡胶密封条，位于上侧的第一橡胶密封条和位于上侧的第二橡胶密封条位于与玻璃表面垂直的同一个平面上，位于下侧的第一橡胶密封条和位于下侧的第二橡胶密封条位于与玻璃表面垂直的同一个平面上。

[0007] 所述拉块与铝合金压板之间通过反向安装的螺栓连接，铝合金压板的外侧与横向铝合金装饰盖板卡接，所述铝合金横梁的外部接口与铝合金横梁盖板卡接。

[0008] 所述铝合金横梁的中心具有一体成型的横向连接条，在所述横向连接条和所述拉块之间通过两个双凸连接条连接。

[0009] 所述第一橡胶密封条嵌入式安装在铝合金横梁上，所述第二橡胶密封条嵌入式安装在铝合金压板上。

[0010] 本实用新型解决了室内可以看到室外明框罩板截面的问题；采用开模局部加大的型材，从而节约了成本，确保了整体幕墙的美观效果，横梁可随着明框罩板大小的变化。

附图说明

[0011] 下面根据附图和实施例对本实用新型作进一步详细说明。

[0012] 图 1 是本实用新型实施例所述玻璃幕墙加大横梁结构的结构图。

具体实施方式

[0013] 如图 1 所示，本实用新型实施例所述玻璃幕墙加大横梁结构，包括铝合金横梁 1、铝合金横梁盖板 2、铝合金压板 3 和横向铝合金装饰盖板 4，铝合金横梁 1 固定在铝合金立柱 5 上，所述铝合金横梁 1 通过拉块 6 与铝合金压板 3 连接，使玻璃 7 被铝合金横梁 1 和铝合金压板 3 夹持，铝合金横梁 1 与玻璃 7 之间的接触面的上侧和下侧分别设有第一橡胶密封条 8，铝合金压板 3 与玻璃 7 之间的接触面的上侧和下侧分别设有第二橡胶密封条 9，位于上侧的第一橡胶密封条 8 和位于上侧的第二橡胶密封条 9 位于与玻璃 7 表面垂直的同一个平面上，位于下侧的第一橡胶密封条 8 和位于下侧的第二橡胶密封条 9 位于与玻璃 7 表面垂直的同一个平面上。

[0014] 所述拉块 6 与铝合金压板 3 之间通过反向安装的螺栓 11 连接，铝合金压板 3 的外侧与横向铝合金装饰盖板 4 卡接，所述铝合金横梁 1 的外部接口与铝合金横梁盖板 2 卡接。

[0015] 所述铝合金横梁 1 的中心具有一体成型的横向连接条 12，在所述横向连接条 12 和所述拉块 6 之间通过两个双凸连接条 13 连接。

[0016] 所述第一橡胶密封条 8 嵌入式安装在铝合金横梁 1 上，所述第二橡胶密封条 9 嵌入式安装在铝合金压板 3 上。

[0017] 本实用新型解决了室内可以看到室外明框罩板截面的问题；采用开模局部加大的型材，从而节约了成本，确保了整体幕墙的美观效果，横梁可随着明框罩板大小的变化。

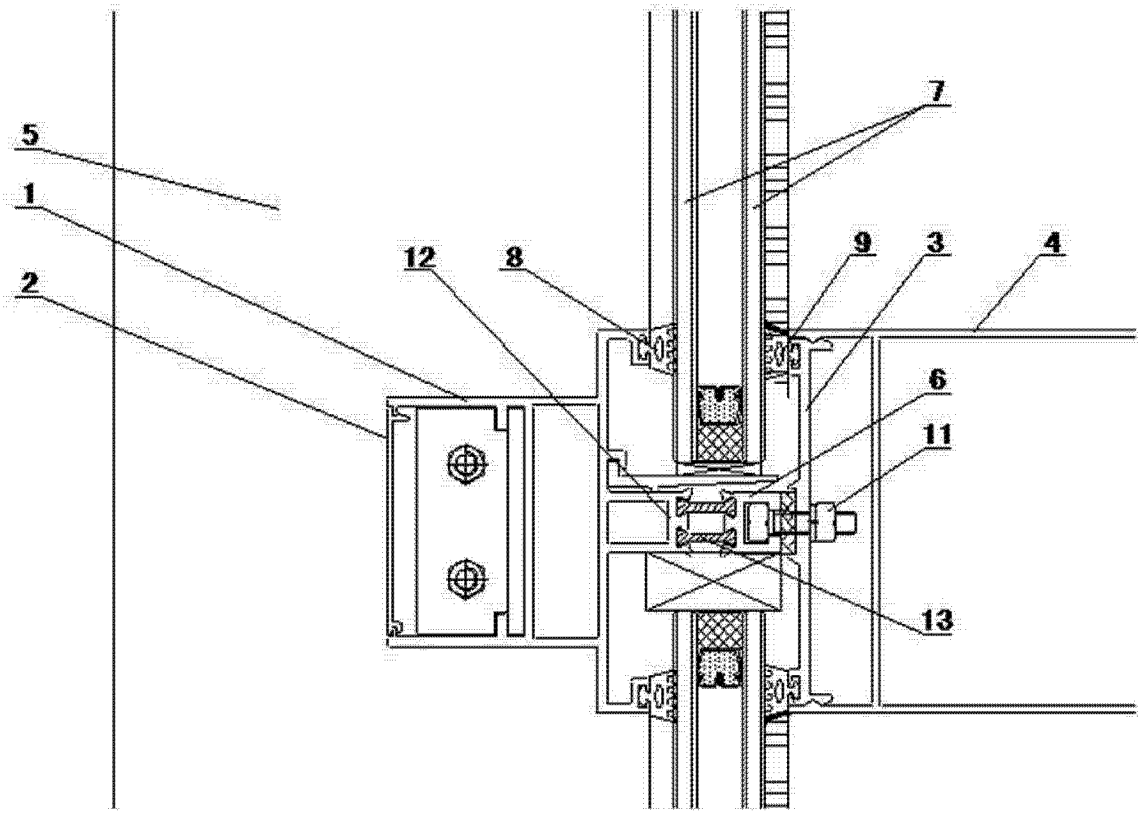

图 1