(19)中华人民共和国国家知识产权局

(12)实用新型专利

(10)授权公告号 CN 202775352 U
(45)授权公告日 2013.03.13

(21)申请号 201220205668.6

(22)申请日 2012.05.09

(73)专利权人 上海博仕堡进出口有限公司
地址 200436 上海市宝山区真华路 1980 号

(72)发明人 马漫春

(74)专利代理机构 上海世贸专利代理有限责任公司 31128
代理人 叶克英

(51)Int.Cl.
A47F 7/28(2006.01)
A47F 11/10(2006.01)

权利要求书 1 页 说明书 2 页 附图 1 页

(54)实用新型名称

一种酒架

(57)摘要

本实用新型设计一种酒架，包括：由顶帽、侧板、底座构成的酒架本体，其特征在于：所述酒架本体内分成上部展示酒架层、中部开放式酒架层和下部储酒型抽屉层。本实用新型的优点：美观大方，布局合理，增加酒类储放的数量，大大提升酒架的使用价值，更体现客户的品味和内涵。

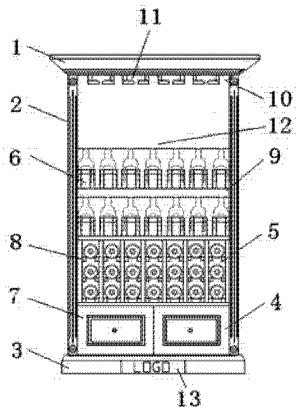

CN 202775352 U

1. 一种酒架，包括：由顶帽、侧板、底座构成的酒架本体，其特征在于：所述酒架本体内分成上部展示酒架层、中部开放式酒架层和下部储酒型抽屉层。

2. 根据权利要求 1 所述的一种酒架，其特征在于：所述下部储酒型抽屉层通过一立板使其分成左、右抽屉室，分别在左、右抽屉室内活动地设置有抽屉。

3. 根据权利要求 1 所述的一种酒架，其特征在于：所述中部开放式酒架层包括沿横向均匀分布有复数个储酒单元室，每个储酒单元室的侧壁上沿竖向分布有多对横向凸板。

4. 根据权利要求 1 所述的一种酒架，其特征在于：所述顶帽的底面上沿其宽度方向分布有复数排用于悬挂酒杯用的吊槽。

5. 根据权利要求 1 所述的一种酒架，其特征在于：所述酒架本体上顶角处设有射灯，在开放式酒架层的上方设有 LED 冷光灯带。

6. 根据权利要求 1 所述的一种酒架，其特征在于：所述上部展示酒架层包括上下设置的两层展示架板，每层展示架板上横向分布有多个酒瓶。

7. 根据权利要求 1 所述的一种酒架，其特征在于：所述底座的前侧面设有一用于装设铭牌的凹槽。

8. 根据权利要求 1 所述的一种酒架，其特征在于：所述酒架采用实木橡木。

一种酒架

技术领域

[0001] 本实用新型涉及储放物品的架体，尤其是一种专门用于储放、展示酒类的酒架。

背景技术

[0002] 为了储放、展示酒类，许多酒吧、会所、个人住宅都会添置有酒架。目前，传统的酒架结构多为橱窗式的设计，即在架体内沿竖向设有一层层隔板，酒瓶就依次放置在隔板上。不难看出，这种酒架存在以下缺点：1、布局不合理，导致存放酒瓶的数量很少 2、结构过于单一呆板，不具美感。鉴于上述情况，亟待设计一种新型的酒架，以提高其使用价值。

实用新型内容

[0003] 本实用新型目的是克服现有技术中存在布局不合理的情况，提出了一种新型的酒架。

[0004] 为了实现上述目的，本实用新型的技术方案是这样实现的：一种酒架，包括：由顶帽、侧板、底座构成的酒架本体，其特征在于：所述酒架本体内分成上部展示酒架层、中部开放式酒架层和下部储酒型抽屉层。

[0005] 优选地，所述下部储酒型抽屉层通过一立板使其分成左、右抽屉室，分别在左、右抽屉室内活动地设置有抽屉。

[0006] 优选地，所述中部开放式酒架层包括沿横向均匀分布有复数个储酒单元室，每个储酒单元室的侧壁上沿竖向分布有多对横向凸板。

[0007] 优选地，所述顶帽的底面上沿其宽度方向分布有复数排用于悬挂酒杯用的吊槽。

[0008] 优选地，所述酒架本体上顶角处设有射灯，在开放式酒架层的上方设有 LED 冷光灯带。

[0009] 优选地，所述上部展示酒架层包括上下设置的两层展示架板，每层展示架板上横向分布有多个酒瓶。

[0010] 优选地，所述底座的前侧面设有一用于装设铭牌的凹槽。

[0011] 优选地，所述酒架采用实木橡木。

[0012] 与现有技术相比，本实用新型的优点：美观大方，布局合理，增加酒类储放的数量，大大提升酒架的使用价值。

附图说明

[0013] 图 1 是本实用新型的结构示意图。

具体实施方式

[0014] 下面结合附图和实施例对本实用新型作详细说明。

[0015] 图 1 所示的是一种酒架，由顶帽 1、侧板 2、底座 3 构成的酒架本体，该本体采用全进口美国实木橡木打造，高为 1700mm，长为 1010mm，宽为 350mm，最多可容纳 60 支葡萄酒及

12 支专业葡萄酒杯。

[0016] 所述酒架本体内分成上部展示酒架层 6、中部开放式酒架层 5 和下部储酒型抽屉层 4。具体地说，所述下部储酒型抽屉层 4 通过一立板使其分成左、右抽屉室 7，分别在左、右抽屉室内设置有滑动导轨(图中未示)，用于储放葡萄酒或其他物品的抽屉 4 就设置在滑动导轨上，可自由拉出送进。所述中部开放式酒架层 5 的主要目的是储放葡萄酒，其包括沿横向均匀分布有 7 个储酒单元室，每个储酒单元室的侧壁上沿竖向分布有 3 对横向凸板 8，每对横向凸板之间的距离要略小于葡萄酒酒瓶的直径，使葡萄酒放置在该横向凸板上不会掉落，不难看出，这样的结构相比传统设计，大大增加了葡萄酒的存放数量，同时也便于取出或储放。所述上部展示酒架层 6 的主要目的是用于向客户展示葡萄酒，其包括上下两层展示架板 12，每层展示架板斜向下设置，在展示架板的前端设有挡板。使用时，可以就架中所储放葡萄酒，每个品种各选一支或两支躺放在展示架板上，这样客户可以方便地了解到该酒架所存放有的葡萄酒品种。并且展示架板的斜向设置，也提高了美感。

[0017] 所述顶帽 1 的底面上沿横向分布有 4 排用于悬挂葡萄酒杯用的吊槽 11，方便取酒时拿取酒杯。

[0018] 所述酒架本体上顶角处设有射灯 10，酒架背侧面于开放式酒架层的上方设有 LED 冷光灯带 12，大大增加酒架的品味和内涵，彰显尊贵。

[0019] 所述底座 3 的前侧面设有一用于装设铭牌的凹槽 13，便于安装 LOGO，同时，也起到美观的作用。

[0020] 以上仅表达了本实用新型的实施方式，其描述较为具体和详细，但并不能因此而理解为对实用新型专利范围的限制。应当指出的是，对于本领域的普通技术人员来说，在不脱离本实用新型构思的前提下，还可以做出若干变形和改进，这些都属于本实用新型的保护范围。因此，本实用新型专利的保护范围应以所附权利要求为准。

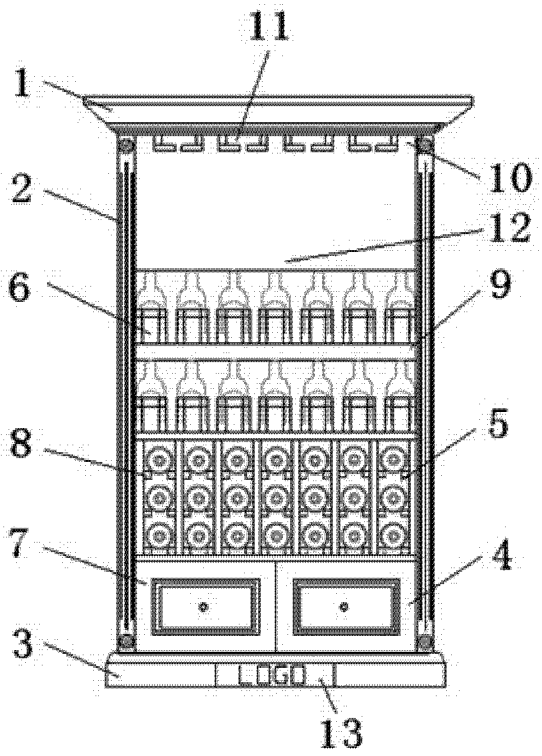

图 1